INOXHUB

КАТАЛОГ ПРОДУКЦИИ

ФУРНИТУРА ДЛЯ ЦЕЛЬНОСТЕКЛЯННЫХ КОНСТРУКЦИЙ

Издание №1 | 2022

О компании

Компания «Иноксхаб» — один из крупнейших импортеров изделий из нержавеющей стали в России и СНГ. Вся наша продукция служит длительное время, не теряя своих характеристик. С ней вы получите конструкцию высокого качества, придадите ей привлекательный, законченный вид.

Уже более 7 лет мы представляем большой выбор нержавеющих труб и комплектующих для ограждений, а также перила и фурнитуру для цельностеклянных перегородок и душевых кабин. Иноксхаб» — это команда профессионалов, которая участвует в формировании рынка нержавеющей стали России с самого его основания, поэтому наши клиенты знают нас как профессионалов, сотрудничающих с лучшими мировыми производителями.

Собственный конструкторский отдел позволяет нам самостоятельно проектировать детали, проводить испытания и оставлять только лучшие модели продукции. А благодаря прямым поставкам с заводов мы можем делать минимальные наценки на нашу продукцию и сохранять идеальный баланс стоимости и качества продукции.

«Иноксхаб» владеет тремя собственными складами, новые поставки на которые осуществляются в среднем каждые две недели. Со складов мы доставляем продукцию по всей России, странам СНГ и Европы. Для быстрого и комфортного выбора и оформления заказов мы создали интернет-магазин www. inoxhub.ru, где можно увидеть наш ассортимент, реальные фотографии продукции и необходимые чертежи, а также отправить заявку и оплатить ее.

Миссия нашей компании — честное ценообразование и создание долгосрочной ценности для клиента. Мы работаем, чтобы наши клиенты могли купить продукт хорошего качества по доступной цене и сделать это в несколько кликов из любой точки мира.

Почему мы

БОЛЬШОЙ ВЫБОР АССОРТИМЕНТА

Вы можете подобрать фурнитуру для цельностеклянных конструкций из более счем 5000 наименований

КАЧЕСТВО И ДОЛГОВЕЧНОСТЬ

Контролируем процесс на всех этапах, от произвожства до сертификации о пройденных испытаниях.

СКИДКИ И СИСТЕМА ЛОЯЛЬНОСТИ

Для клиентов Inoxhub предусмотрены различные системы скидок и акций. Индивидуальные цены для постоянных покупателей

БЫСТРЫЕ ПОСТАВКИ 24/7

Доставляем товары с наших складов собственным автотранспортом и надежными логистическими партерами по РФ.

ПРОФЕССИОНАЛИЗМ СОТРУДНИКОВ

Развита система обучения сотрудников, которая включает посещение выстовок и мебельных производств..

ВЫСОКИЙ УРОВЕНЬ СЕРВИСА

Индивидуальный подход к каждому клиенту. Консультация и подбор товара «ПОД КЛЮЧ».

Содержание

ФУРНИТУРА ДЛЯ ЦЕЛЬНОСТЕКЛЯННЫХ ДВЕРЕЙ И ПЕРЕГОРОДОК 4-67

Фурнитура для маятниковых дверей 4-16
Коннекторы для крепления стекла 17-29
Доводчики 30-31
Ручки офисные для стеклянных дверей 32-37
Замки для маятниковых дверей 38-42
Профили для стеклянных перегородок 43-53
Фурнитура для межкомнатных дверей 54-61
Системы раздвижных дверей 62-69

ФУРНИТУРА ДЛЯ ЦЕЛЬНОСТЕКЛЯННЫХ ДУШЕВЫХ КАБИН И ОГРАЖДЕНИЙ 70-131

Комплекты раздвижных душевых систем 71-73
Петли для душевых кабин 74-83
Коннекторы для душевых кабин 84-89
Треки и штанги 90-91
Соединители штанги 93-105
Ручки для душевых кабин 106-112
Алюминиевые профили для душевых кабин 113-115
Профили ПВХ 116-131

ФУРНИТУРА ДЛЯ НАВЕСОВ И КОЗЫРЬКОВ 132-142

Спайдеры 132-135
Рутели и крепления 136-140
Ванты и крепления 141-142

Фурнитура для цельностеклянных дверей и перегородок

Стекло широко используется в создании интерьера помещений, в частности для монтажа перегородок и дверей.

Важно подобрать подходящую по всем параметрам и характеристикам фурнитуру. Только при этом условии получится конструкция высокого качества с привлекательным, законченным видом.

Могут потребоваться следующие комплектующие:

- фитинги для стеклянных и маятниковых дверей (предназначены для снижения уровня вибрации смонтированного стекла)
- ручки (позволяют аккуратно открывать и закрывать стеклянные полотна)
- замки (обеспечивают надежное закрытие двери)
- петли (необходимы для надежной фиксации полотна на месте)
- коннекторы для стекла (соединяют между собой элементы стеклянных изделий)
- профили для перегородок (надежно фиксируют стеклянную конструкцию, имеют несущую функцию)
- раздвижные системы (обеспечивают плавное и бесшумное движение полотен в обе стороны)
- доводчики (необходимы для бесшумного, плавного закрытия распашного стеклянного полотна)
- дверные алюминиевые коробки (прочные, устойчивые к деформации, более износостойкие и долговечные по сравнению с деревом).

Предлагаемая фурнитура обладает высоким качеством и служит длительное время, не теряя своих характеристик. Ее использование позволит получить надежную износостойкую конструкцию, которая украсит помещение и будет полностью безопасной. Получить больше информации можно по телефону 8 (495) 260–38–68. Специалисты «Иноксхаб» ответят на ваши вопросы и помогут подобрать необходимые комплектующие.

СЕРИЯ КЛАССИКА

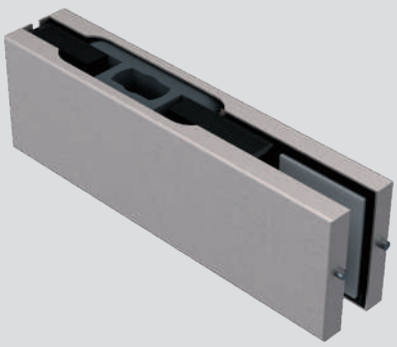

ФИТИНГ НИЖНИЙ (110)
СТЕКЛО 10-12 ММ

Отделка	Цвет	Артикул
SSS		INH-K801-110
PSS		INH-K801-111
Gold		INH-K801-117

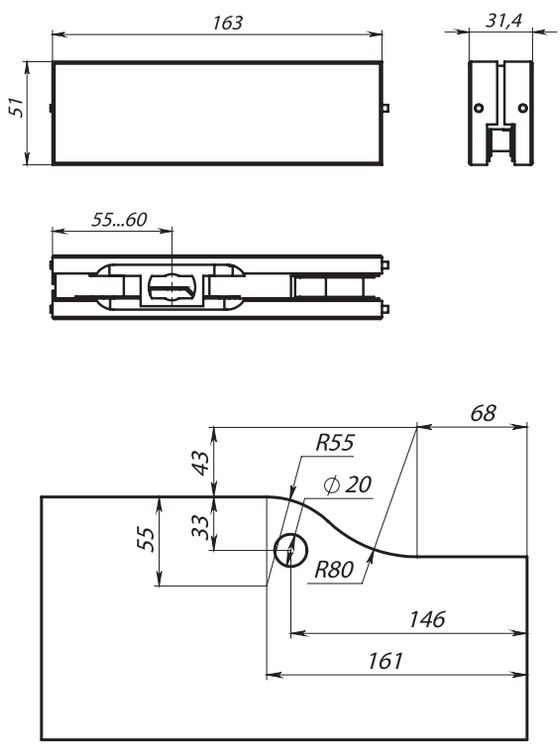

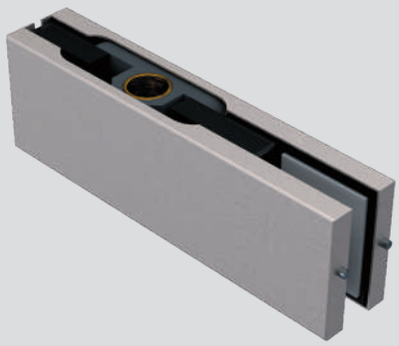

ФИТИНГ ВЕРХНИЙ (120)
СТЕКЛО 10-12 ММ

Отделка	Цвет	Артикул
SSS		INH-K801-120
PSS		INH-K801-112
Gold		INH-K801-127

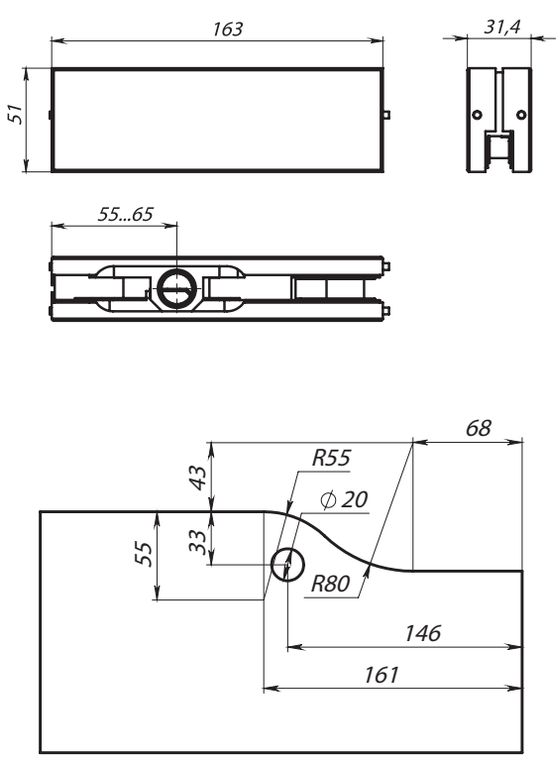

СЕРИЯ КЛАССИКА

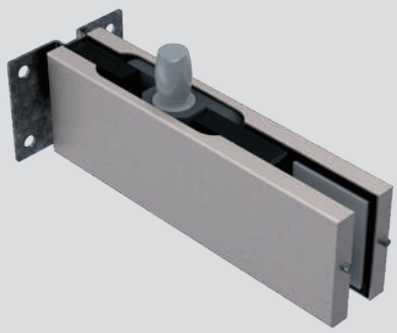

ФИТИНГ НА ФРАМУГУ С ОСЬЮ И МОНТАЖНОЙ ПЛАСТИНОЙ (130Р) СТЕКЛО 10-12 ММ

Отделка	Цвет	Артикул
SSS		INH-K801-130
PSS		INH-K801-132
Gold		INH-K801-137

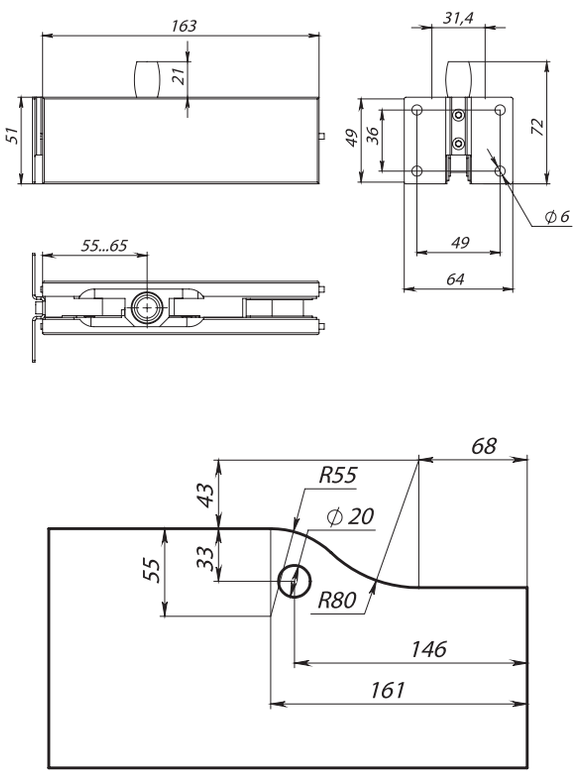

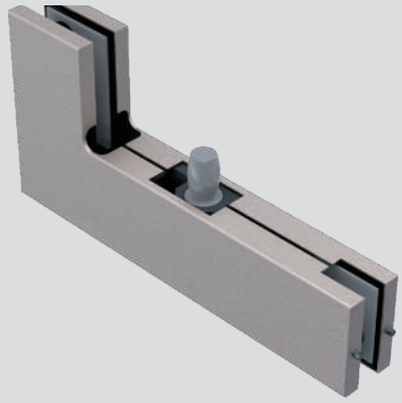

ФИТИНГ УГЛОВОЙ НА ФРАМУГУ С ОСЬЮ (140) СТЕКЛО 10-12 ММ

Отделка	Цвет	Артикул
SSS		INH-K801-140
PSS		INH-K801-142
Gold		INH-K801-147

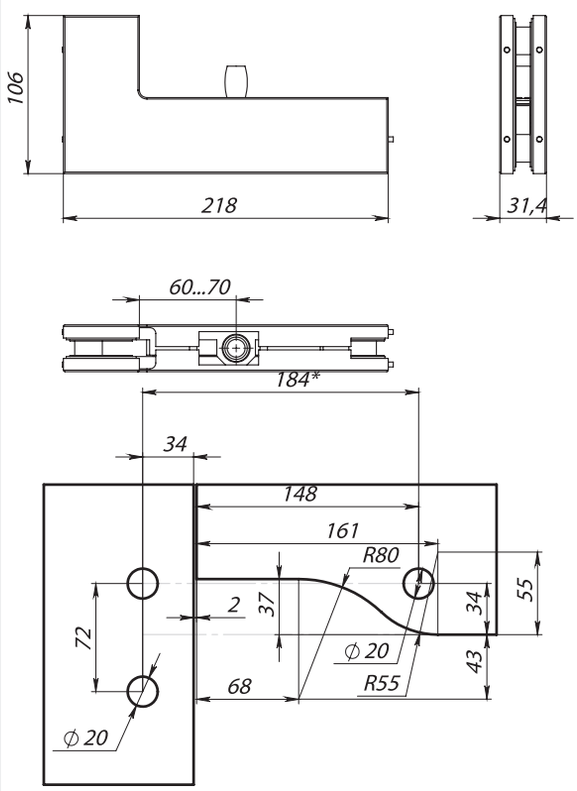

СЕРИЯ КЛАССИКА

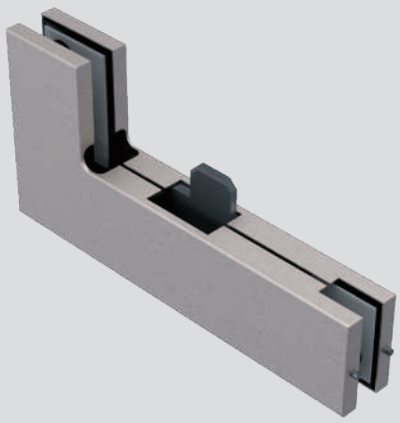

ФИТИНГ УГЛОВОЙ НА ФРАМУГУ С ОТВЕТНОЙ ЧАСТЬЮ (140В) ПОД ЗАМОК, СО СТОПОРОМ

Отделка	Цвет	Артикул
SSS		INH-K801-141
PSS		INH-K801-143
Gold		INH-K801-148

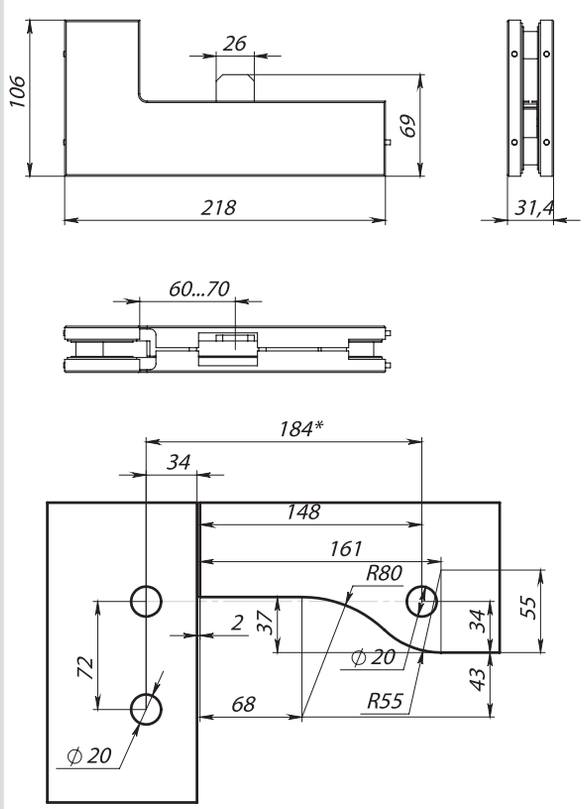

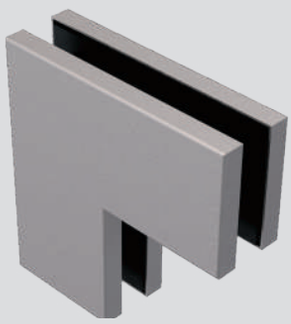

ФИТИНГ УГЛОВОЙ БОЛЬШОЙ (160), СТЕКЛО 10-12 ММ

Отделка	Цвет	Артикул
SSS		INH-K801-160
PSS		INH-K801-161
Gold		INH-K801-167

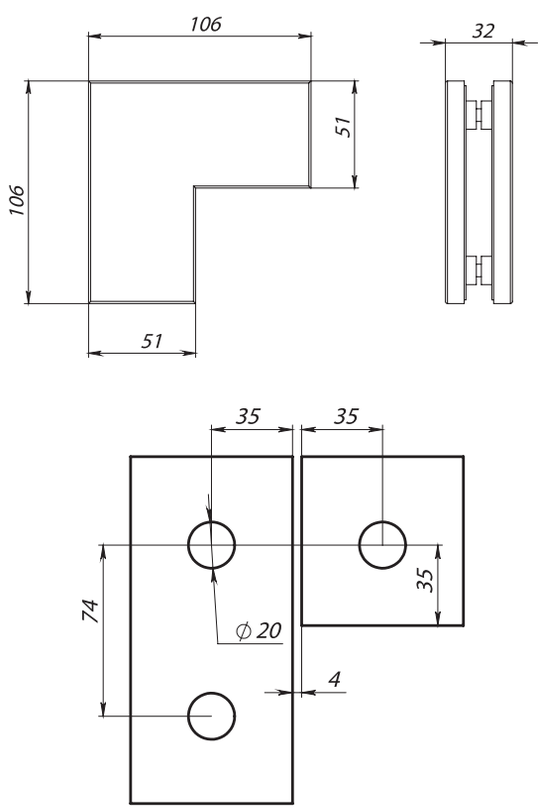

СЕРИЯ КЛАССИКА

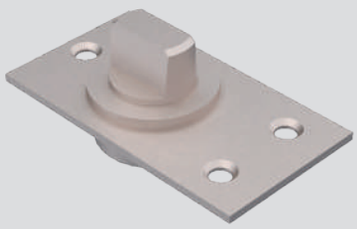

НИЖНИЙ ШАРНИР (110-12)

Отделка	Цвет	Артикул
SSS		INH-K801-122

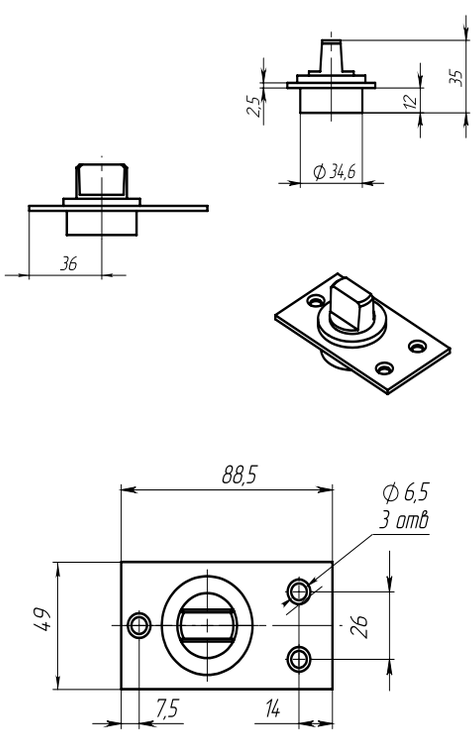

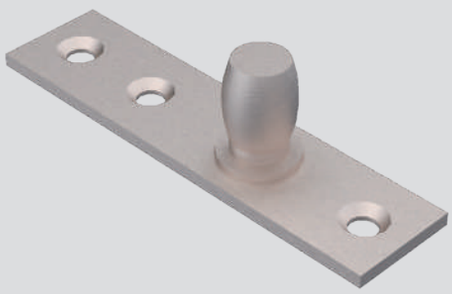

ОСЬ ВЕРХНЯЯ (133)

Отделка	Цвет	Артикул
SSS		INH-K801-133

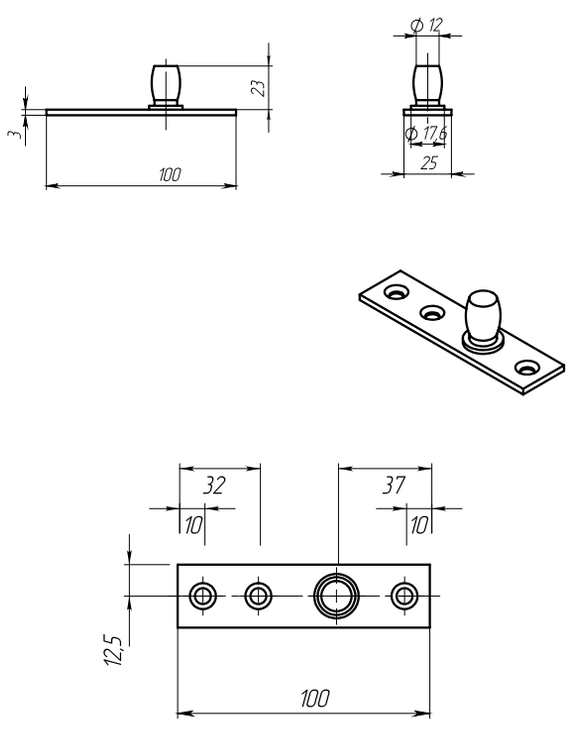

СЕРИЯ КЛАССИКА

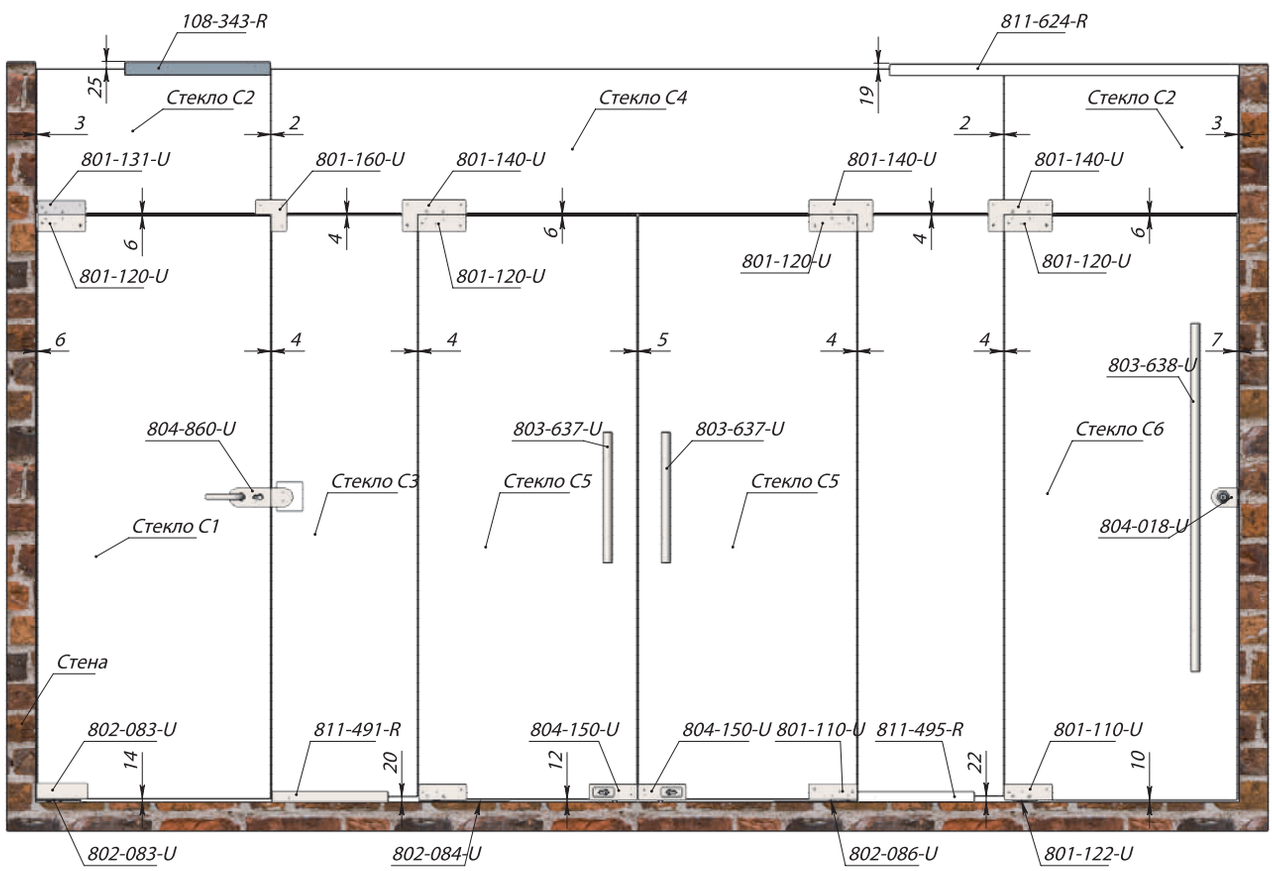

СЕРИЯ ВЕКТОР

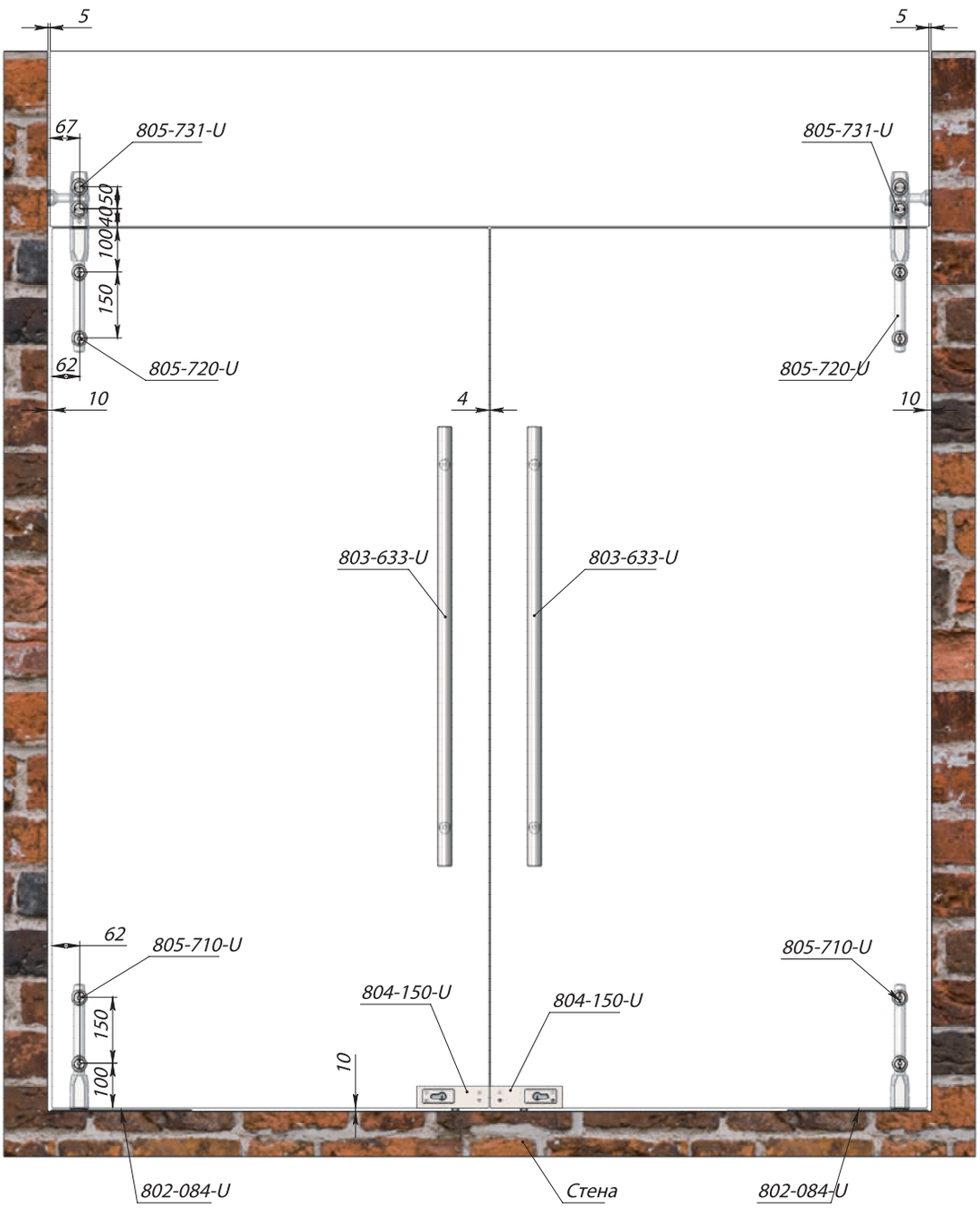

СЕРИЯ ВЕКТОР

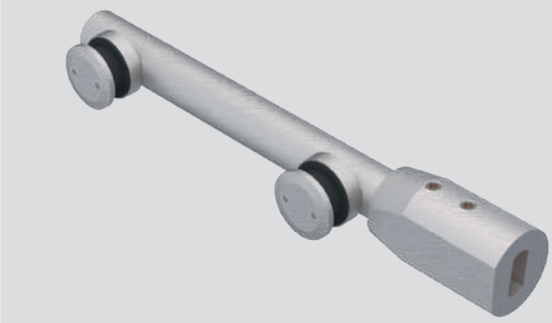

ПЕТЛЯ НИЖНЯЯ (710А) БЕЗ ЗЕНКОВКИ

Отделка	Цвет	Артикул
SSS		INH-K805-710

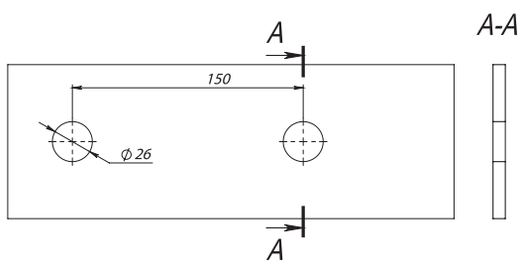

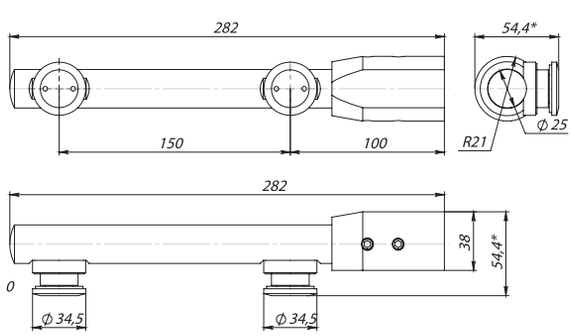

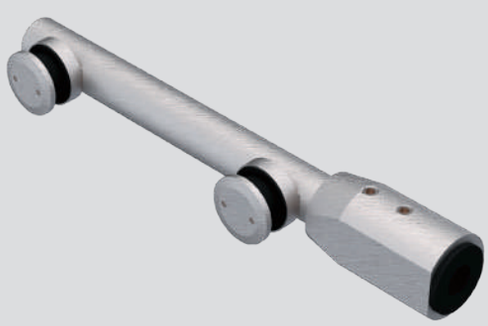

ПЕТЛЯ ВЕРХНЯЯ (720А) БЕЗ ЗЕНКОВКИ

Отделка	Цвет	Артикул
SSS		INH-K805-720

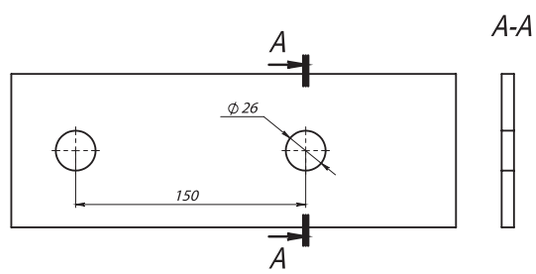

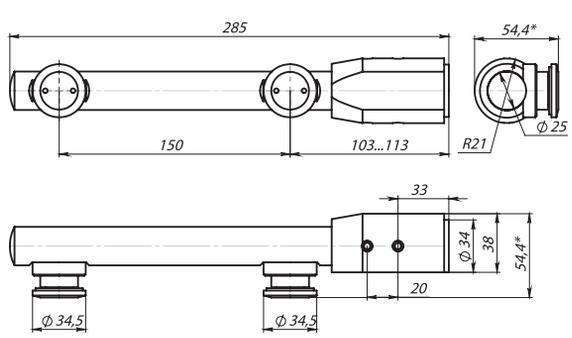

СЕРИЯ ВЕКТОР

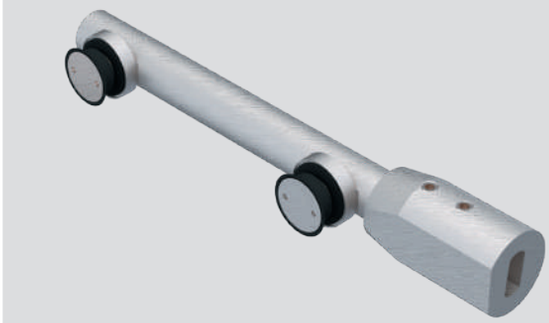

ПЕТЛЯ НИЖНЯЯ (710) ПОД ЗЕНКОВКУ

Отделка	Цвет	Артикул
SSS		INH-K805-711

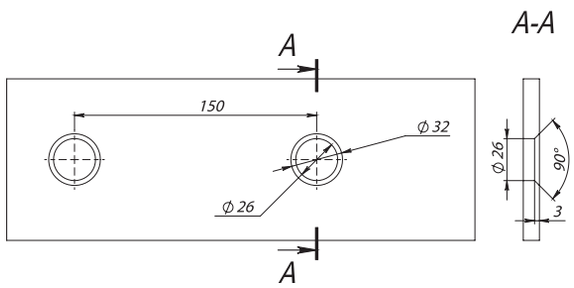

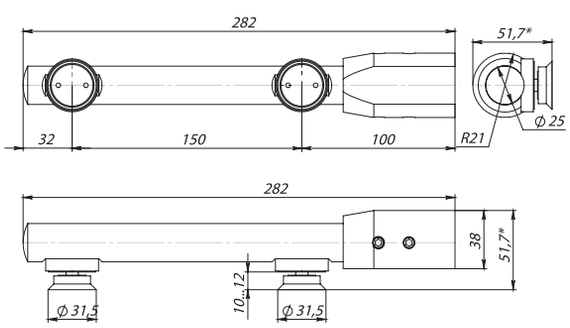

ПЕТЛЯ ВЕРХНЯЯ (720) ПОД ЗЕНКОВКУ

Отделка	Цвет	Артикул
SSS		INH-K805-721

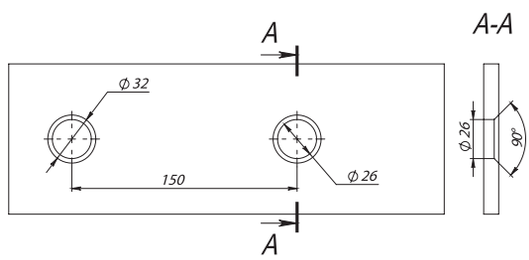

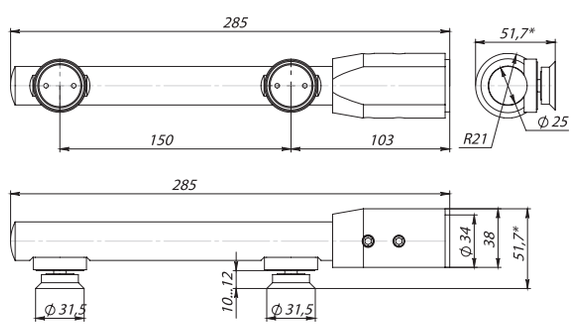

СЕРИЯ ВЕКТОР

ФИТИНГ (730) С ОСЬЮ СТЕНА-ФРАМУГА ПОД ЗЕНКОВКУ

Отделка	Цвет	Артикул
SSS		INH-K805-730

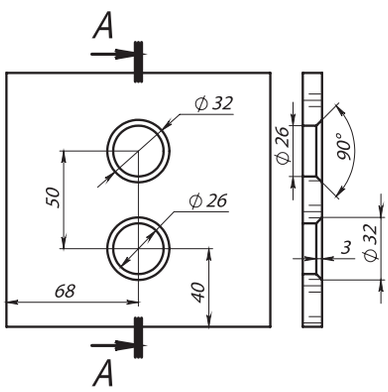

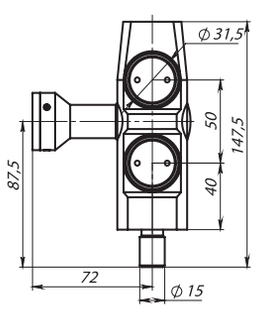

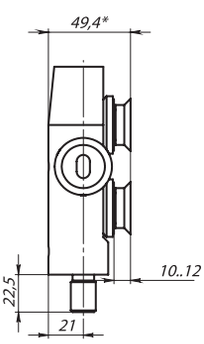

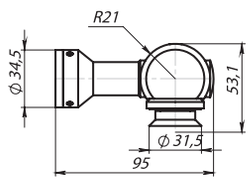

ФИТИНГ (730А) С ОСЬЮ СТЕНА-ФРАМУГА, БЕЗ ЗЕНКОВКИ

SSS		INH-K805-731

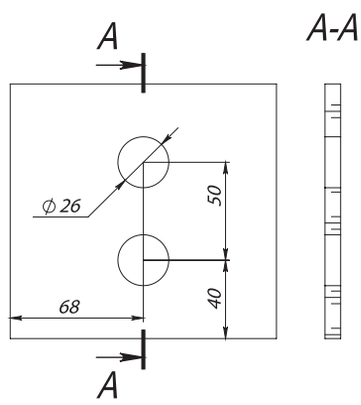

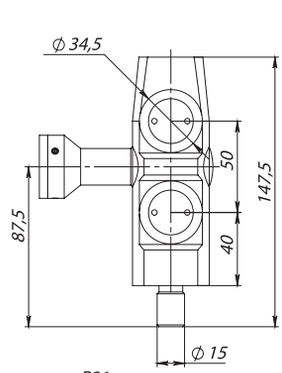

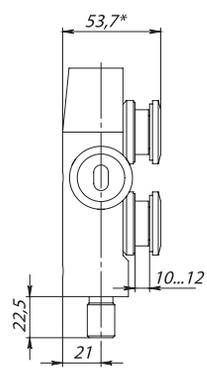

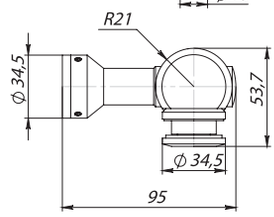

СЕРИЯ ВЕКТОР

ФИТИНГ УГЛОВОЙ (740) С ОСЬЮ ПОД ЗЕНКОВКУ

Отделка	Цвет	Артикул
SSS		INH-K805-740

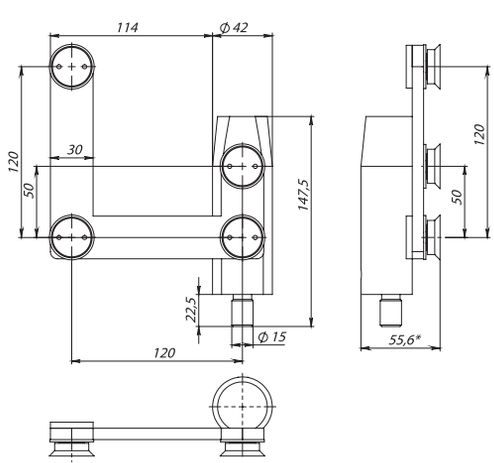

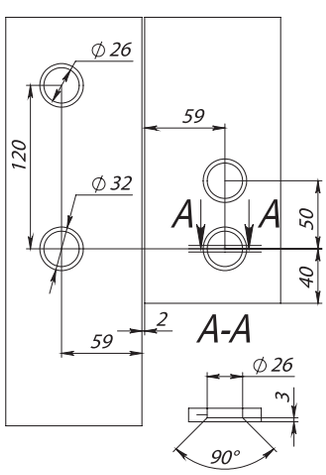

ФИТИНГ УГЛОВОЙ (740А) С ОСЬЮ БЕЗ ЗЕНКОВКИ

Отделка	Цвет	Артикул
SSS		INH-K805-741

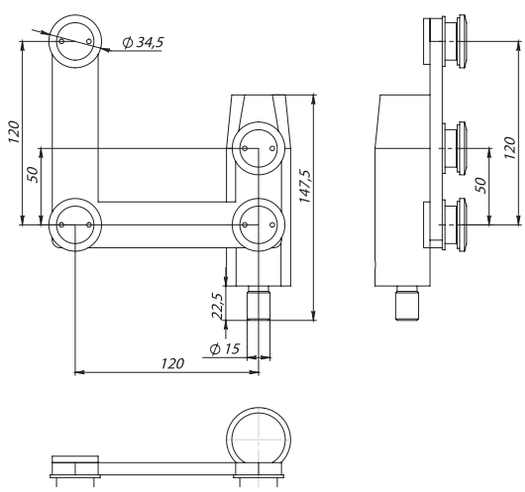

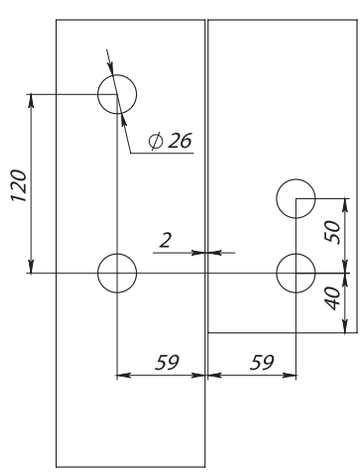

СЕРИЯ ВЕКТОР

ФИТИНГ УГЛОВОЙ (760) СО СТОПОРОМ ПОД ЗЕНКОВКУ

Отделка	Цвет	Артикул
SSS		INH-K805-760

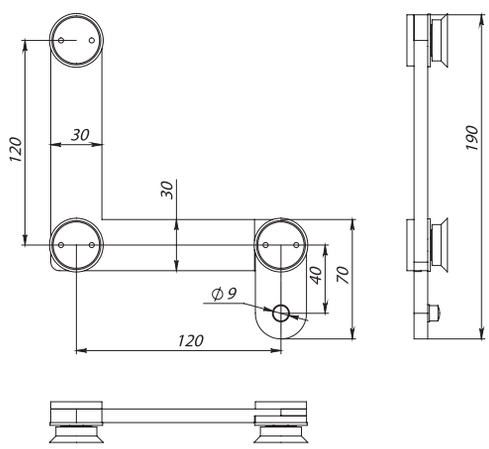

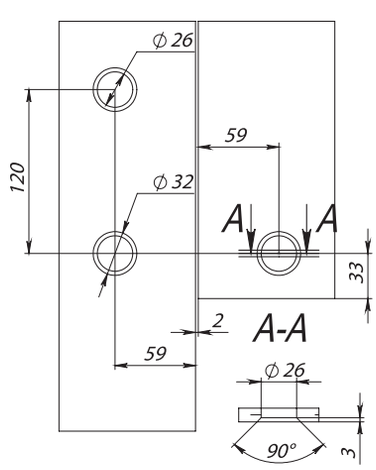

ФИТИНГ УГЛОВОЙ (760А) СО СТОПОРОМ БЕЗ ЗЕНКОВКИ

Отделка	Цвет	Артикул
SSS		INH-K805-761

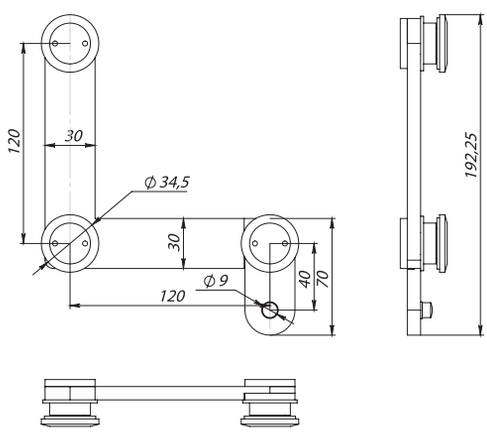

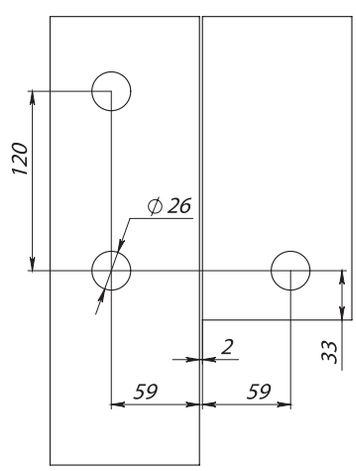

СТОПОР (771) НА ПРОЕМ

Отделка	Цвет	Артикул
SSS		INH-K805-771

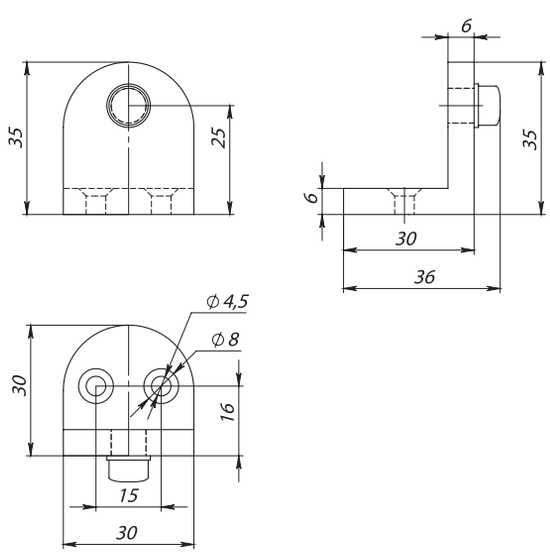

СЕРИЯ КЛАССИКА

КОННЕКТОР (122) СТЕКЛО-СТЕКЛО, СТЕКЛО 10-12 ММ

Отделка	Цвет	Артикул
SSS		INH-K801-124

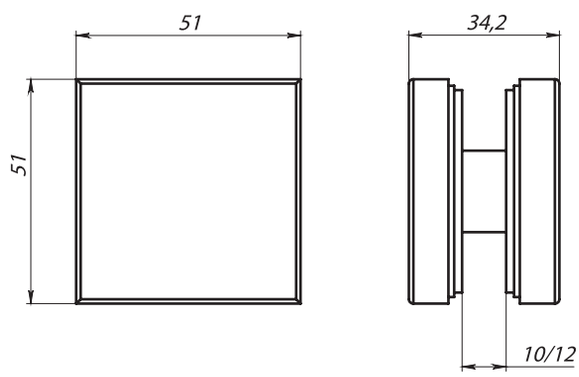

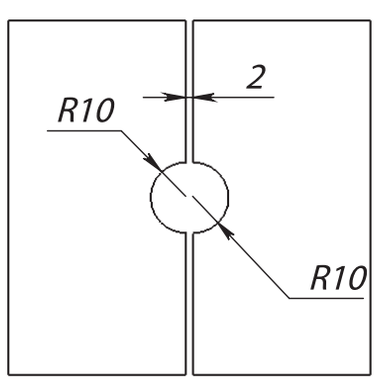

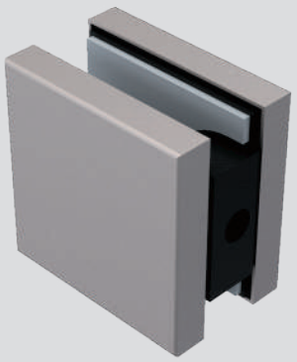

КОННЕКТОР (123) СТЕНА-СТЕКЛО МАЛЫЙ, СТЕКЛО 10-12 ММ

Отделка	Цвет	Артикул
SSS		INH-K801-123

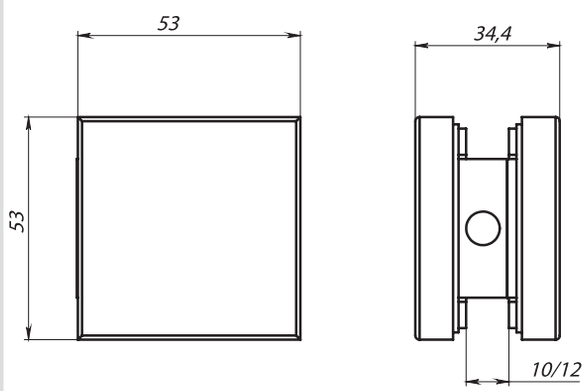

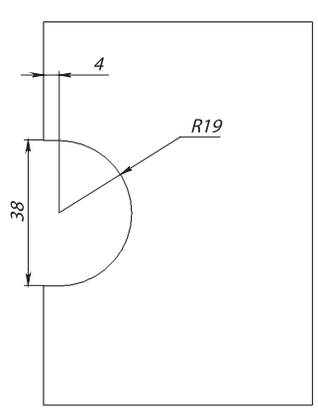

СЕРИЯ КЛАССИКА

КОННЕКТОР (191P) СТЕНА-СТЕКЛО С МОНТАЖНОЙ ПЛАСТИНОЙ, СТЕКЛО 10-12 ММ

Отделка	Цвет	Артикул
SSS		INH-K801-191

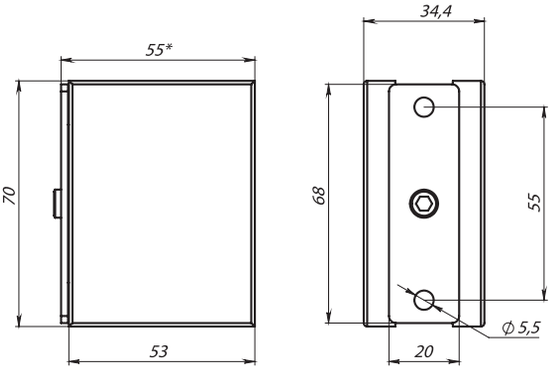

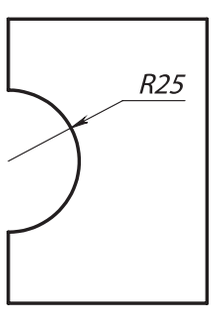

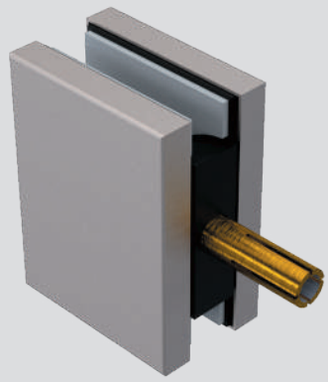

КОННЕКТОР (191S) СТЕНА-СТЕКЛО С АНКЕРОМ, СТЕКЛО 10-12 ММ

Отделка	Цвет	Артикул
SSS		INH-K801-192

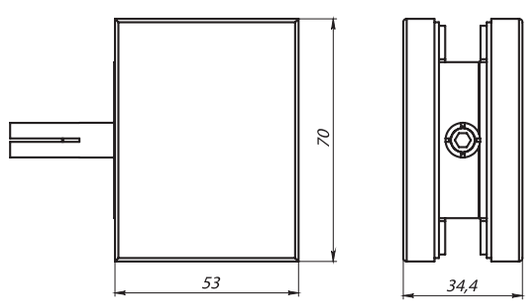

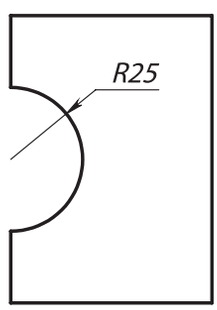

СЕРИЯ ВЕКТОР

КОННЕКТОР (820А) СТЕКЛО-СТЕКЛО, БЕЗ ЗЕНКОВКИ

Отделка	Цвет	Артикул
SSS		INH-K805-820

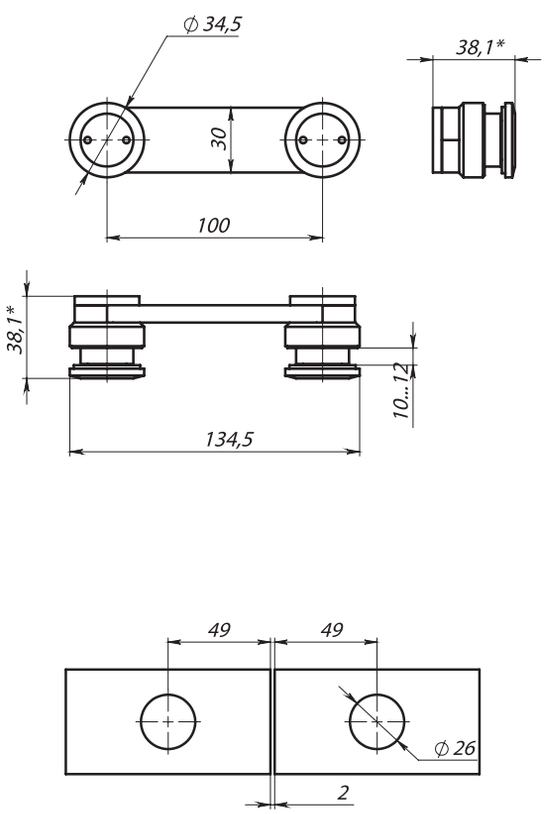

КОННЕКТОР (820) СТЕКЛО-СТЕКЛО, ПОД ЗЕНКОВКУ

Отделка	Цвет	Артикул
SSS		INH-K805-821

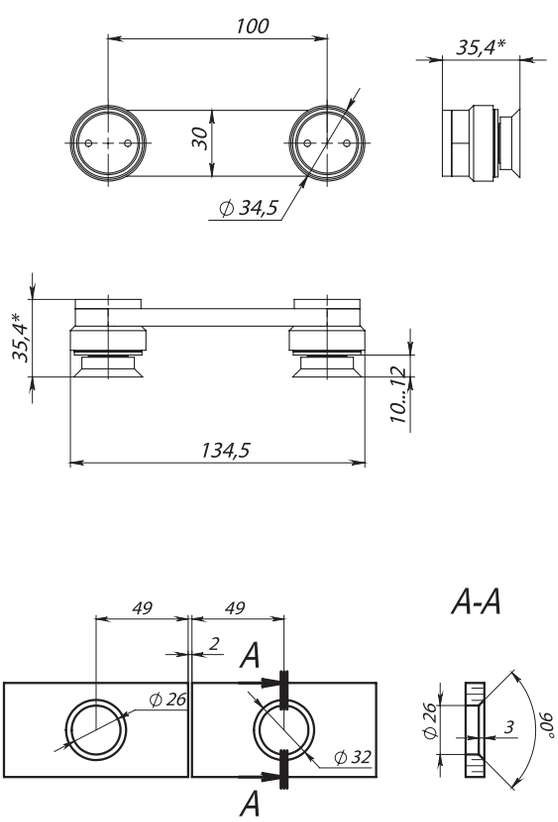

СЕРИЯ ТОЧКА

ТОЧЕЧНОЕ КРЕПЛЕНИЕ (501) НЕРЕГУЛИРУЕМОЕ, ПОД ЗЕНКОВКУ, 6 ММ

Отделка	Цвет	Артикул
SSS		INH-K805-501

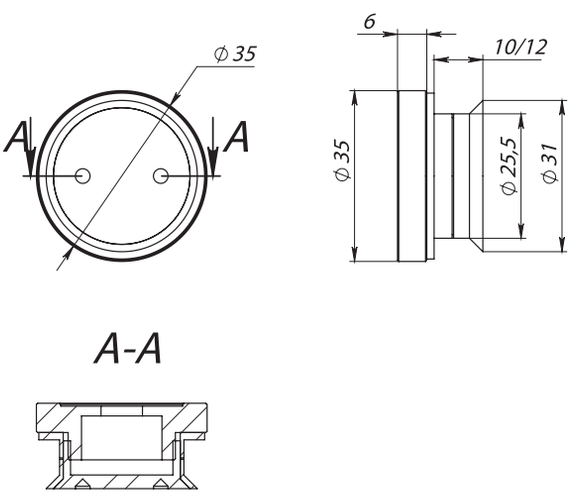

ТОЧЕЧНОЕ КРЕПЛЕНИЕ (501A) НЕРЕГУЛИРУЕМОЕ, БЕЗ ЗЕНКОВКИ, 6 ММ

Отделка	Цвет	Артикул
SSS		INH-K805-571

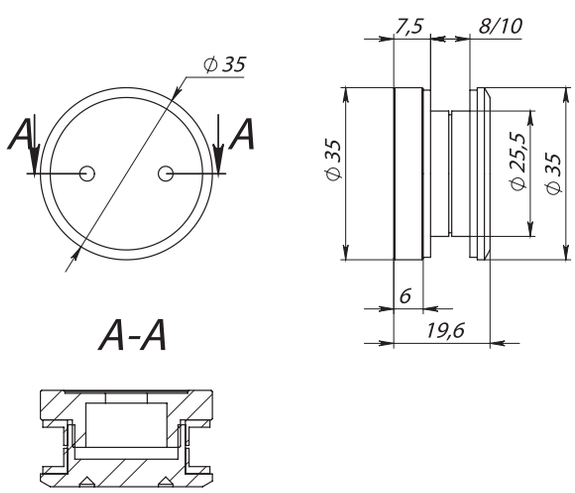

СЕРИЯ ТОЧКА

ТОЧЕЧНОЕ КРЕПЛЕНИЕ (502) 8.5-11,5 ММ, РЕГУЛИРУЕМОЕ ПОД ЗЕНКОВКУ

Отделка	Цвет	Артикул
SSS		INH-K805-502

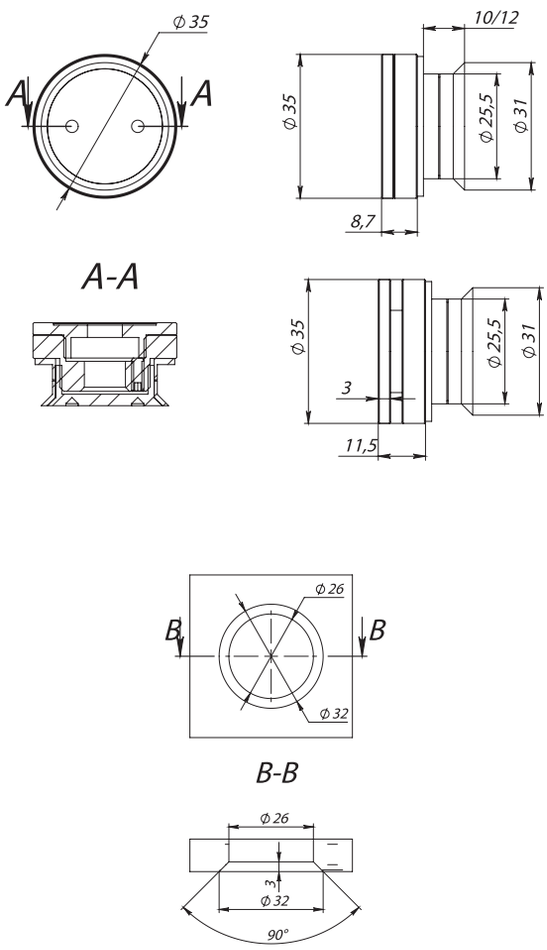

ТОЧЕЧНОЕ КРЕПЛЕНИЕ (502А) 8.5-11,5 ММ, РЕГУЛИРУЕМОЕ БЕЗ ЗЕНКОВКИ

Отделка	Цвет	Артикул
SSS		INH-K805-531

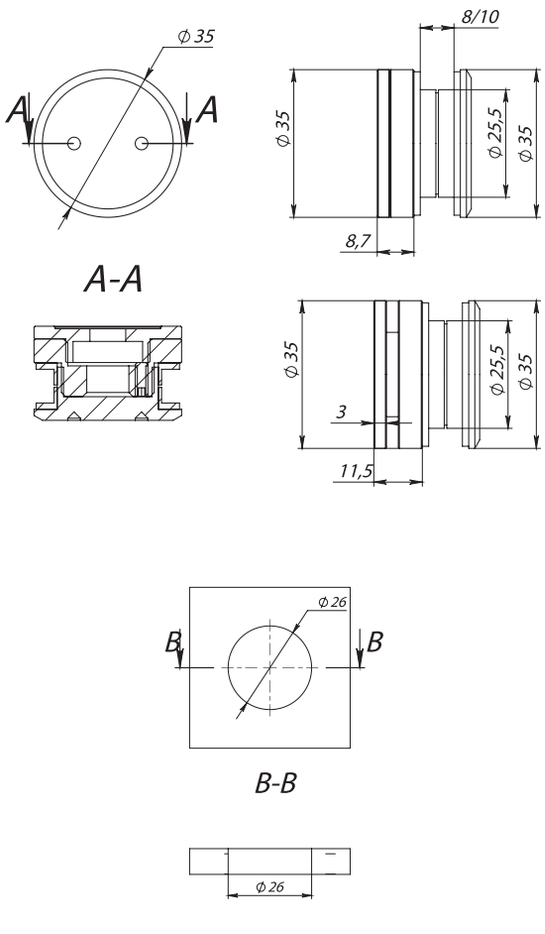

СЕРИЯ ТОЧКА

ТОЧЕЧНОЕ КРЕПЛЕНИЕ (504) 14.5-18.5 ММ, РЕГУЛИРУЕМОЕ ПОД ЗЕНКОВКУ

Отделка	Цвет	Артикул
SSS		INH-K805-504

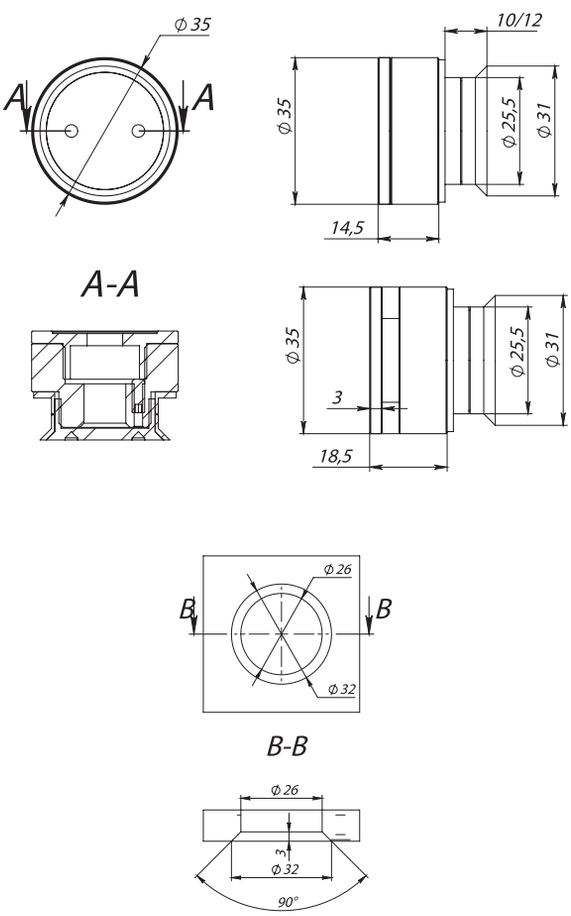

ТОЧЕЧНОЕ КРЕПЛЕНИЕ (504A) 12.5-14.5 ММ, РЕГУЛИРУЕМОЕ БЕЗ ЗЕНКОВКИ

Отделка	Цвет	Артикул
SSS		INH-K805-533

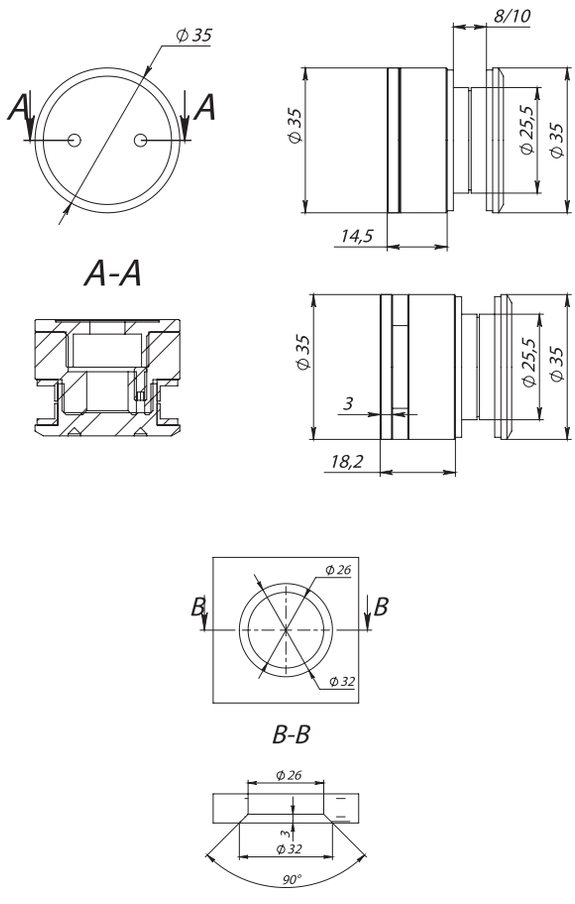

СЕРИЯ ТОЧКА

ТОЧЕЧНОЕ КРЕПЛЕНИЕ (507А) 22-26 ММ, РЕГУЛИРУЕМОЕ БЕЗ ЗЕНКОВКИ

Отделка	Цвет	Артикул
SSS		INH-K805-537

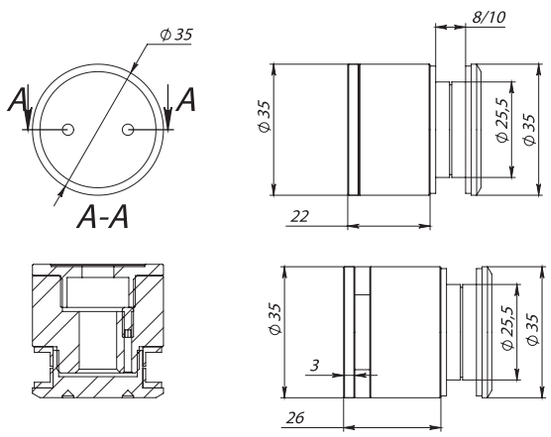

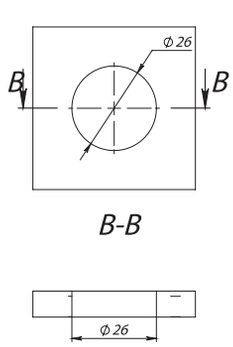

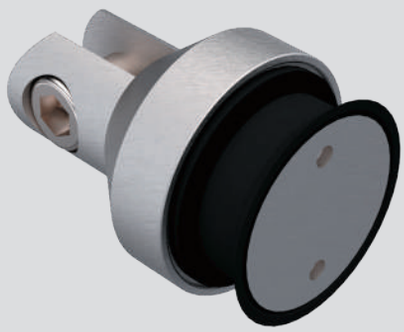

ТОЧЕЧНОЕ КРЕПЛЕНИЕ (545) СТЕКЛО-ШТАНГА ПОД ЗЕНКОВКУ

Отделка	Цвет	Артикул
SSS		INH-K805-545

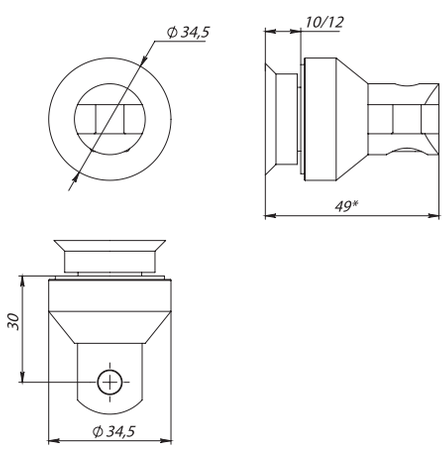

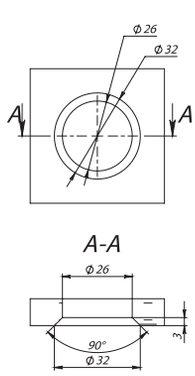

СЕРИЯ ТОЧКА

ТОЧЕЧНОЕ КРЕПЛЕНИЕ (545A) СТЕКЛО-ШТАНГА БЕЗ ЗЕНКОВКИ

Отделка	Цвет	Артикул
SSS		INH-K805-546

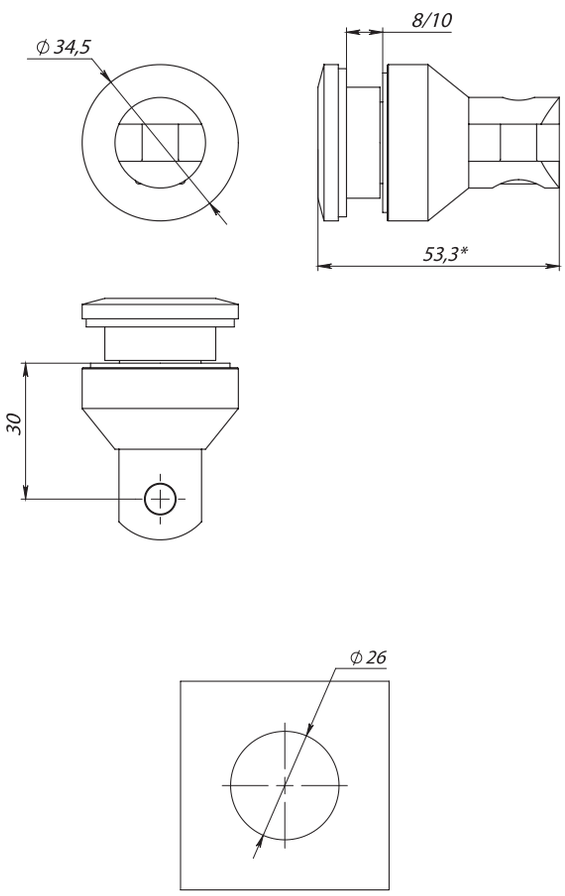

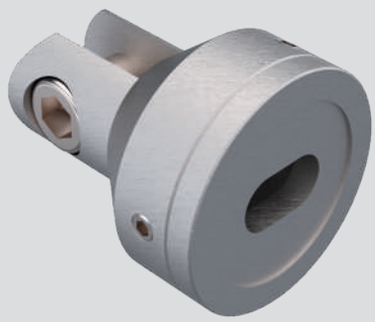

ДЕРЖАТЕЛЬ ШТАНГИ (547)

Отделка	Цвет	Артикул
SSS		INH-K805-547

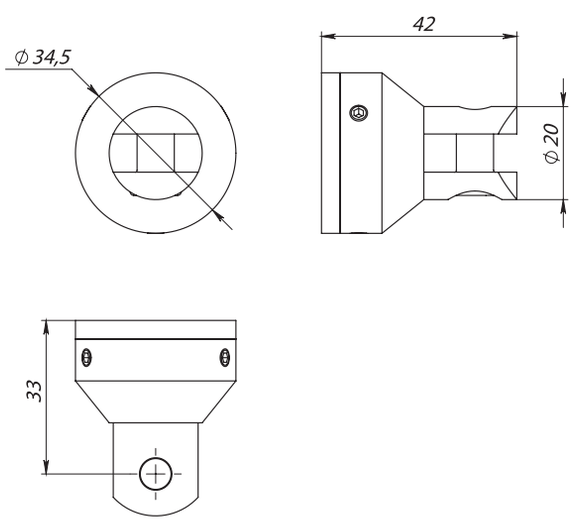

СЕРИЯ ТОЧКА

ШТАНГА 60 ММ (206-60)

Отделка	Цвет	Артикул
SSS		INH-K805-549

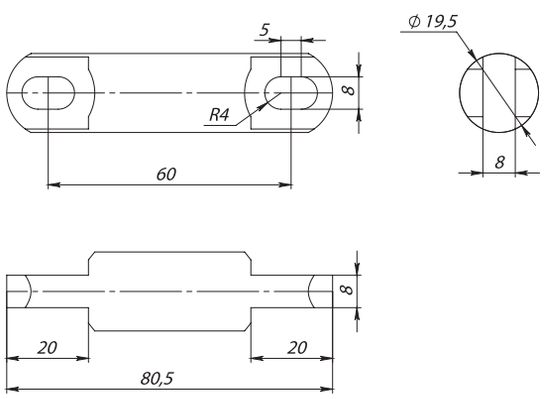

ШТАНГА 82 ММ (206-82)

Отделка	Цвет	Артикул
SSS		INH-K805-550

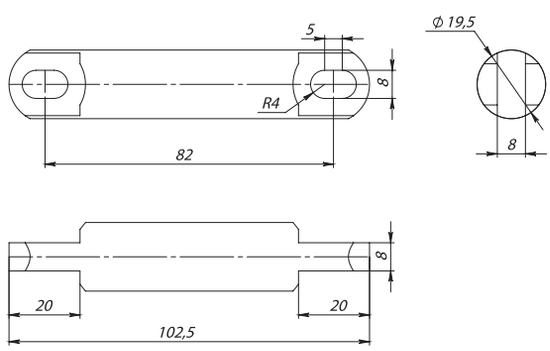

СЕРИЯ ТОЧКА

ШТАНГА 103 ММ (206-103)

Отделка	Цвет	Артикул
SSS		INH-K805-551

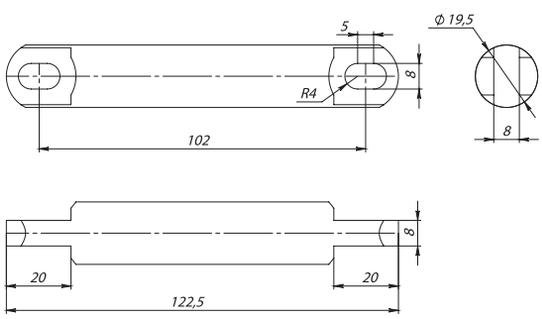

КРЕПЛЕНИЕ БЕЗ СТЕКЛОДЕРЖАТЕЛЯ 75 ММ (203-75)

Отделка	Цвет	Артикул
SSS		INH-K805-552

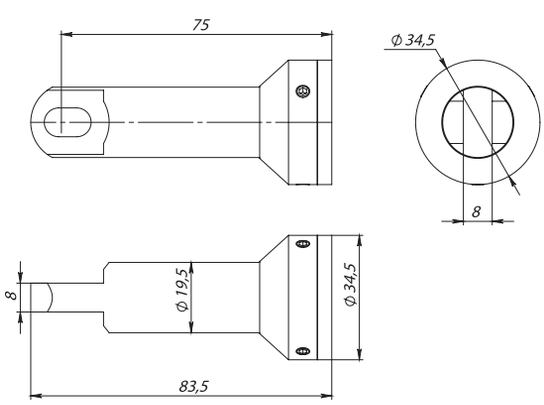

СЕРИЯ ТОЧКА

КРЕПЛЕНИЕ БЕЗ СТЕКЛОДЕРЖАТЕЛЯ 103 ММ (203-103)

Отделка	Цвет	Артикул
SSS		INH-K805-553

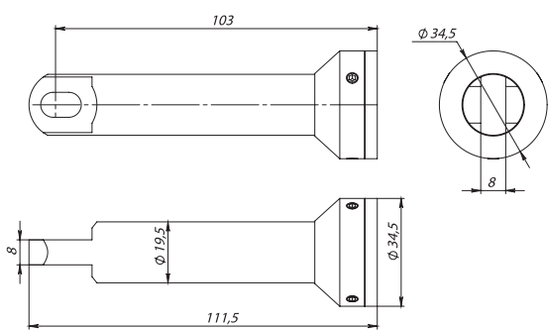

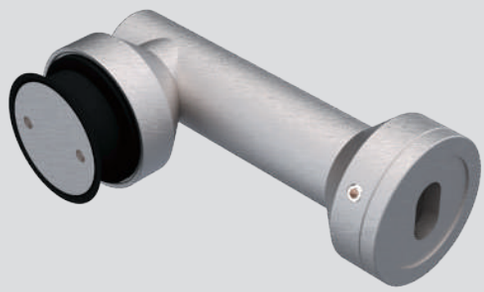

КРЕПЛЕНИЕ СТЕКЛО-ПОЛ/ПОТОЛОК (205-75) ПОД ЗЕНКОВКУ

Отделка	Цвет	Артикул
SSS		INH-K805-556

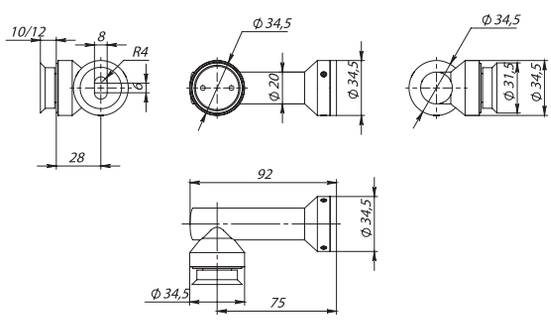

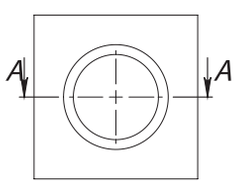

A-A (1 : 1)

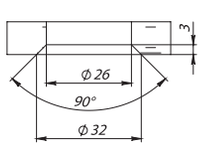

СЕРИЯ ТОЧКА

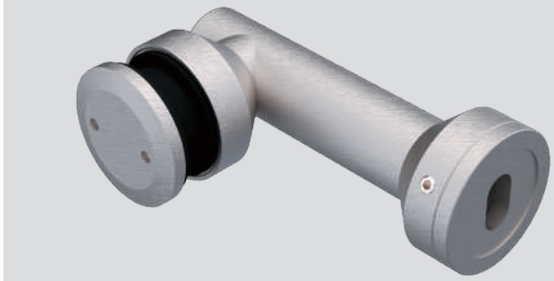

КРЕПЛЕНИЕ СТЕКЛО-ПОЛ/ПОТОЛОК (205-75А) БЕЗ ЗЕНКОВКИ

Отделка	Цвет	Артикул
SSS		INH-K805-557

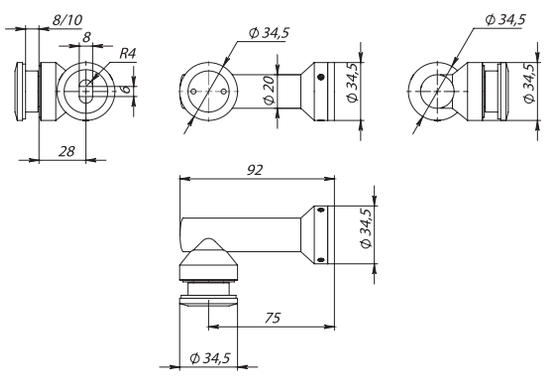

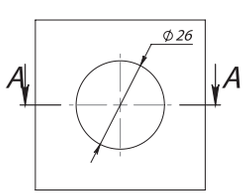

A-A (1 : 1)

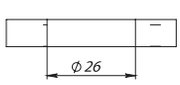

КРЕПЛЕНИЕ СТЕКЛО-СТЕНА (205-103) ПОД ЗЕНКОВКУ

Отделка	Цвет	Артикул
SSS		INH-K805-554

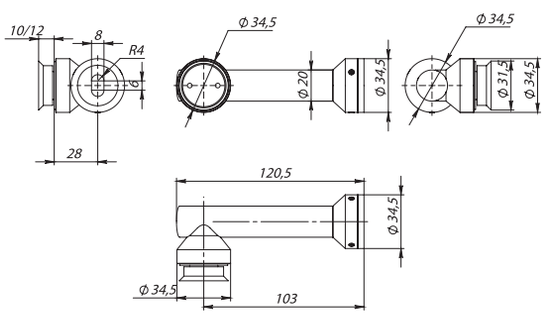

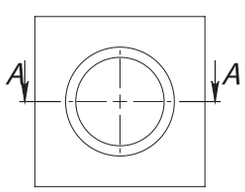

A-A (1 : 1)

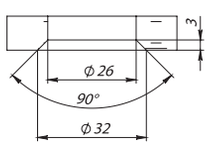

СЕРИЯ ТОЧКА

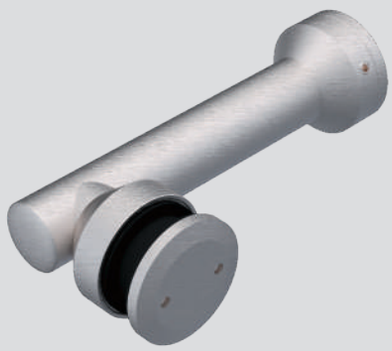

КРЕПЛЕНИЕ СТЕКЛО-СТЕНА (205-103А) БЕЗ ЗЕНКОВКИ

Отделка	Цвет	Артикул
SSS		INH-K805-555

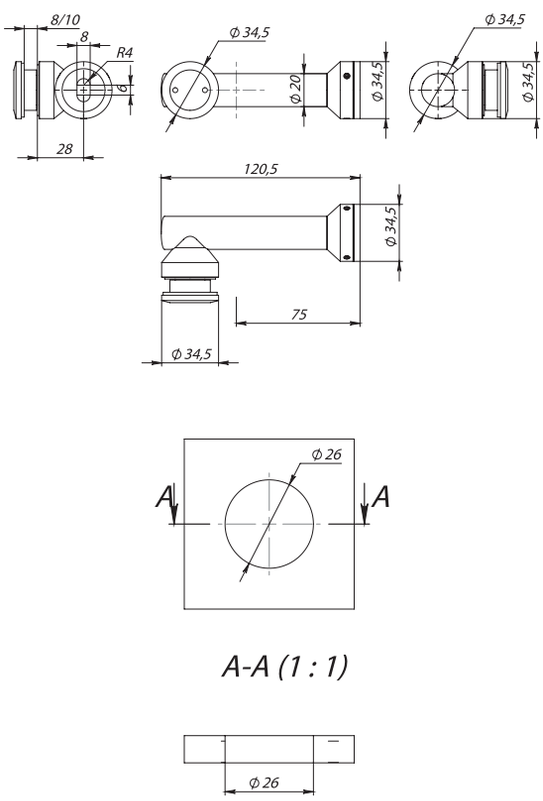

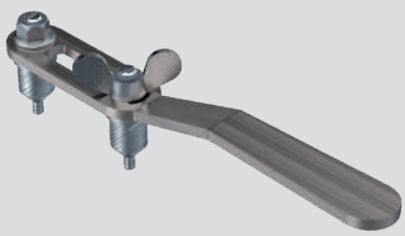

ИНСТРУМЕНТ ДЛЯ ЗАТЯГИВАНИЯ ТОЧЕЧНЫХ КРЕПЛЕНИЙ, 15-35 ММ

Отделка	Цвет	Артикул
SSS		INH-K805-900

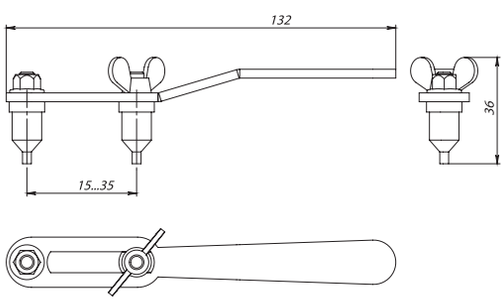

ДОВОДЧИКИ

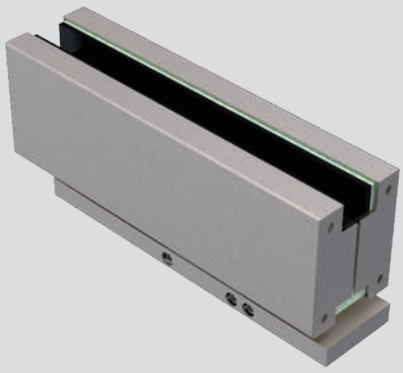

ДОВОДЧИК-ПЕТЛЯ (82) ФИКСАЦИЯ 90°, ДВЕРЬ 850-1000 ММ, ДО 80 КГ

Отделка	Цвет	Артикул
SSS		INH-K802-082

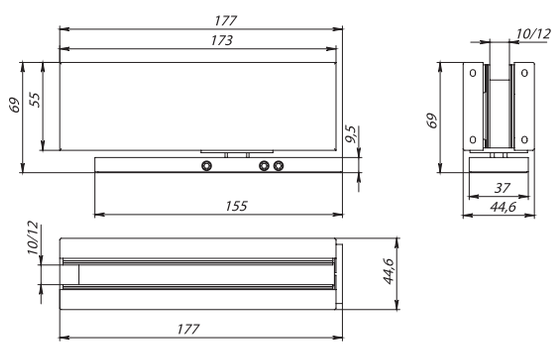

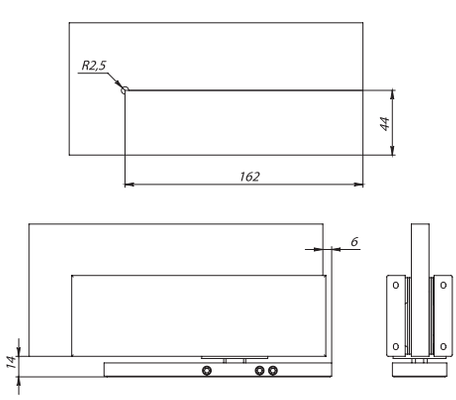

ДОВОДЧИК (84) EN4...5, МАКС ОТКРЫВАНИЕ 116°, ФИКСАЦИЯ 90°, ДВЕРЬ 850-1050ММ, ДО 90 КГ

Отделка	Цвет	Артикул
SSS		INH-K802-084

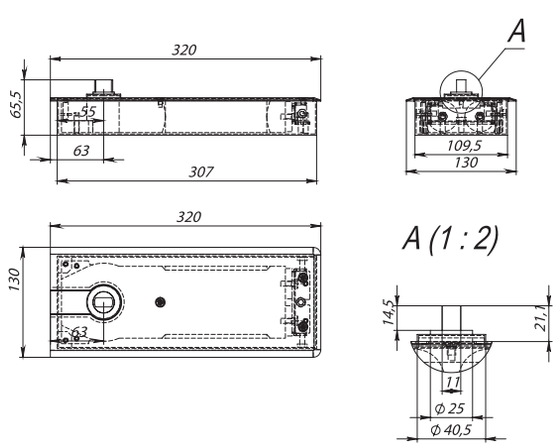

ДОВОДЧИКИ

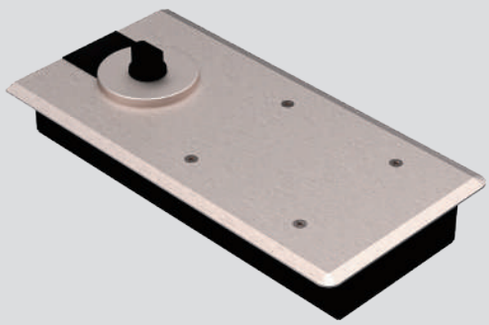

ДОВОДЧИК (86) EN1, МАКС ОТКРЫВАНИЕ 116°, ФИКСАЦИЯ 90°, ДВЕРЬ 700-900 ММ, ДО 80 КГ

Отделка	Цвет	Артикул
SSS		INH-K802-086

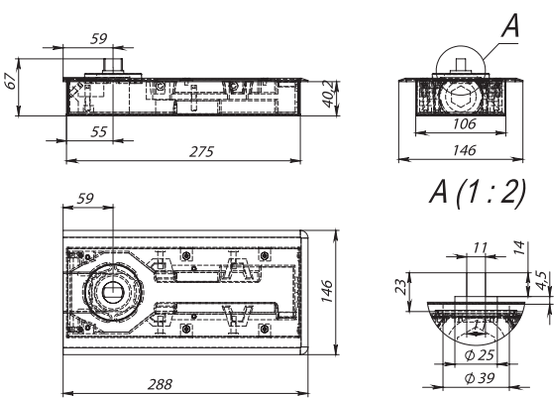

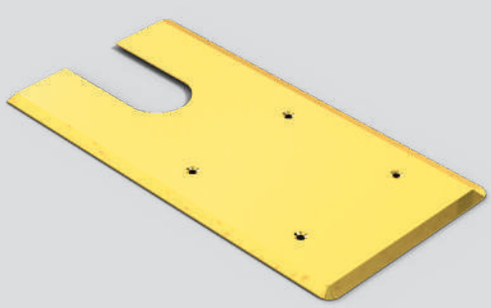

КРЫШКИ НА ДОВОДЧИК (86K)

Отделка	Цвет	Артикул
Gold		INH-K802-087
PSS		INH-K802-088

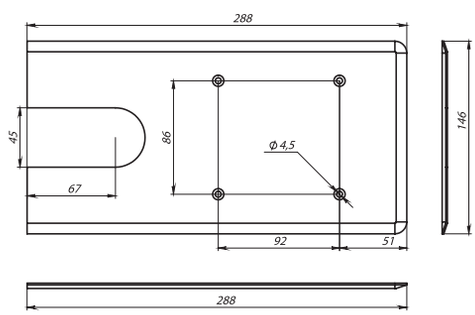

РУЧКИ ОФИСНЫЕ ДЛЯ СТЕКЛЯННЫХ ДВЕРЕЙ

РУЧКА (633-450) 32×275×450 ММ, СТЕКЛО 8-12 ММ

Отделка	Цвет	Артикул
SSS		INH-K803-637

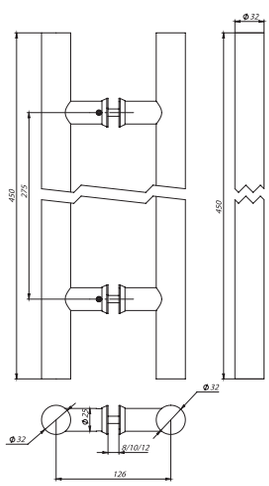

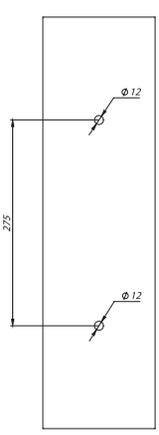

РУЧКА (633-450) 25×275×450 ММ, СТЕКЛО 8-12 ММ

Отделка	Цвет	Артикул
SSS		INH-K803-636
PSS		INH-K803-646
Gold		INH-K803-686

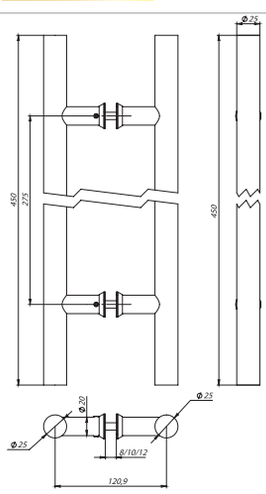

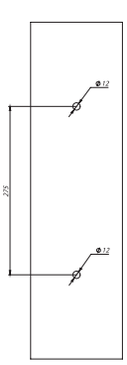

РУЧКИ ОФИСНЫЕ ДЛЯ СТЕКЛЯННЫХ ДВЕРЕЙ

РУЧКА (633-600) 32×425×600 ММ, СТЕКЛО 8-12 ММ

Отделка	Цвет	Артикул
SSS		INH-K803-635
PSS		INH-K803-645
Gold		INH-K803-685

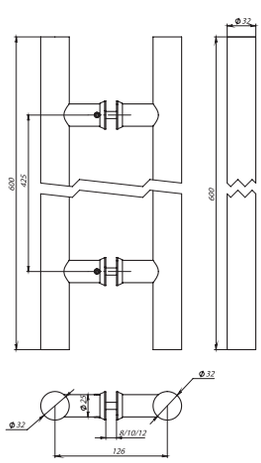

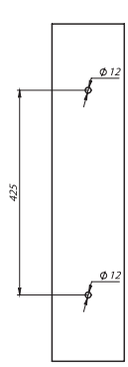

РУЧКА (633-800) 32×625×800 ММ, СТЕКЛО 8-12 ММ

Отделка	Цвет	Артикул
SSS		INH-K803-634
PSS		INH-K803-644
Gold		INH-K803-684

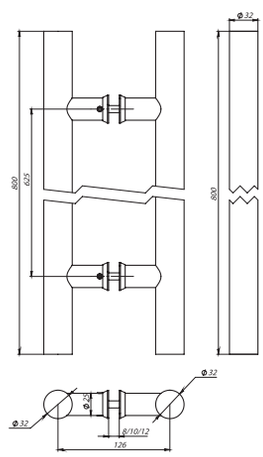

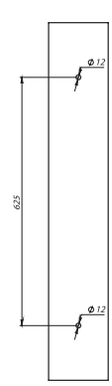

РУЧКИ ОФИСНЫЕ ДЛЯ СТЕКЛЯННЫХ ДВЕРЕЙ

РУЧКА (633-1000) 32×825×1000 ММ, СТЕКЛО 8-12 ММ

Отделка	Цвет	Артикул
SSS		INH-K803-633
PSS		INH-K803-643
Gold		INH-K803-683

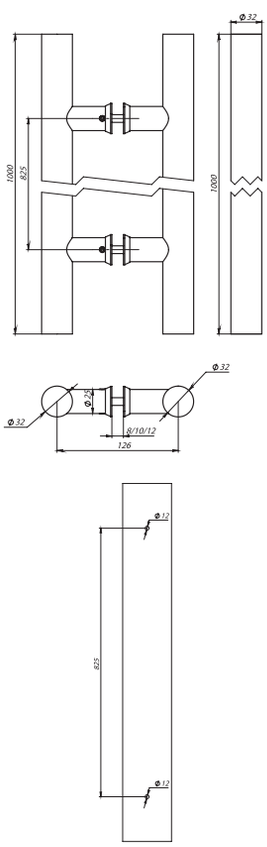

РУЧКА (633-1200) 32×900×1200 ММ, СТЕКЛО 8-12 ММ

Отделка	Цвет	Артикул
SSS		INH-K803-638

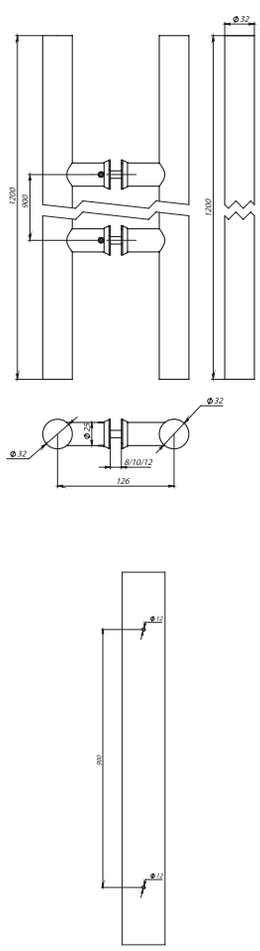

РУЧКИ ОФИСНЫЕ ДЛЯ СТЕКЛЯННЫХ ДВЕРЕЙ

РУЧКА (633-1500) 32×1020×1500 ММ,СТЕКЛО 8-12 ММ

Отделка	Цвет	Артикул
SSS		INH-K803-639

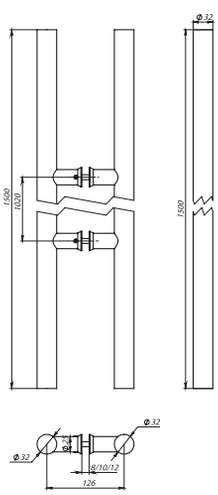

РУЧКА (633-1800) 32×1020×1800 ММ, СТЕКЛО 8-12 ММ

Отделка	Цвет	Артикул
SSS		INH-K803-640

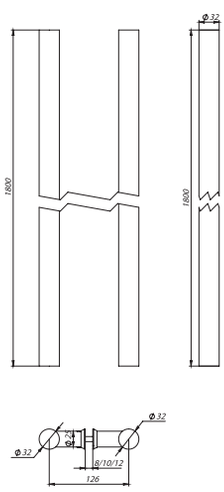

РУЧКИ ОФИСНЫЕ ДЛЯ СТЕКЛЯННЫХ ДВЕРЕЙ

РУЧКА (633-2000) 32×800+800×2000 ММ, СТЕКЛО 8-12 ММ

Отделка	Цвет	Артикул
SSS		INH-K803-641

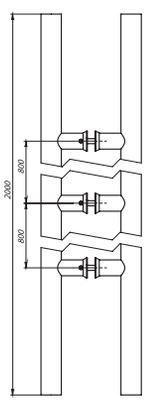

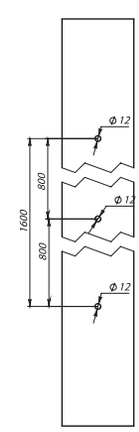

РУЧКА ПОД 45° (670-600) 32×425×600 ММ, СТЕКЛО 8-12 ММ

Отделка	Цвет	Артикул
SSS		INH-K803-670

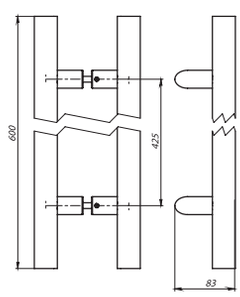

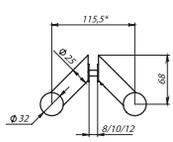

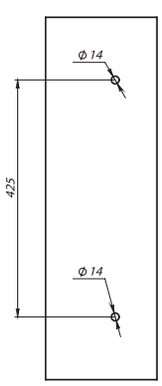

РУЧКИ ОФИСНЫЕ ДЛЯ СТЕКЛЯННЫХ ДВЕРЕЙ

РУЧКА ПОД 45° (670-800) 32×625×800 ММ, СТЕКЛО 8-12 ММ

Отделка	Цвет	Артикул
SSS		INH-K803-671

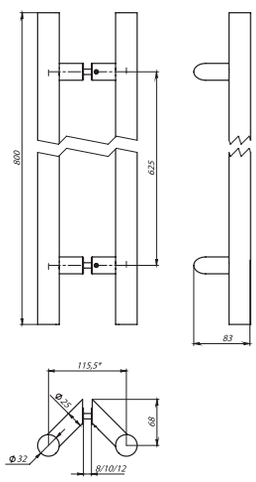

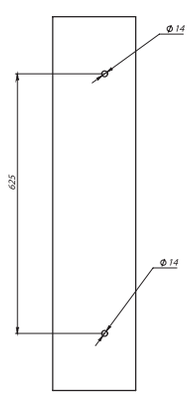

РУЧКА ПОД 45° (670-1000) 32×825×1000 ММ, СТЕКЛО 8-12 ММ

Отделка	Цвет	Артикул
SSS		INH-K803-672

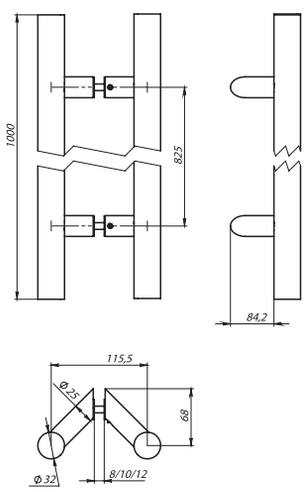

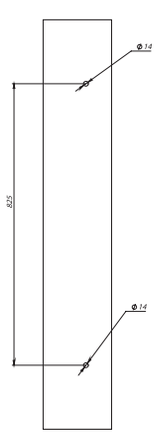

ЗАМКИ

ЗАЩЕЛКА (032)
С ОТВЕТНОЙ ЧАСТЬЮ НА СТЕНУ

Отделка	Цвет	Артикул
SSS		INH-K804-032
PSS		INH-K804-035
Gold		INH-K804-037

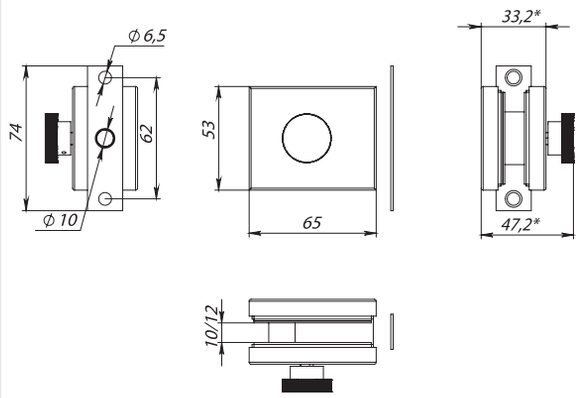

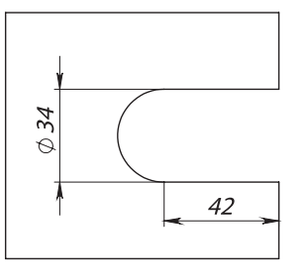

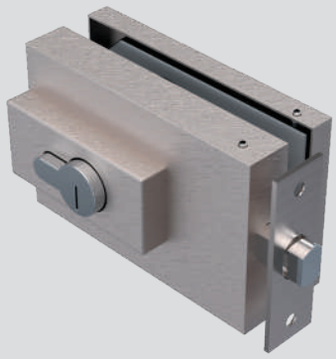

ЗАМОК (034)
ЦЕНТРАЛЬНЫЙ УГЛОВОЙ
С ОТВЕТНОЙ ЧАСТЬЮ НА СТЕНУ

Отделка	Цвет	Артикул
SSS		INH-K804-034

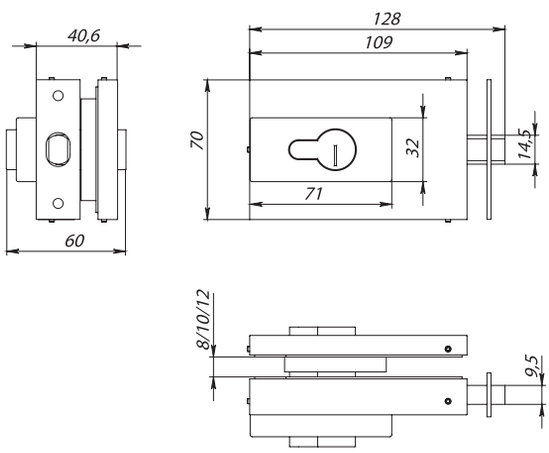

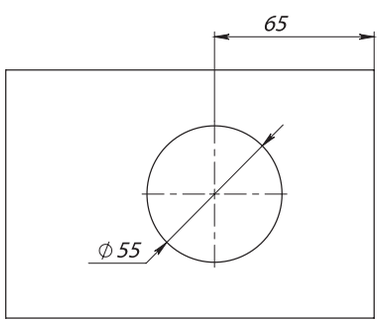

ЗАМКИ

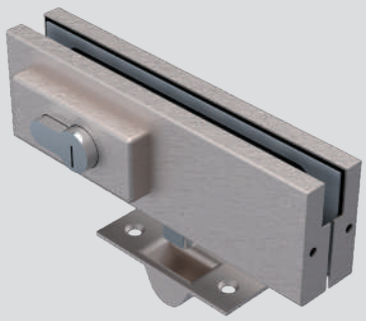

ЗАМОК (150R) С КРУГЛЫМ РИГЕЛЕМ, С ОТВЕТНОЙ ЧАСТЬЮ НА СТЕНУ

Отделка	Цвет	Артикул
SSS		INH-K804-150
PSS		INH-K804-154
Gold		INH-K804-157

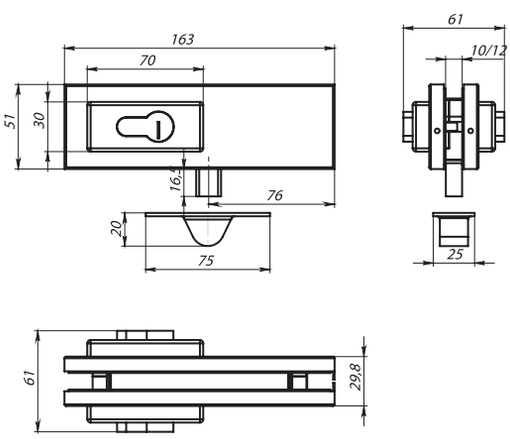

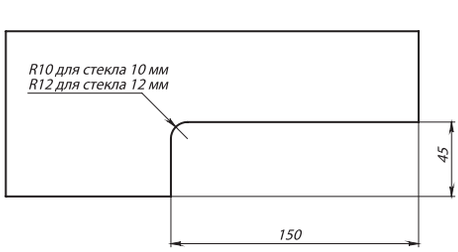

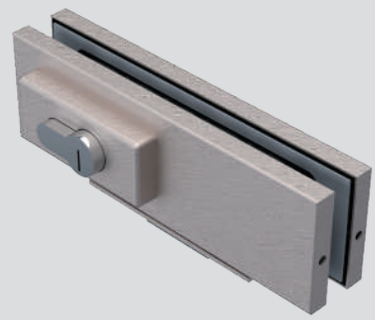

ЗАМОК (150C) ЦЕНТРАЛЬНЫЙ

Отделка	Цвет	Артикул
SSS		INH-K804-151
PSS		INH-K804-155
Gold		INH-K804-158

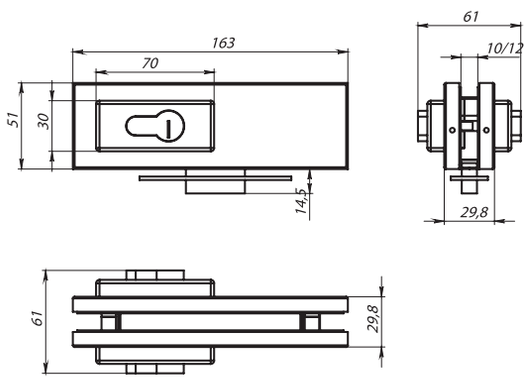

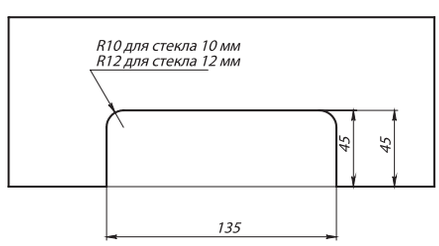

ЗАМКИ

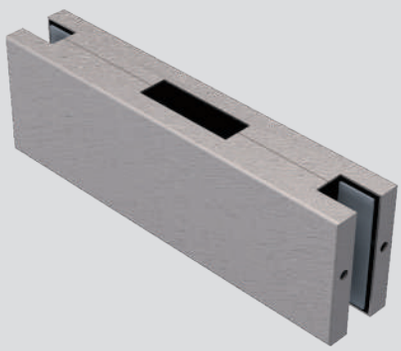

ОТВЕТНАЯ ЧАСТЬ (150К) НА СТЕКЛО ДЛЯ ЗАМКА ЦЕНТРАЛЬНОГО

Отделка	Цвет	Артикул
SSS		INH-K804-152
PSS		INH-K804-156
Gold		INH-K804-159

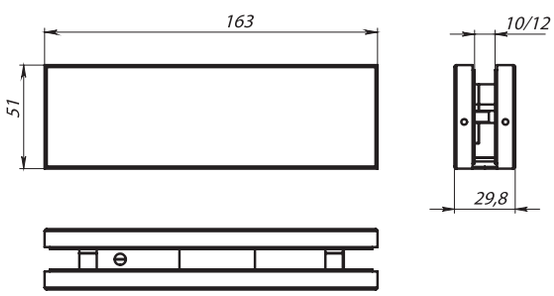

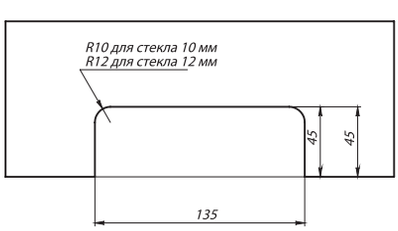

ОТВЕТНАЯ ЧАСТЬ (153) В ПОЛ ДЛЯ ЗАМКА С КРУГЛЫМ РИГЕЛЕМ С ПОДПРУЖИНЕННОЙ КРЫШКОЙ

Отделка	Цвет	Артикул
SSS		INH-K804-153

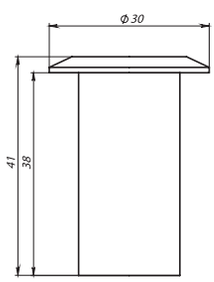

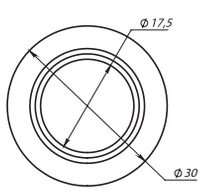

ЗАМКИ БЕЗ ОТВЕРСТИЯ В СТЕКЛЕ

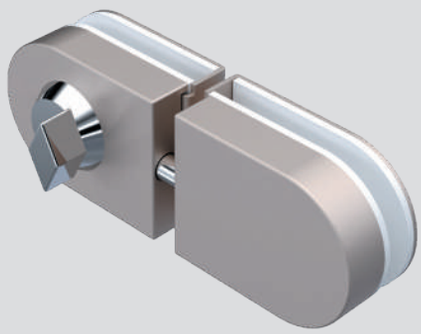

ЗАЩЕЛКА (017-2) БЕЗ СВЕРЛЕНИЯ С ОТВЕТНОЙ ЧАСТЬЮ НА СТЕКЛО

Отделка	Цвет	Артикул
SSS		INH-K804-015

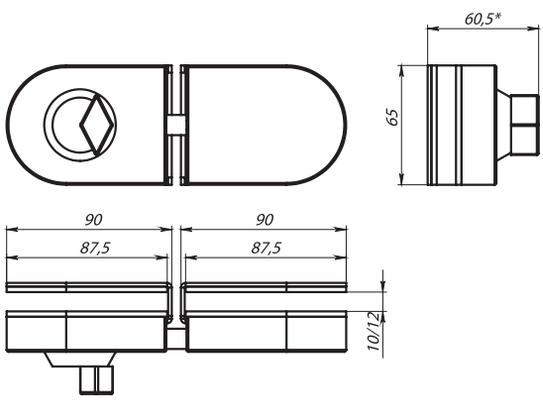

ЗАЩЕЛКА (017-1) БЕЗ СВЕРЛЕНИЯ С ОТВЕТНОЙ ЧАСТЬЮ НА СТЕНУ

Отделка	Цвет	Артикул
SSS		INH-K804-017

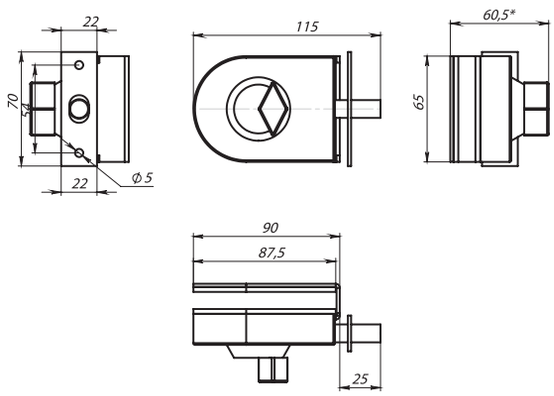

ЗАМКИ БЕЗ ОТВЕРСТИЯ В СТЕКЛЕ

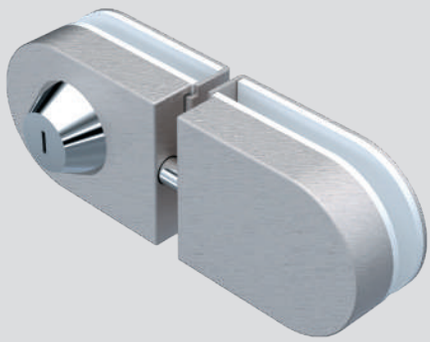

ЗАМОК (016-2) БЕЗ СВЕРЛЕНИЯ С ОТВЕТНОЙ ЧАСТЬЮ НА СТЕКЛО

Отделка	Цвет	Артикул
SSS		INH-K804-016

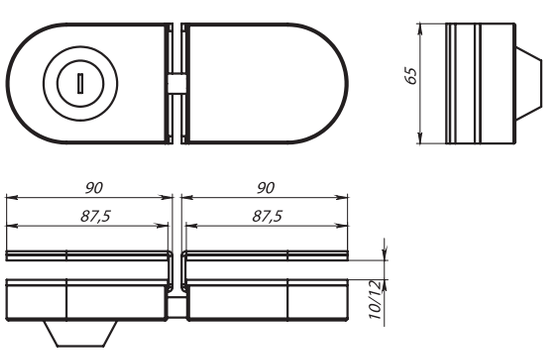

ЗАМОК (016-1) БЕЗ СВЕРЛЕНИЯ С ОТВЕТНОЙ ЧАСТЬЮ НА СТЕНУ

Отделка	Цвет	Артикул
SSS		INH-K804-018

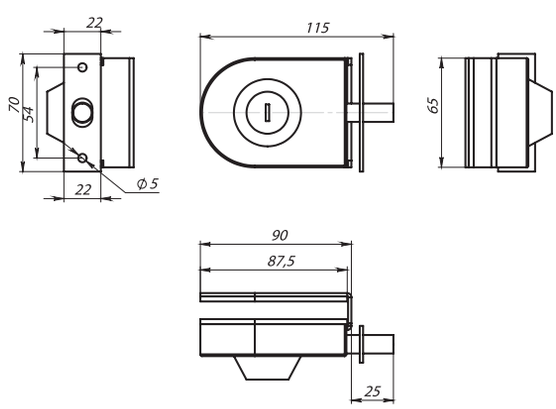

ПРОФИЛЬ 40

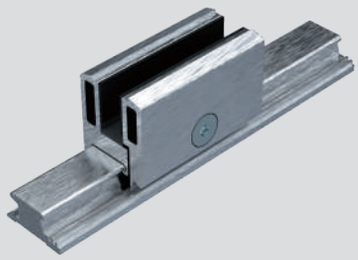

ПРОФИЛЬ 40Н БАЗА (Т-40Н) ЗАЖИМНОЙ 32.0Х40.0 ММ, БАЗА+КЛИПСЫ (9 ШТ. НА 3 М), СТЕКЛО 10-12 ММ

Отделка	Цвет	Артикул
al		INH-K811-491

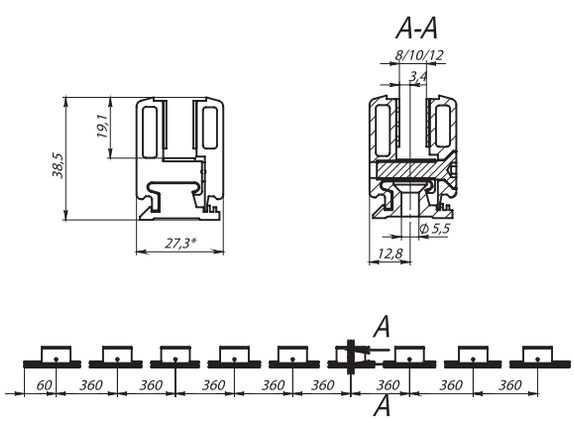

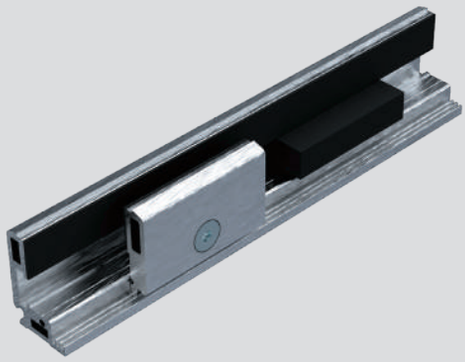

ПРОФИЛЬ 40Т БАЗА (Т-40Т) ЗАЖИМНОЙ 32.0Х40.0 ММ, БАЗА+КЛИПСЫ (9 ШТ. НА 3 М), СТЕКЛО 8-12 ММ

Отделка	Цвет	Артикул
Al		INH-K811-495

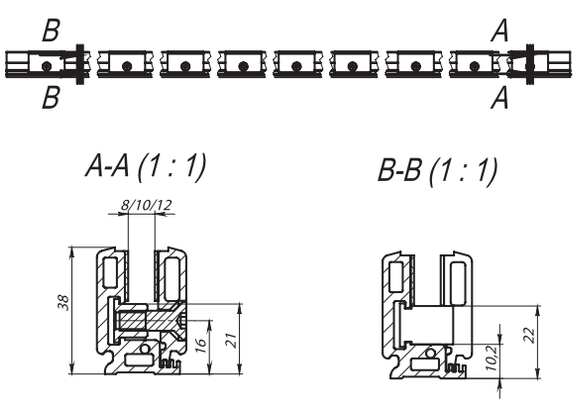

ПРОФИЛЬ 40

КРЫШКА НЕРЖАВЕЩАЯ СТАЛЬ (40K)

Отделка	Цвет	Артикул
SSS		INH-K811-492
PSS		INH-K811-496

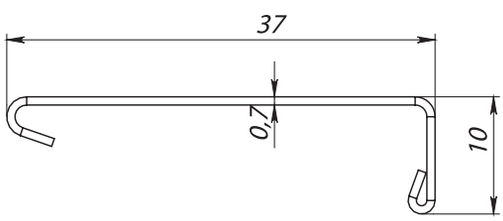

КРЫШКИ АЛЮМИНИЙ (40K AL)

Отделка	Цвет	Артикул
AL		INH-K811-493
al		INH-K811-497

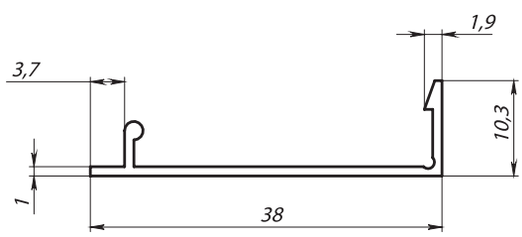

ПРОФИЛЬ 40

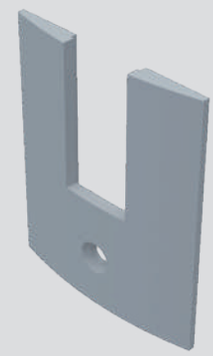

ЗАГЛУШКА НА ПРОФИЛЬ 40 (Т-40Т) ЗАЖИМНОЙ, ПЛАСТИК (КОМПЛЕКТ НА ОДНУ СТОРОНУ)

Отделка	Цвет	Артикул
серый		INH-K811-940

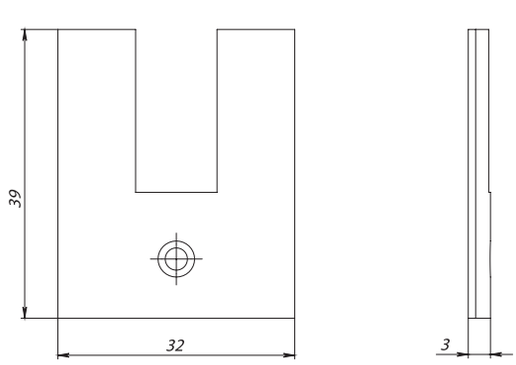

ЗАГЛУШКА НА ПРОФИЛЬ 40 ЗАЖИМНОЙ, НЕРЖАВЕЮЩАЯ СТАЛЬ

Отделка	Цвет	Артикул
SSS		INH-K811-941

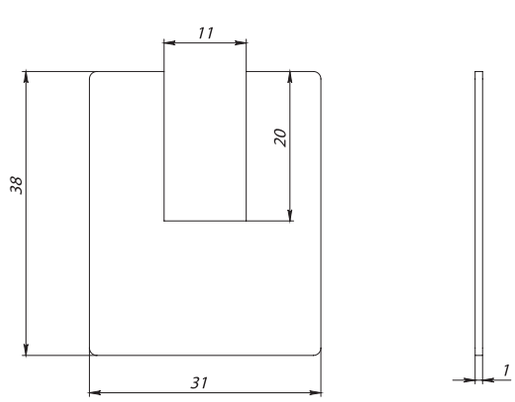

ПРОФИЛЬ 44

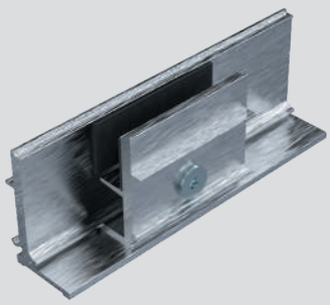

НАБОР ЗАЖИМНОЙ, ПРОФИЛЬ 44 БАЗА, L=3000ММ БЕЗ КРЫШЕК, СТЕКЛО 8.0-12.0 ММ

Отделка	Цвет	Артикул
aL		INH-K108-351

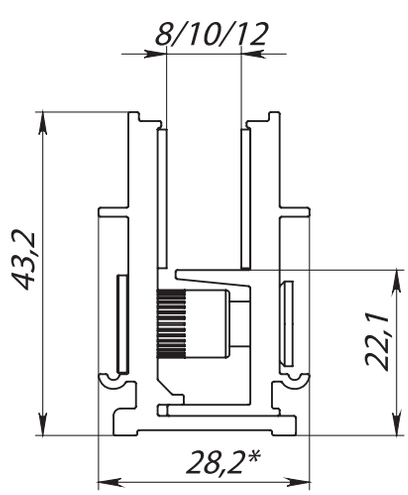

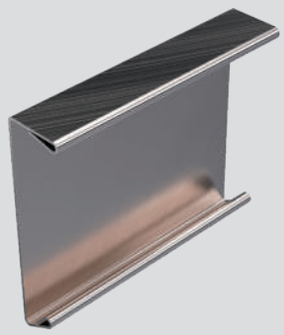

КРЫШКИ, НЕРЖАВЕЮЩАЯ СТАЛЬ (44К) НА ПРОФИЛЬ 44 L=2500 ММ, AISI 304

Отделка	Цвет	Артикул
SSS		INH-K108-551
PSS		INH-K108-695

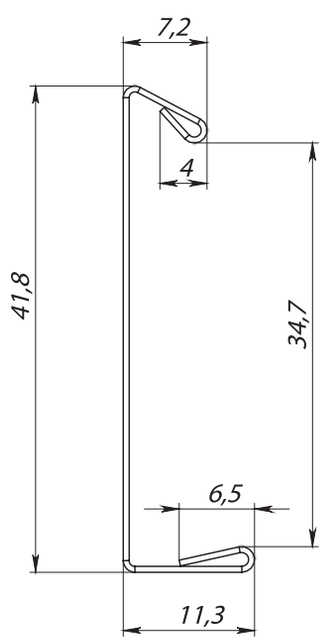

ПРОФИЛЬ 44

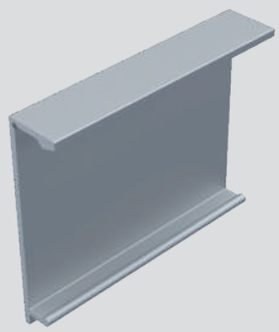

КРЫШКИ, АЛЮМИНИЙ (44К) ПРОФИЛЬ 44, L=3000ММ (2 ШТ)

Отделка	Цвет	Артикул
AL		INH-K108-318
al		INH-K108-549

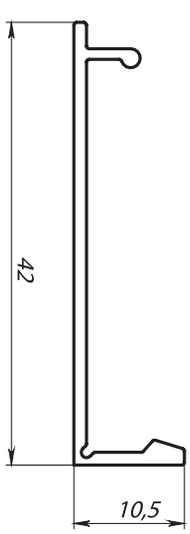

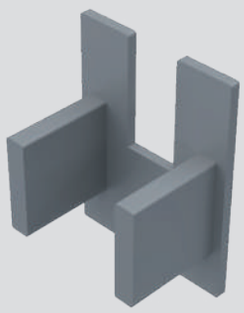

ТОРЦЕВАЯ ЗАГЛУШКА НА ПРОФИЛЬ 44, ПВХ

Отделка	Цвет	Артикул
серый		INH-K108-559

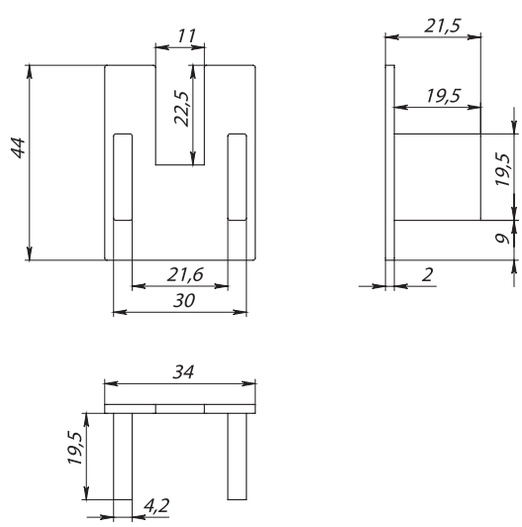

ОПОРНЫЙ ПРОФИЛЬ ИЗ АЛЮМИНИЯ

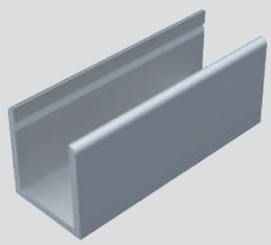

ПРОФИЛЬ 22 (T-22) П-ОБРАЗНЫЙ НИЖНИЙ 20 ММ, КРАТНО 3 М

Отделка	Цвет	Артикул
AL		INH-K811-622

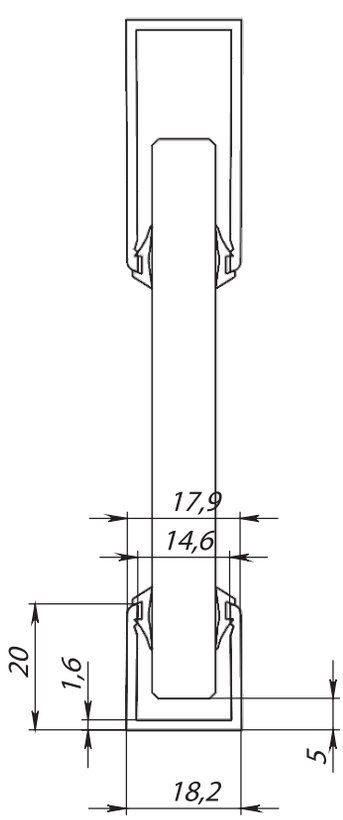

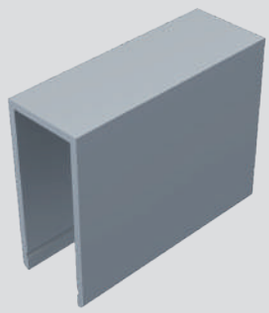

ПРОФИЛЬ 24 (T-24) П-ОБРАЗНЫЙ ВЕРХНИЙ 40 ММ, КРАТНО 3 М

Отделка	Цвет	Артикул
AL		INH-K811-624

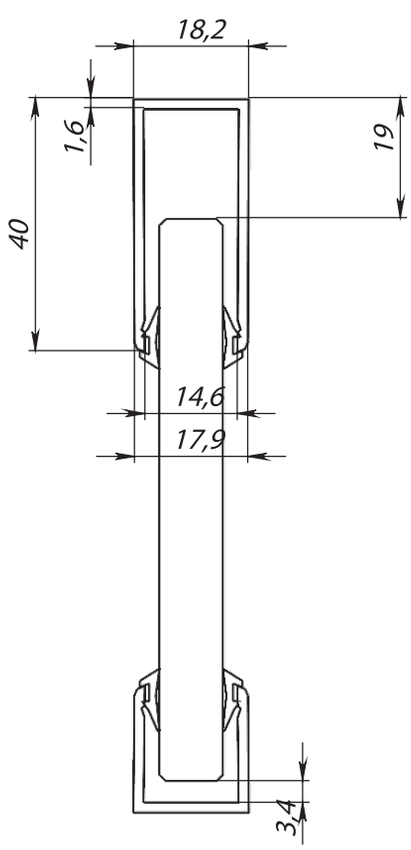

ОПОРНЫЙ ПРОФИЛЬ ИЗ АЛЮМИНИЯ

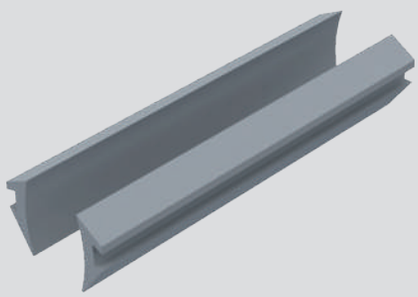

УПЛОТНИТЕЛЬ ДЛЯ П-ОБРАЗНОГО ПРОФИЛЯ 22 И ПРОФИЛЯ 24, СТЕКЛО 8 ММ

Отделка	Цвет	Артикул
серый		INH-K811-620

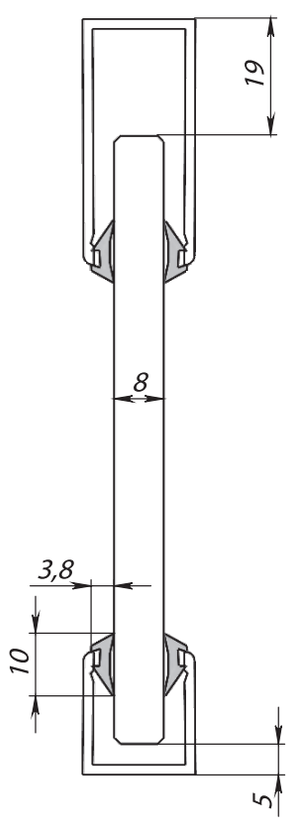

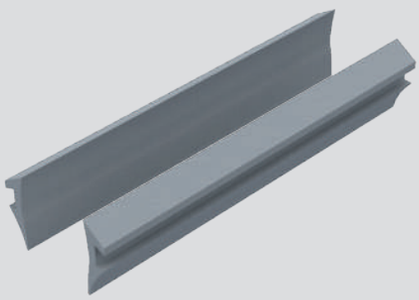

УПЛОТНИТЕЛЬ ДЛЯ П-ОБРАЗНОГО ПРОФИЛЯ 22 И ПРОФИЛЯ 24, СТЕКЛО 10 ММ

Отделка	Цвет	Артикул
серый		INH-K811-621
BLC		INH-K811-623

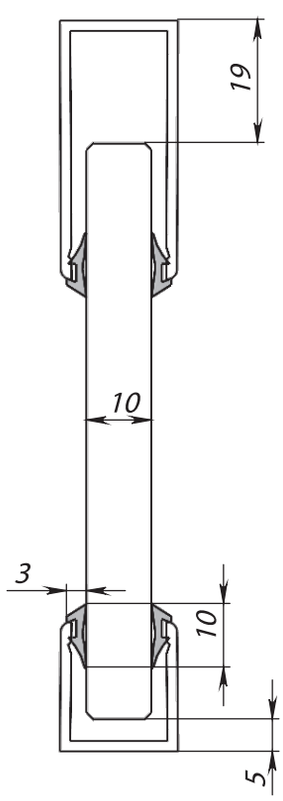

ОПОРНЫЙ ПРОФИЛЬ ИЗ АЛЮМИНИЯ

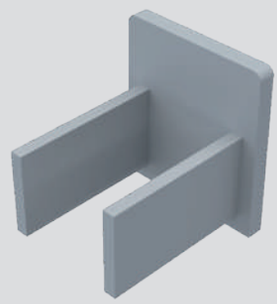

ЗАГЛУШКА НА ПРОФИЛЬ 22 (Т-22), ПЛАСТИК

Отделка	Цвет	Артикул
серый		INH-K811-627

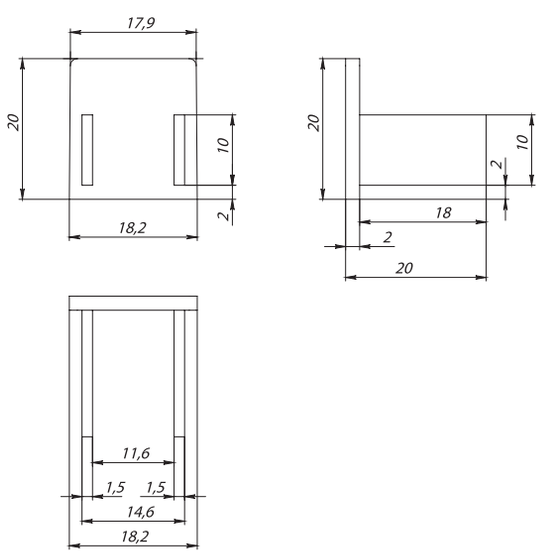

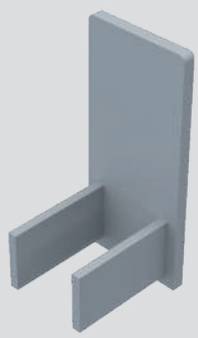

ЗАГЛУШКА НА ПРОФИЛЬ 24 (Т-24), ПЛАСТИ

Отделка	Цвет	Артикул
серый		INH-K811-628

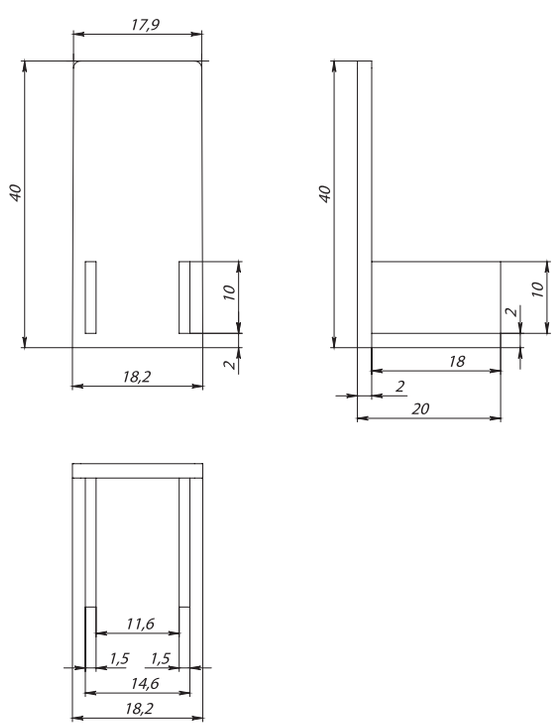

ОПОРНЫЙ ПРОФИЛЬ ИЗ АЛЮМИНИЯ

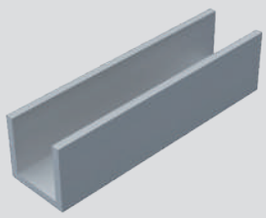

ПРОФИЛЬ 13, П-ОБРАЗНЫЙ 13X13X13 * 1.5 ММ, КРАТНО 3 М

Отделка	Цвет	Артикул
AL		INH-K811-023

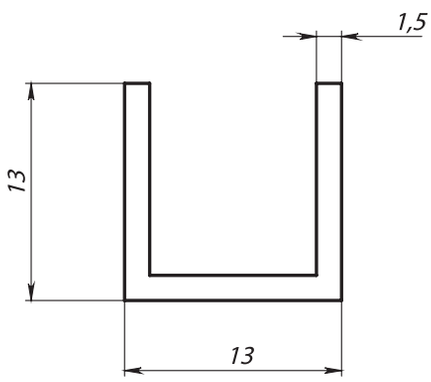

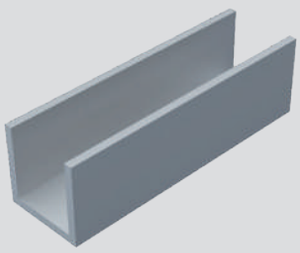

ПРОФИЛЬ 15, П-ОБРАЗНЫЙ 15X15X15 * 1.5 ММ, КРАТНО 3 М

Отделка	Цвет	Артикул
AL		INH-K811-025

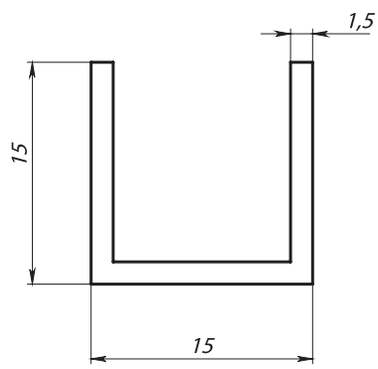

П-ОБРАЗНЫЙ ПРОФИЛЬ ИЗ НЕРЖ. СТАЛИ

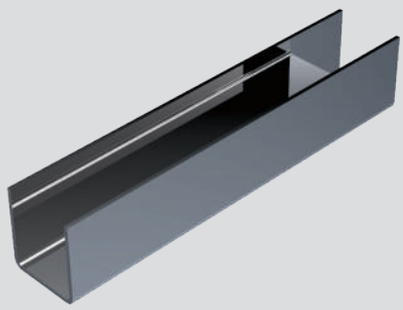

ПРОФИЛЬ (П-08-2500) П-ОБРАЗНЫЙ 10,0X8.2 (ВН)X10,0 ММ, L=2500, СТЕКЛО 8.0 ММ

Отделка	Цвет	Артикул
PSS		INH-K811-808

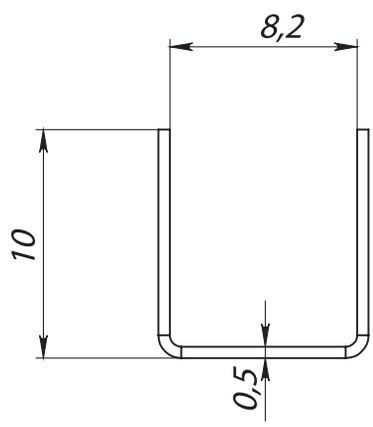

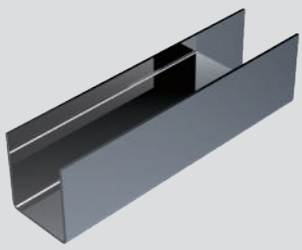

ПРОФИЛЬ (П-10-2500) П-ОБРАЗНЫЙ 13.0X11.0 (ВН) X13.0, L=2500, СТЕКЛО 10,0 ММ

Отделка	Цвет	Артикул
PSS		INH-K811-813

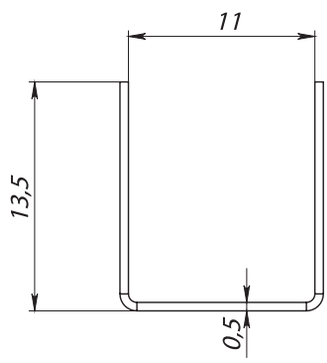

П-ОБРАЗНЫЙ ПРОФИЛЬ ИЗ НЕРЖ. СТАЛИ

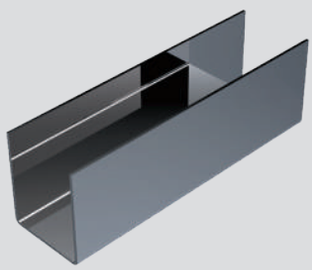

ПРОФИЛЬ (П-12-2500) П-ОБРАЗНЫЙ 16.5Х13.0 (ВН)Х16.5, L=2500, СТЕКЛО 12.0 ММ

Отделка	Цвет	Артикул
PSS		INH-K811-809
SSS		INH-K811-812

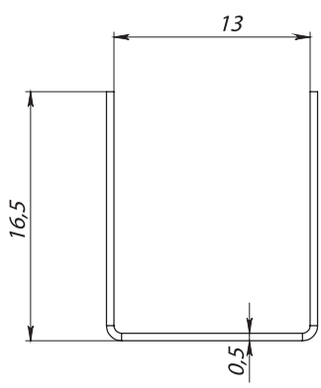

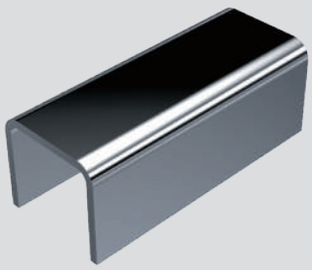

ПРОФИЛЬ (П-16-2500) П-ОБРАЗНЫЙ 21Х18.5, СТЕКЛО 16.0 ММ, L=2500

Отделка	Цвет	Артикул
PSS		INH-K811-816
SSS		INH-K811-817

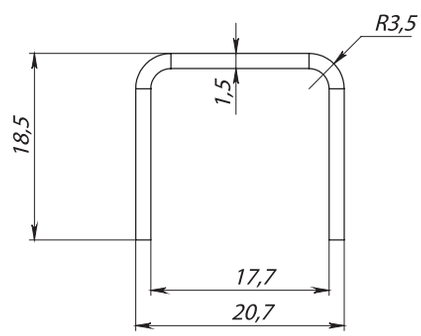

ЗАМКИ

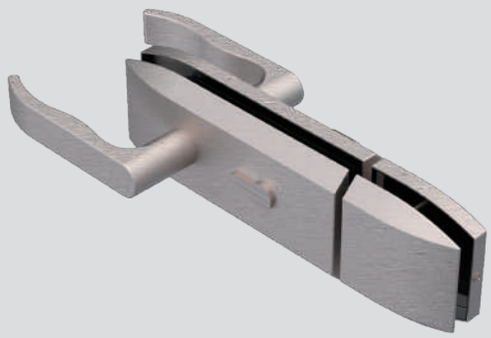

ЗАМОК (013-2) БЕЗ ПРИТВОРА, С ОТВЕТНОЙ ЧАСТЬЮ НА СТЕКЛО

Отделка	Цвет	Артикул
SSS		INH-K804-013

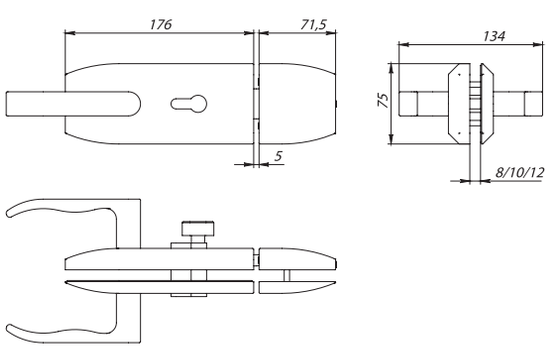

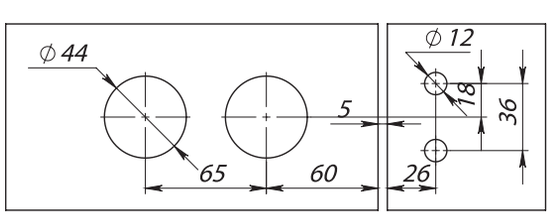

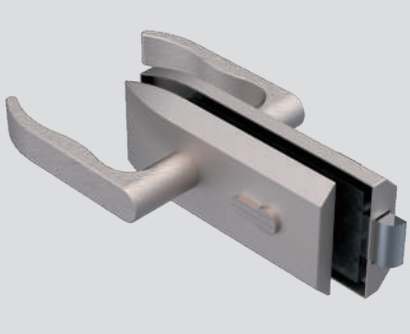

ЗАМОК (013-1) С ПРИТВОРОМ, С ОТВЕТНОЙ ЧАСТЬЮ НА СТЕН

Отделка	Цвет	Артикул
SSS		INH-K804-014

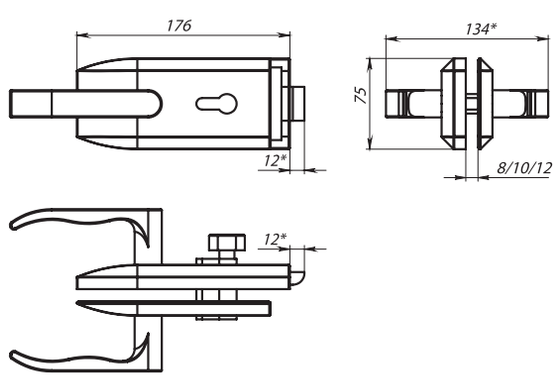

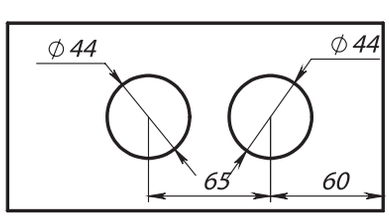

ЗАМКИ

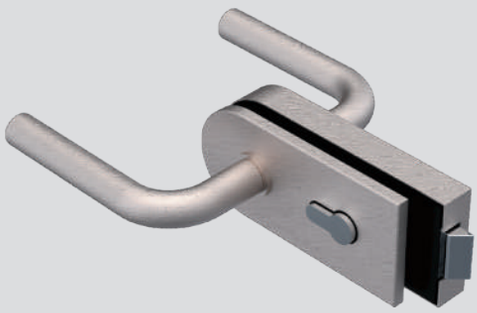

ЗАМОК (86-1) С НАЖИМНОЙ РУЧКОЙ, ПРИТВОРОМ

Отделка	Цвет	Артикул
SSS		INH-K804-860
AL		INH-K804-861
SNP		INH-K804-868
BLC		INH-K804-881

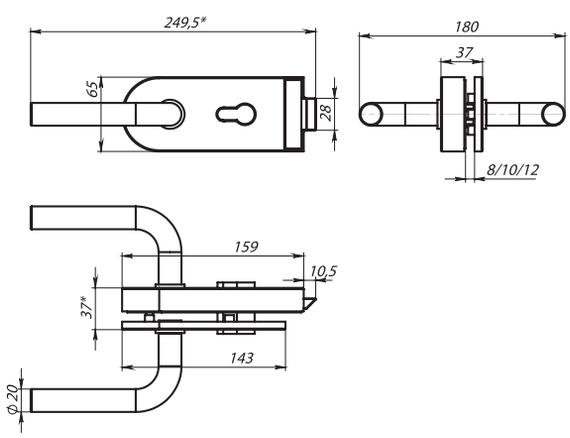

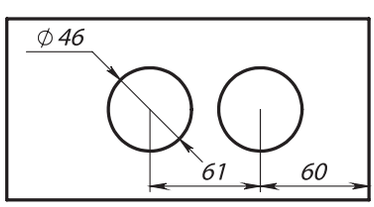

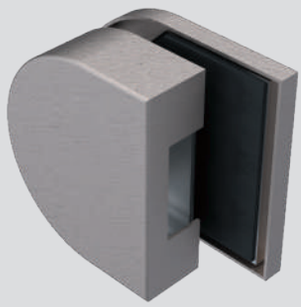

ОТВЕТНАЯ ЧАСТЬ НА СТЕКЛО (86-3)

Отделка	Цвет	Артикул
SSS		INH-K804-862
AL		INH-K804-863
SNP		INH-K804-869
BLC		INH-K804-883

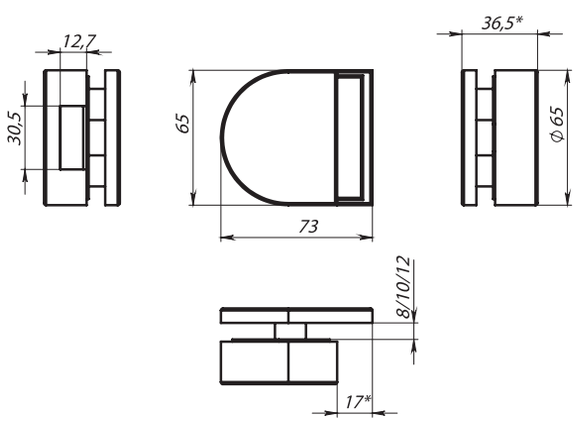

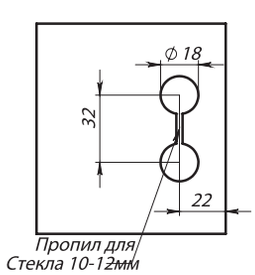

ЗАМКИ

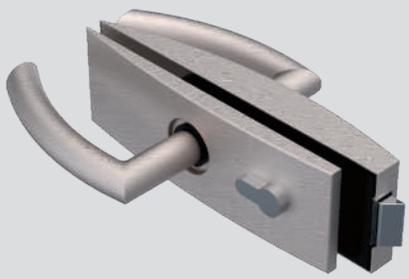

ЗАМОК (87-1) С НАЖИМНОЙ РУЧКОЙ, ПРИТВОРОМ

Отделка	Цвет	Артикул
SSS		INH-K804-870
AL		INH-K804-871
SNP		INH-K804-878

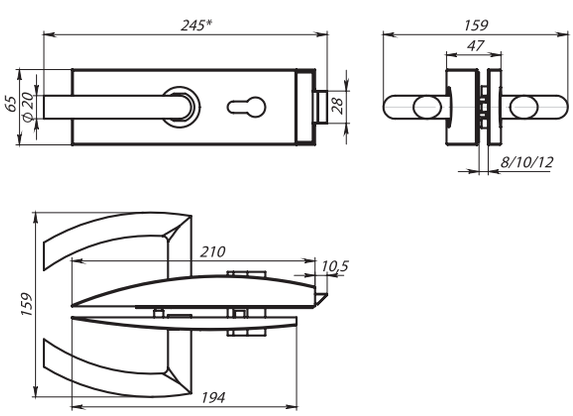

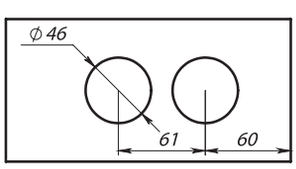

ОТВЕТНАЯ ЧАСТЬ НА СТЕКЛО (87-3) НА СТЕКЛО

Отделка	Цвет	Артикул
SSS		INH-K804-872
AL		INH-K804-873
SNP		INH-K804-879

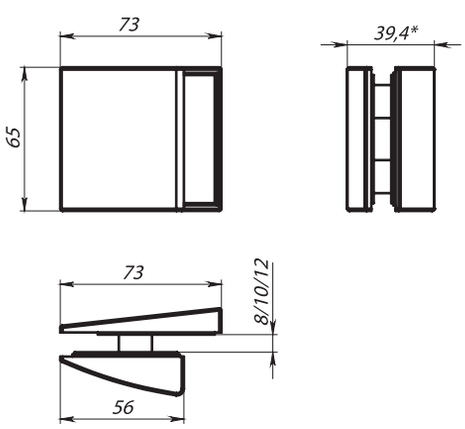

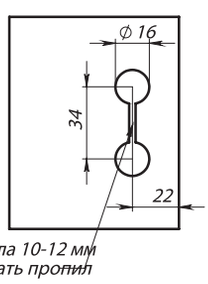

ЗАМКИ

ОТВЕТНАЯ ЧАСТЬ НА СТЕНУ (87-6)

Отделка	Цвет	Артикул
SSS		INH-K804-876
AL		INH-K804-877

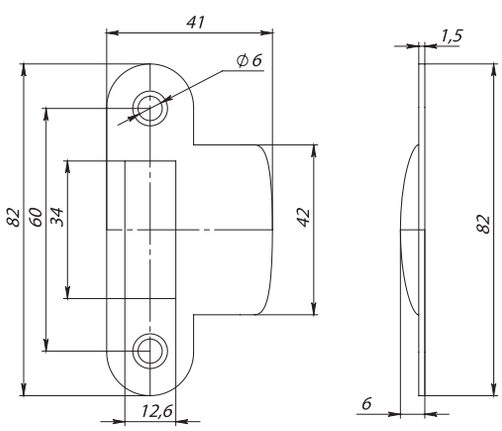

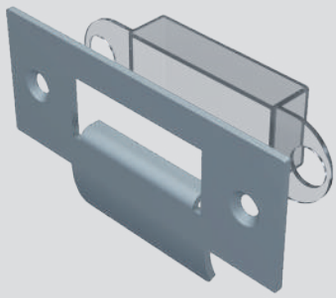

ОТВЕТНАЯ ЧАСТЬ (87-6 AL) С ВКЛАДЫШЕМ

Отделка	Цвет	Артикул
SSS		INH-K804-859
AL		INH-K804-858

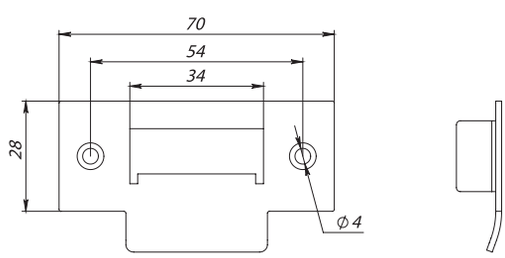

САНТЕХНИЧЕСКИЕ ЗАЩЕЛКИ

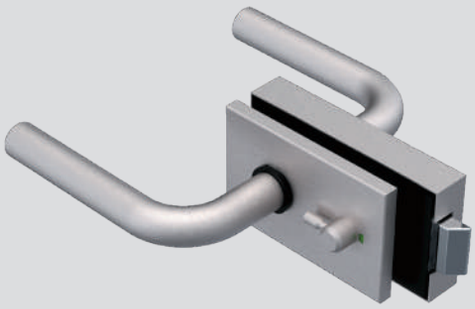

ЗАЩЕЛКА САНТЕХНИЧЕСКАЯ (85-1) С ИНДИКАТОРОМ, С ПРИТВОРОМ

Отделка	Цвет	Артикул
SSS		INH-K804-850
AL		INH-K804-851

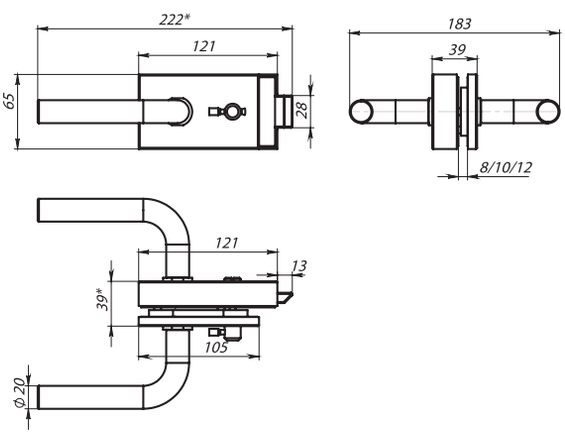

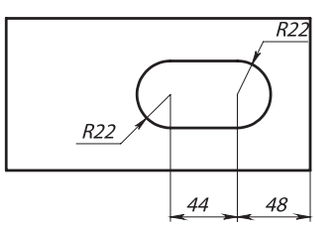

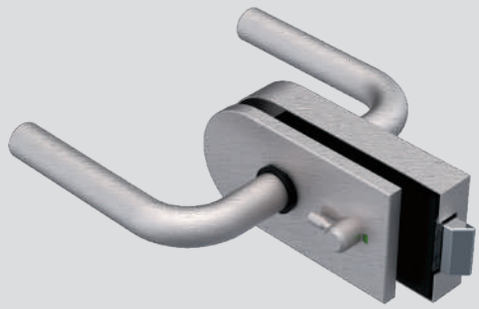

ЗАЩЕЛКА САНТЕХ (84-1) С ИНДИКАТОРОМ, С ПРИТВОРОМ

Отделка	Цвет	Артикул
SSS		INH-K804-856
AL		INH-K804-857

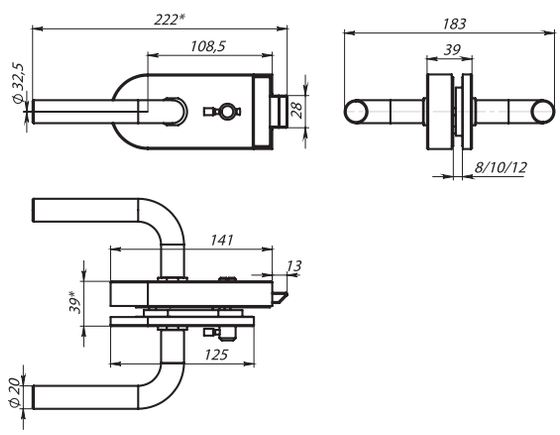

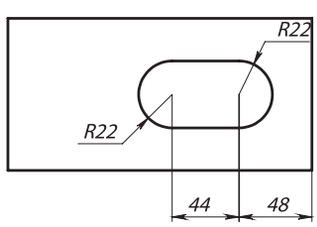

ПЕТЛИ

ПЕТЛЯ (85-4) НА КОРОБКУ

Отделка	Цвет	Артикул
SSS		INH-K804-854
AL		INH-K804-855

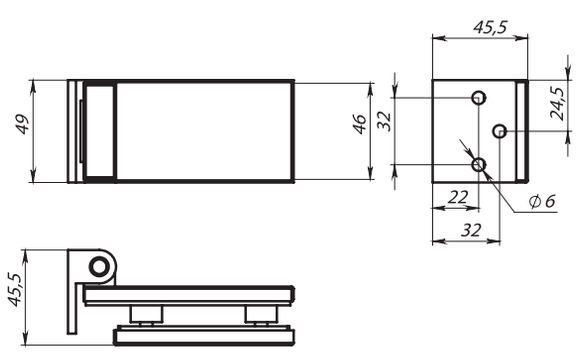

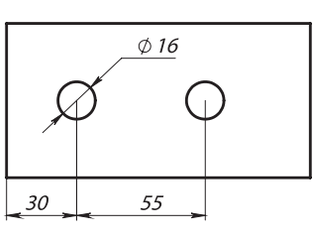

ПЕТЛЯ (86-5) НА КОРОБКУ

Отделка	Цвет	Артикул
SSS		INH-K804-864
AL		INH-K804-865
BLC		INH-K804-885

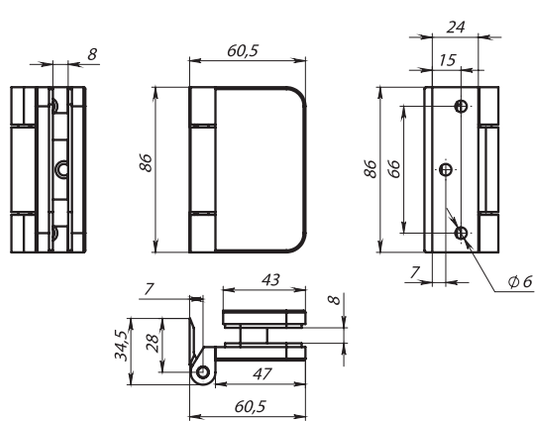

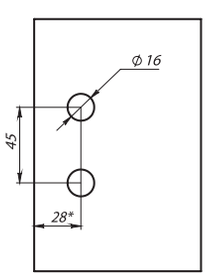

ПЕТЛИ

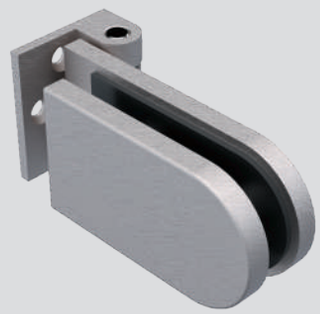

ПЕТЛЯ (86-4) НА КОРОБКУ

Отделка	Цвет	Артикул
SNP		INH-K804-866
AL		INH-K804-867
BLC		INH-K804-884

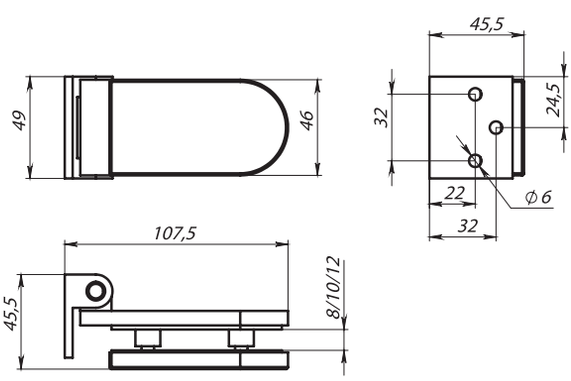

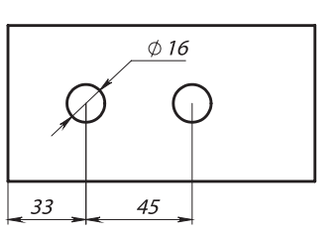

ПЕТЛЯ (87-4)

Отделка	Цвет	Артикул
SNP		INH-K804-874
AL		INH-K804-875

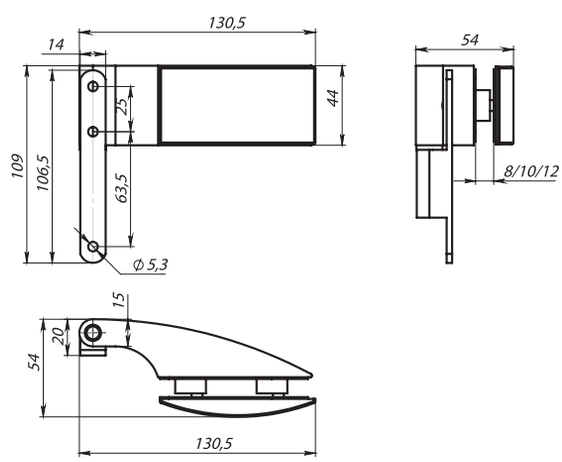

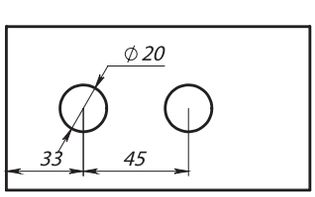

АЛЮМИНИЕВЫЕ ДВЕРНЫЕ КОРОБКИ

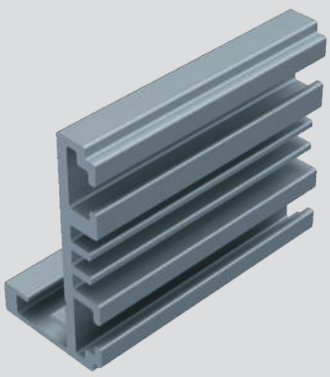

КОМПЛЕКТ (801) L-ОБР. ДВЕРНОЙ КОРОБКИ, 2300+2300+1300 ММ

Отделка	Цвет	Артикул
AL		INH-K804-801

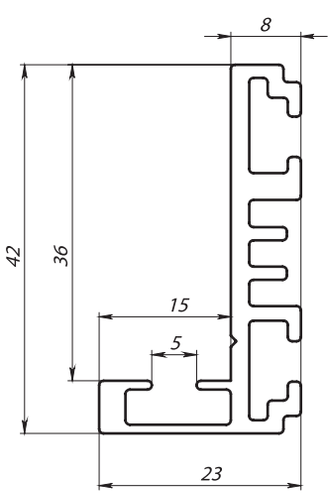

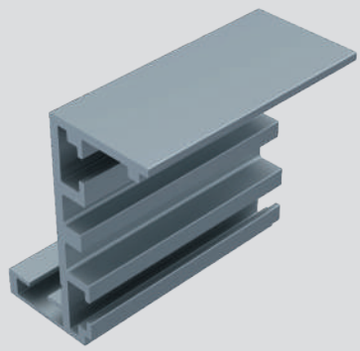

КОМПЛЕКТ (802) Z-ОБР. ДВЕРНОЙ КОРОБКИ 2300+2300+1300 ММ

Отделка	Цвет	Артикул
AL		INH-K804-802

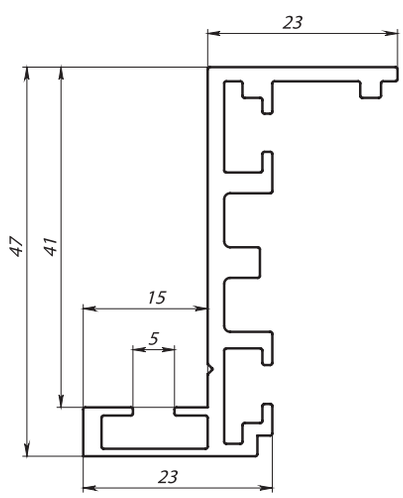

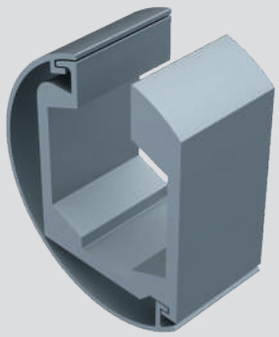

ТРЕК (610) НА СТЕНУ, L=4000 ММ

Отделка	Цвет	Артикул
ALI		INH-K814-610

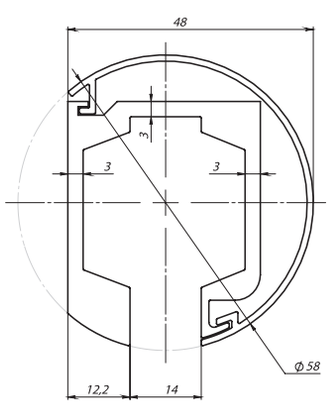

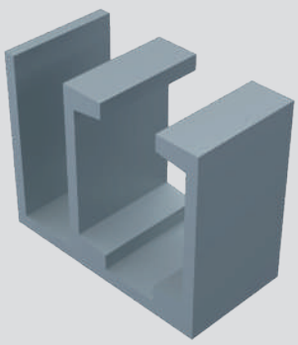

ТРЕК (611) С ДЕРЖАТЕЛЕМ НЕПОДВИЖНОЙ ПАНЕЛИ, L=4000 ММ

Отделка	Цвет	Артикул
AL		INH-K814-611

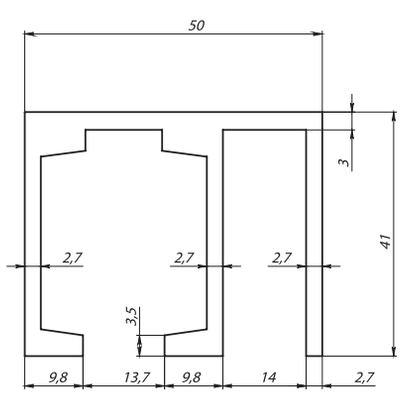

АУРА

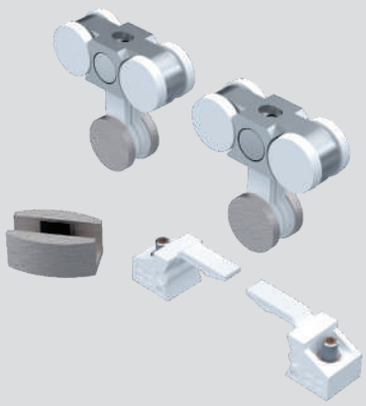

КОМПЛЕКТ (613) МАЛЫЙ, 2 КАРЕТКИ, 2 СТОПОРА, 1 НАПРАВЛЯЮЩАЯ

Отделка	Цвет	Артикул
SSS		INH-K814-613

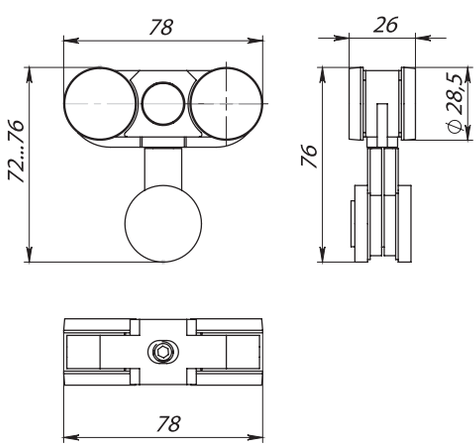

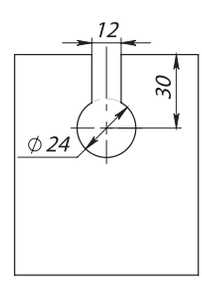

КОМПЛЕКТ (612) БОЛЬШОЙ, 2 КАРЕТКИ, 2 СТОПОРА, 1 НАПРАВЛЯЮЩА

Отделка	Цвет	Артикул
SSS		INH-K814-612

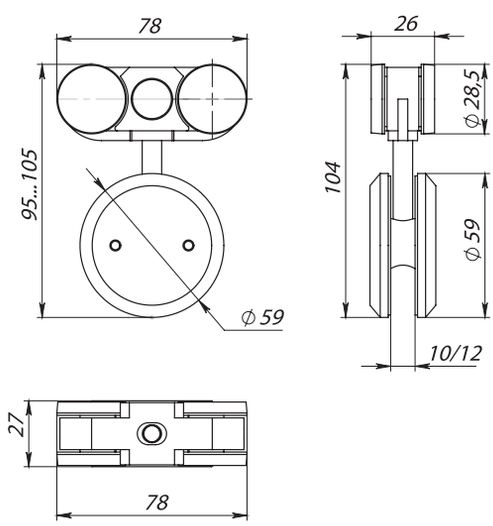

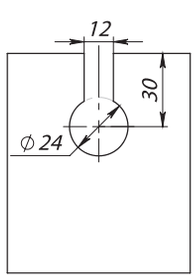

АУРА

ЗАГЛУШКА (614-L) ДЛЯ ПРОФИЛЯ (ЛЕВАЯ)

Отделка	Цвет	Артикул
BLC		INH-K812-614

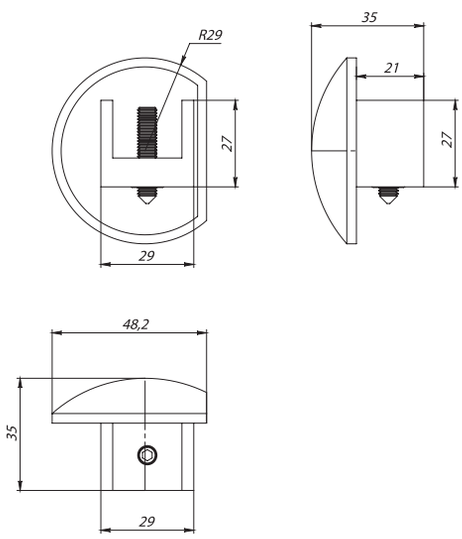

ЗАГЛУШКА (614-R) ДЛЯ ПРОФИЛЯ (ПРАВАЯ)

Отделка	Цвет	Артикул
BLC		INH-K812-615

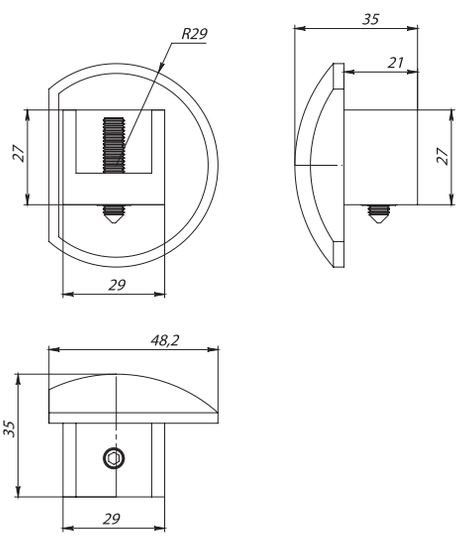

СЕРИЯ ВЕКТОР

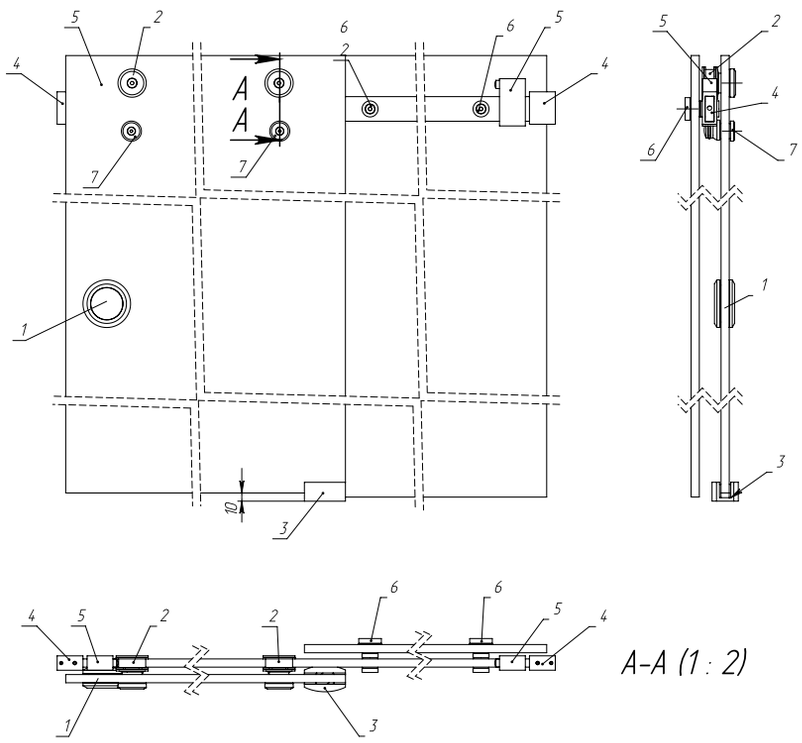

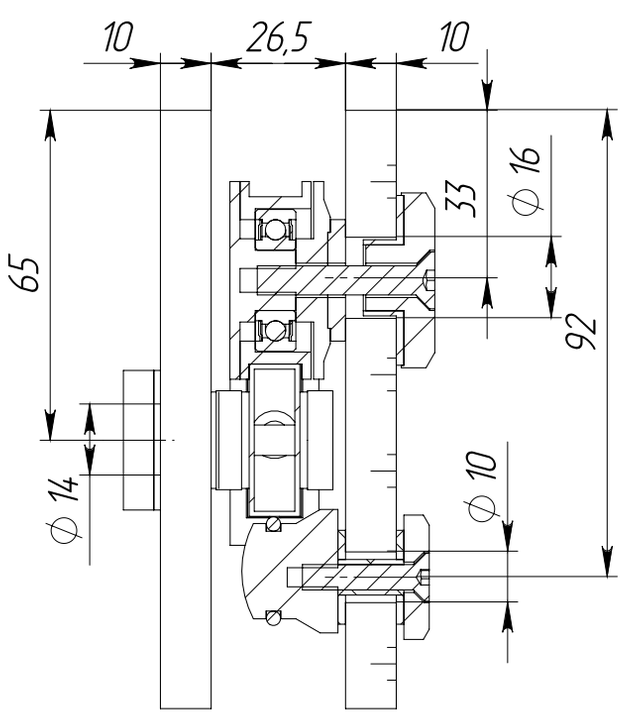

ВЕКТОР

КАРЕТКА (810) ПЛОСКАЯ ПОД ЗЕНКОВКУ

Отделка	Цвет	Артикул
SSS		INH-K805-810

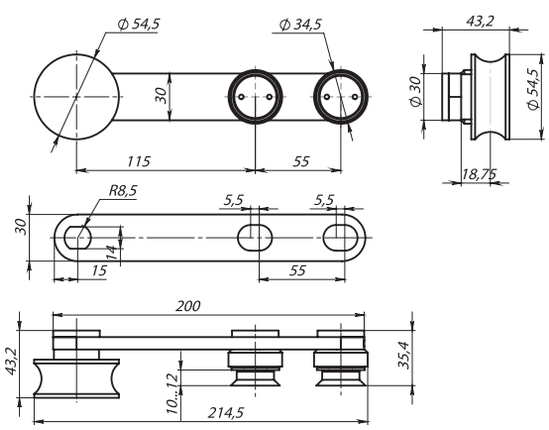

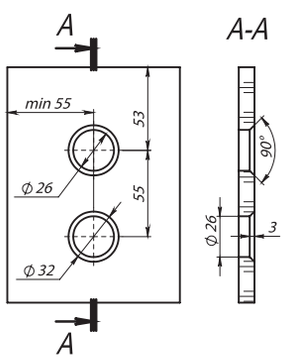

КАРЕТКА (810А) ПЛОСКАЯ БЕЗ ЗЕНКОВКИ

Отделка	Цвет	Артикул
SSS		INH-K805-811

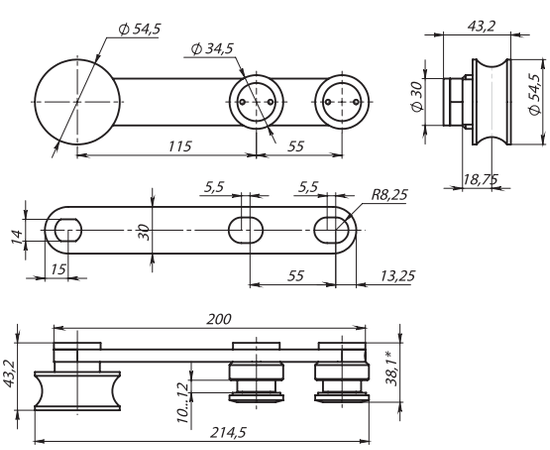

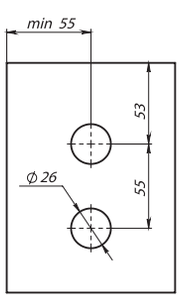

СЕРИЯ ВЕКТОР

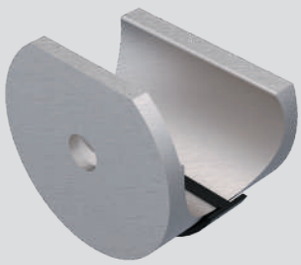

КРЕПЛЕНИЕ (830) ТРЕКА Ø25 ММ НА ПРОЕМ

Отделка	Цвет	Артикул
SSS		INH-K805-830

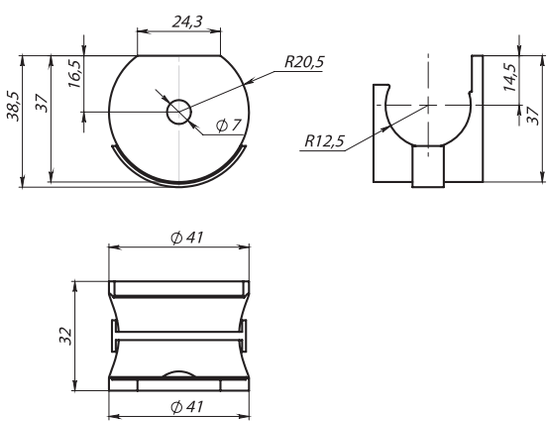

КРЕПЛЕНИЕ (832) ТРЕКА Ø25 ММ К СТЕНЕ

Отделка	Цвет	Артикул
SSS		INH-K805-832

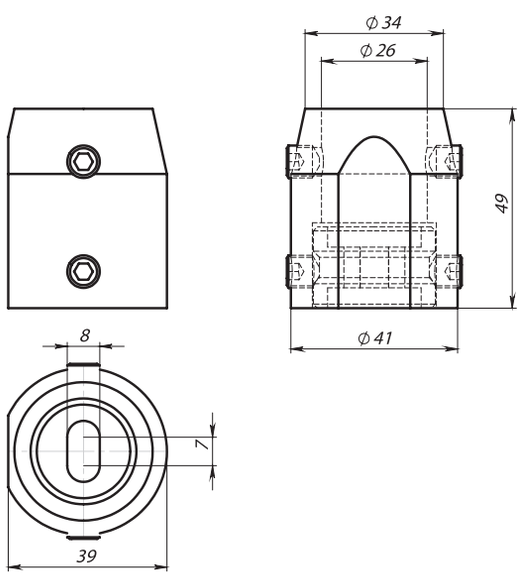

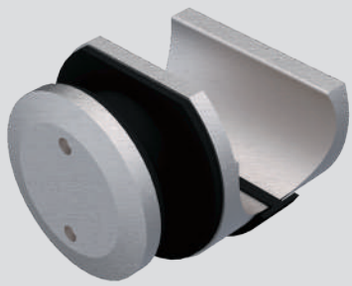

КРЕПЛЕНИЕ (831А) ТРЕКА Ø25 ММ К СТЕКЛУ БЕЗ ЗЕНКОВКИ

Отделка	Цвет	Артикул
SSS		INH-K805-831

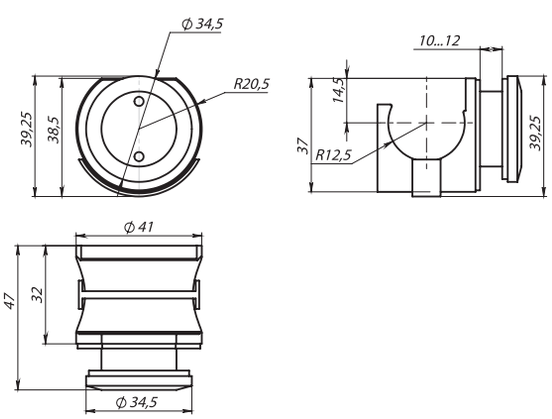

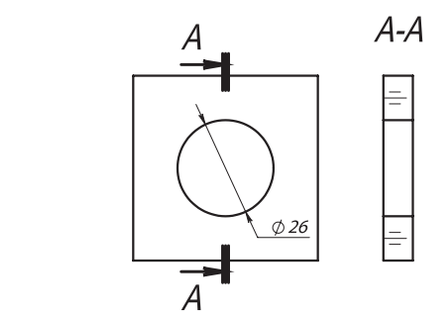

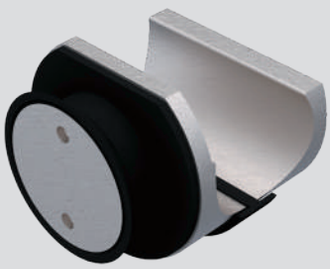

КРЕПЛЕНИЕ (831) ТРЕКА Ø25 ММ К СТЕКЛУ ПОД ЗЕНКОВКУ

Отделка	Цвет	Артикул
SSS		INH-K805-833

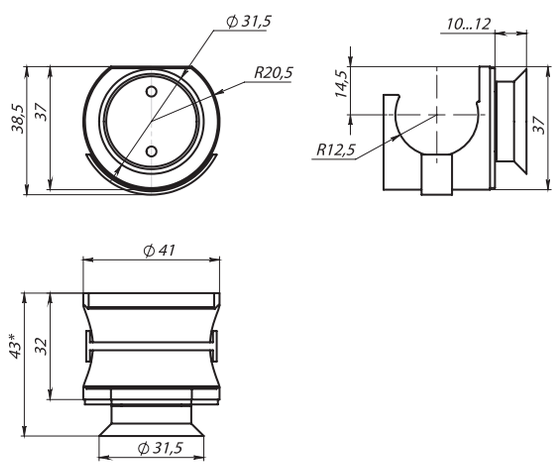

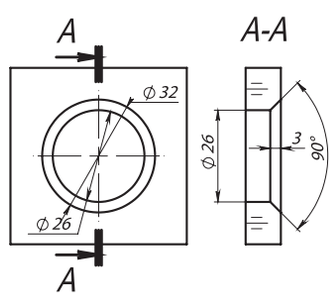

СЕРИЯ ВЕКТОР

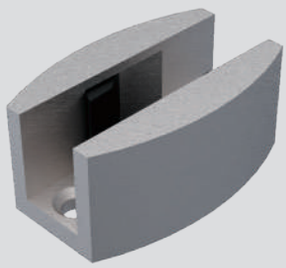

НАПРАВЛЯЮЩАЯ НИЖНЯЯ (834) ДЛЯ ОТКАТНОЙ ДВЕРИ

Отделка	Цвет	Артикул
SSS		INH-K805-834

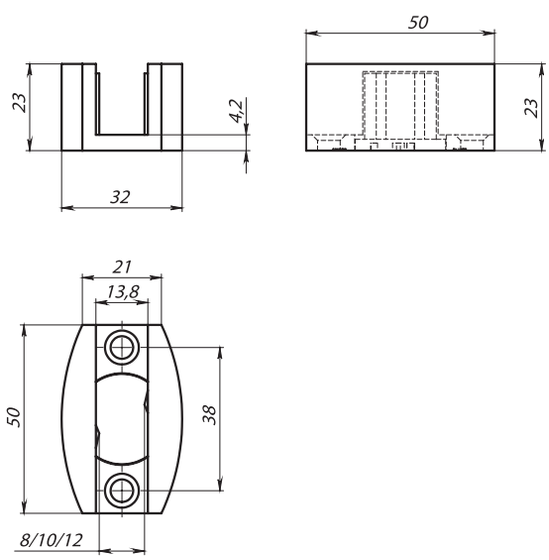

КОМПЛЕКТ 2 ШТ СТОПОРОВ (840 R+840 L) ЛЕВЫЙ+ПРАВЫЙ, ТРЕК Ø25 ММ

Отделка	Цвет	Артикул
SSS		INH-K805-840

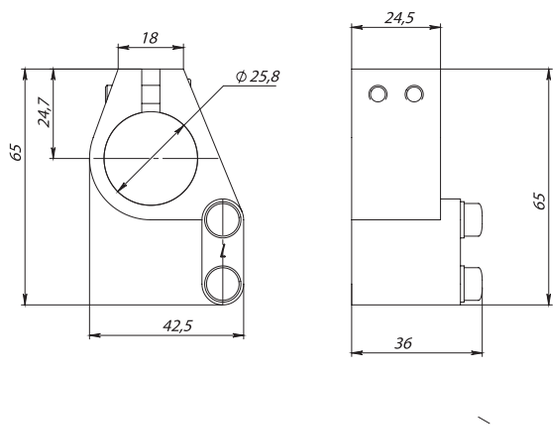

Фурнитура для цельностеклянных душевых кабин и ограждений

Душевые кабины из стекла пользуются популярностью. Это обусловлено их компактностью, аккуратностью, привлекательным дизайном, который не утяжеляет пространство.

Обязательная часть таких конструкций — подходящая для них фурнитура. Для того, чтобы смонтировать кабину или стеклянную перегородку, могут потребоваться следующие комплектующие:

- петли (компактные держатели стеклянного полотна)
- раздвижные системы (наделяют стеклянные полотна функцией открытия и закрытия проема за счет роликов, едущих по направляющим трекам)
- коннекторы (для надежного соединения стеклянных элементов друг с другом в процессе монтажа)
- ручки-кнобы (удобство входа и выхода при отсутствии поворотного механизма)
- соединители штанги (соединяют между собой направляющие)
- держатели стекла (надежно фиксируют стеклянные полотна)
- треки и штанги (треки — профили закрытого типа, которые маскируют роликовый механизм; штанги предназначены для надёжной фиксации неподвижных перегородок)
- профиль (обеспечивает надежную фиксацию стекла, не нанося ему повреждений)
- уплотнители ПВХ (предназначены для герметизации сантехники, которая необходима для предотвращения протечек воды за пределы душевой кабины).

Всю фурнитуру необходимо подбирать, исходя из технических параметров, чтобы она могла прослужить длительное время, не теряя своих характеристик. Обязательно нужно учитывать, что конструкция будет использоваться в условиях постоянной влажности и высокой температуры.

Получить больше информации можно по телефону 8 (495) 260–38–68. Специалисты «Иноксхаб» ответят на ваши вопросы и помогут подобрать необходимые комплектующие.

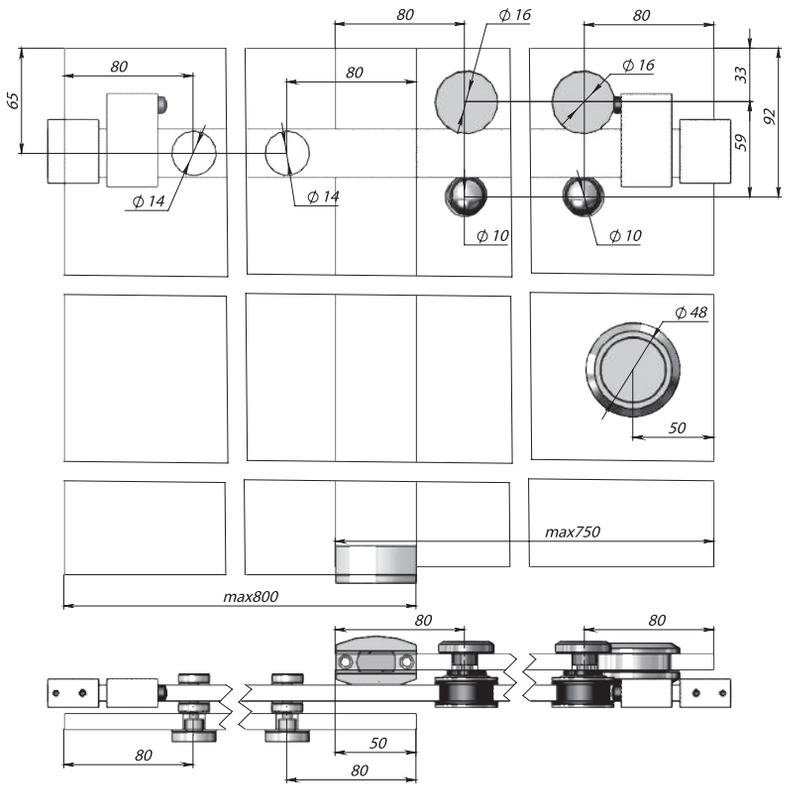
80
ϕ 16
80
65
80
80
ϕ 16
33
92
59
ϕ 14
ϕ 14
ϕ 10
ϕ 10
ϕ 48
50
max750
max800
80
80
80
50
80

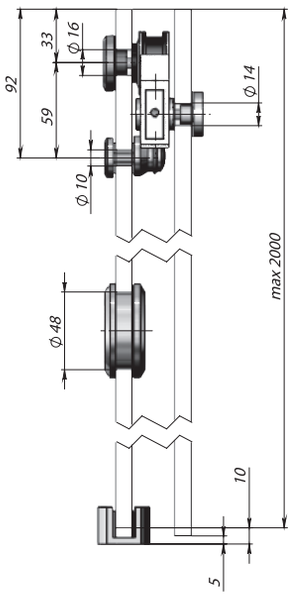
92
33
ϕ 16
59
ϕ 14
ϕ 10
max 2000
ϕ 48
10
5

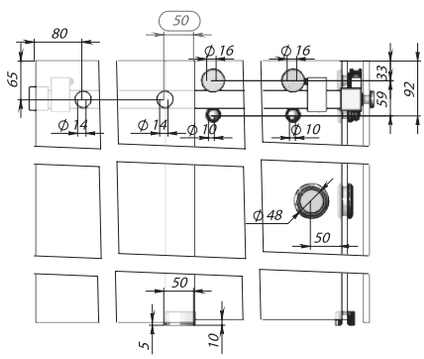
50
80
65
ϕ 16
ϕ 16
33
59
92
ϕ 14
ϕ 14
ϕ 10
ϕ 10
ϕ 48
50
50
5
10

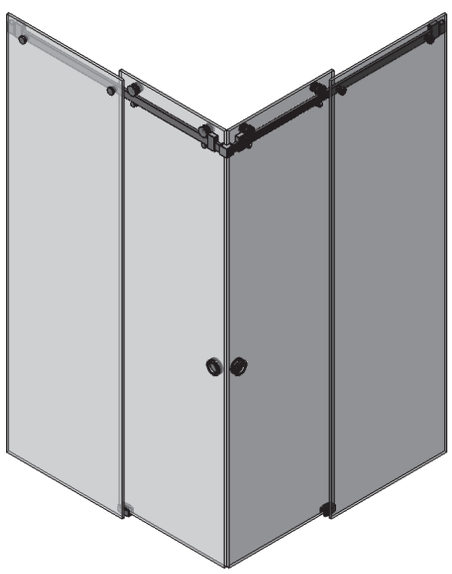

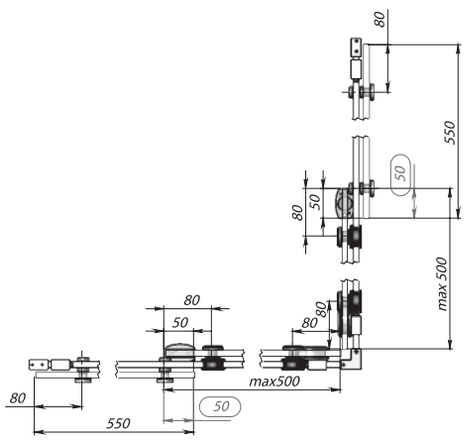
80
550
50
80
50
max 500
80
50
80
80
max500
80
50
550

КОМПЛЕКТ ДУШЕВОЙ (400) РАЗДВИЖНОЙ СИСТЕМЫ SUS 304

Отделка	Цвет	Артикул
PSS		INH-K806-400
SSS		INH-K806-401
Bronze		INH-K806-402
Gold		INH-K806-403
BLC		INH-K806-408

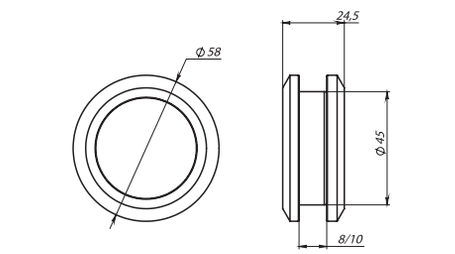

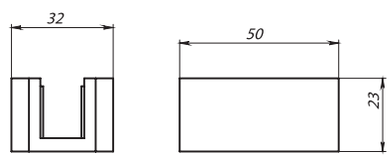

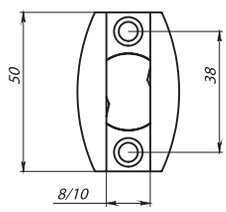

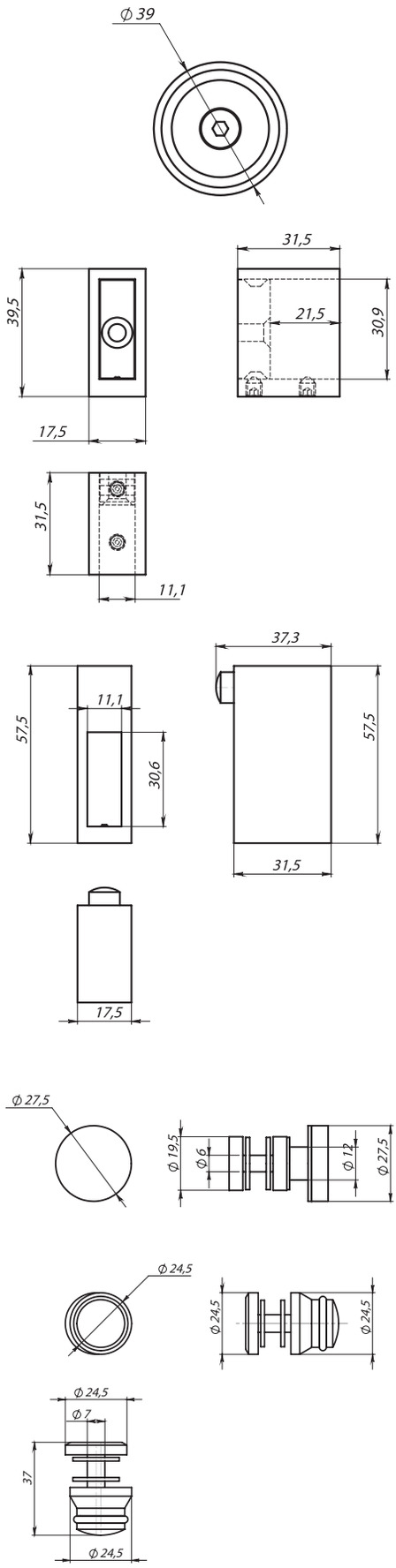

КАРЕТКА-РОЛИК (456) ДЛЯ ТРЕКА 30Х10

Отделка	Цвет	Артикул
PSS		INH-K806-456
SSS		INH-K806-457

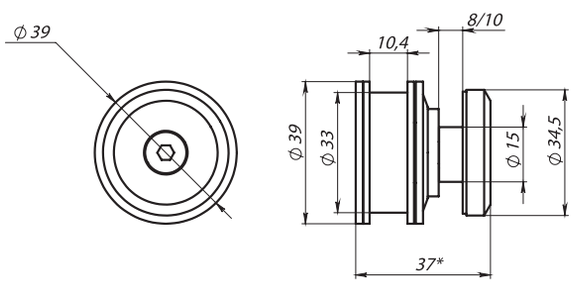

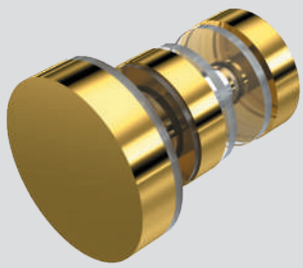

КРЕПЛЕНИЕ (449) ТРЕКА 30Х10 К СТЕКЛУ

Отделка	Цвет	Артикул
PSS		INH-K806-448
SSS		INH-K806-449
Bronze		INH-K806-447
Gold		INH-K806-446
BLC		INH-K806-749

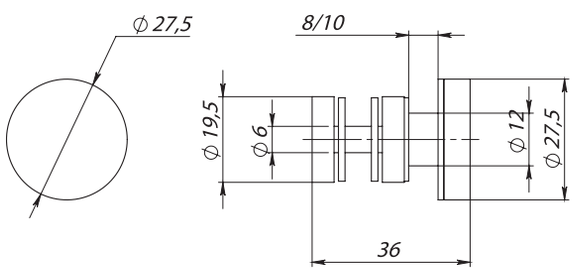

ПЕТЛИ ЛАТУНЬ

ПЕТЛЯ (301) СТЕНА-СТЕКЛО, ЦЕНТРАЛЬНОЕ КРЕПЛЕНИЕ, (БЕЗ ФАСКИ)

Отделка	Цвет	Артикул
PBrass		INH-K806-601

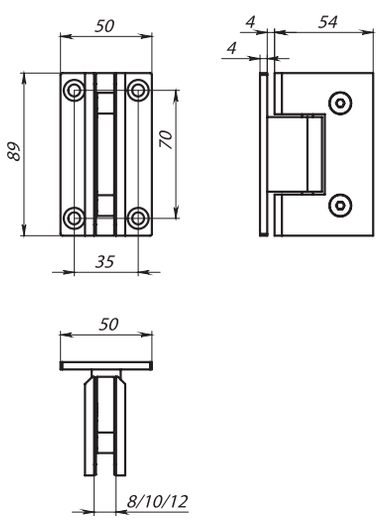

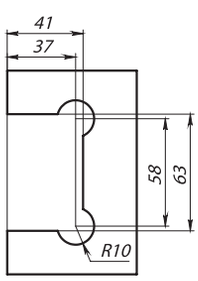

ПЕТЛЯ (302) СТЕКЛО-СТЕКЛО 135°, (БЕЗ ФАСКИ)

Отделка	Цвет	Артикул
PBrass		INH-K806-602

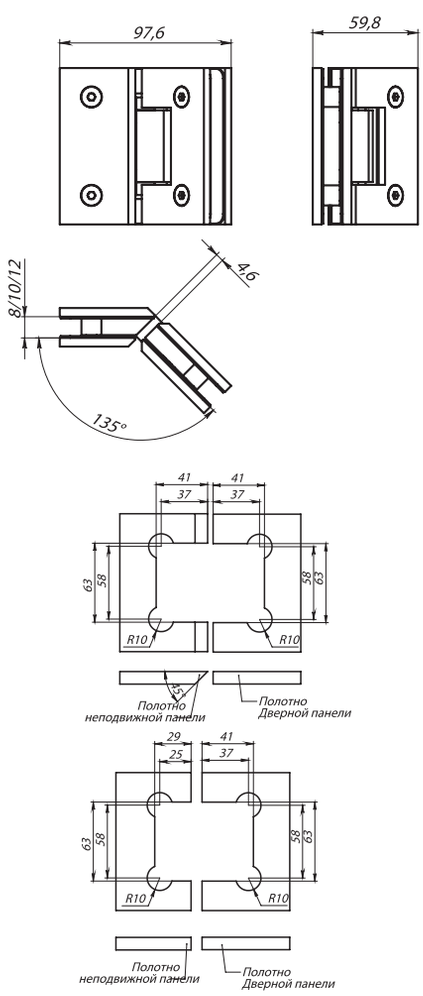

ПЕТЛИ ЦИНК

ПЕТЛЯ (303) СТЕКЛО-СТЕКЛО 180°, (БЕЗ ФАСКИ)

Отделка	Цвет	Артикул
PBrass		INH-K806-603

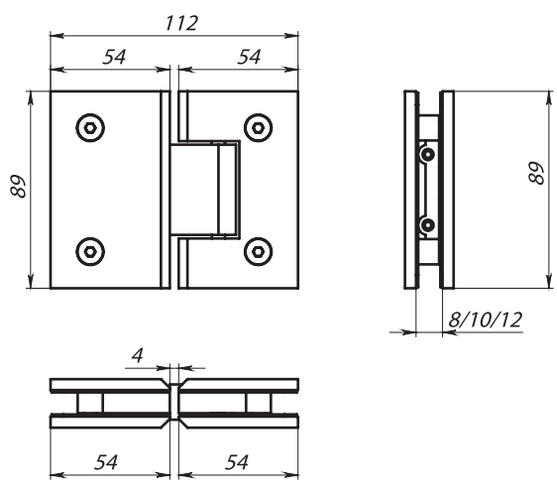

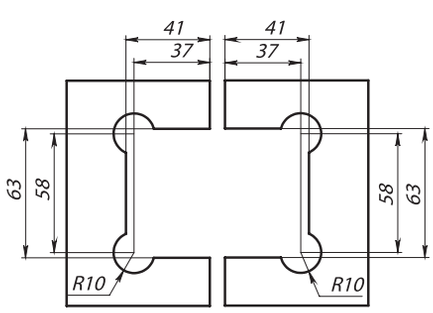

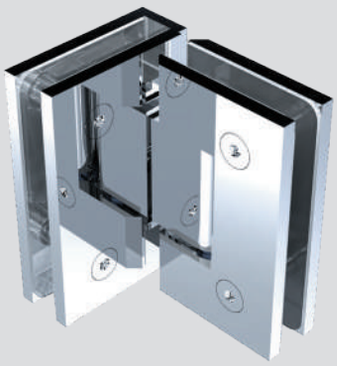

ПЕТЛЯ (304) СТЕКЛО-СТЕКЛО 90°, (БЕЗ ФАСКИ)

Отделка	Цвет	Артикул
PBrass		INH-K806-604

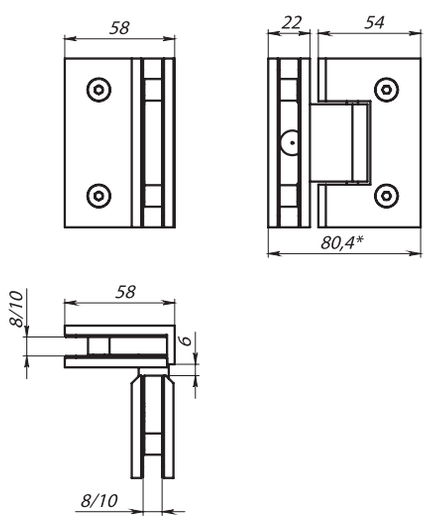

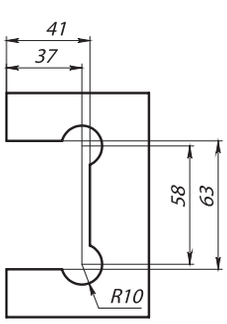

ПЕТЛИ ЛАТУНЬ

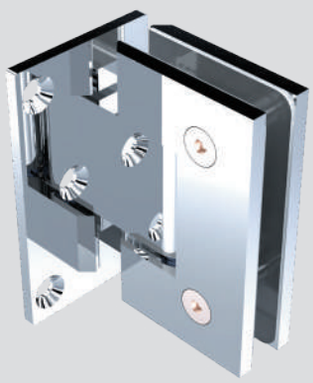

ПЕТЛЯ (305) СТЕНА-СТЕКЛО, (БЕЗ ФАСКИ)

Отделка	Цвет	Артикул
PBrass		INH-K806-605

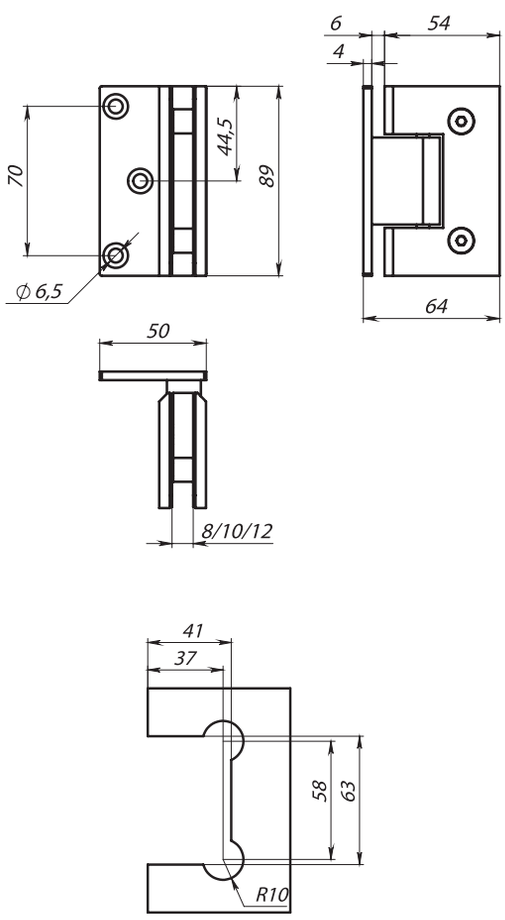

ПЕТЛЯ (301) СТЕНА-СТЕКЛО ДВУСТОРОННЕЕ КРЕПЛЕНИЕ

Отделка	Цвет	Артикул
PC		INH-K806-301
SC		INH-K806-361
Gold		INH-K806-331
Bronze		INH-K806-321

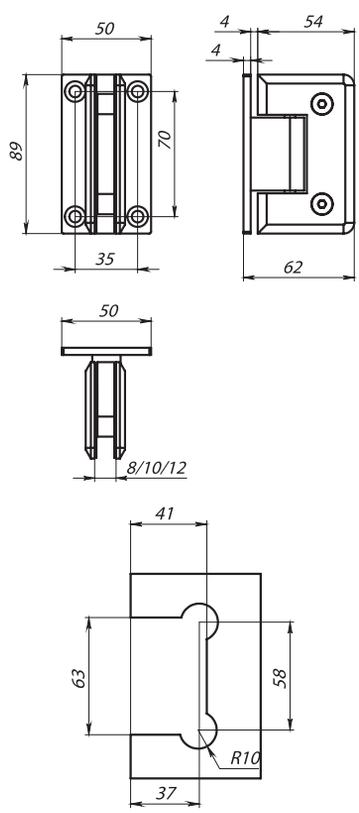

ПЕТЛИ ЦИНК

ПЕТЛЯ (302) СТЕКЛО-СТЕКЛО 135°

Отделка	Цвет	Артикул
PC		INH-K806-302
SC		INH-K806-362
Gold		INH-K806-332
Bronze		INH-K806-322

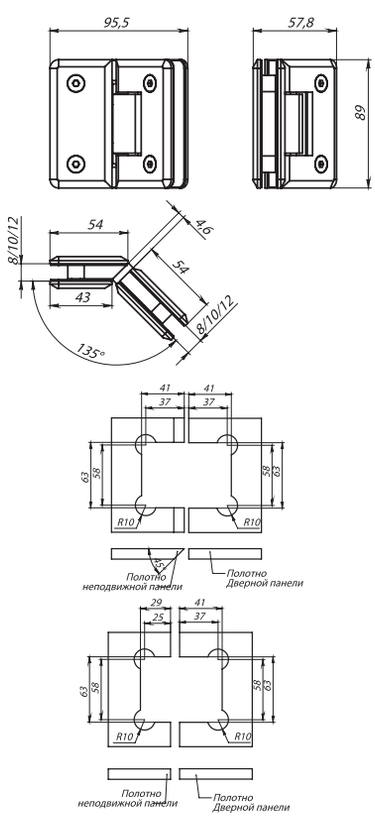

ПЕТЛЯ (303) СТЕКЛО-СТЕКЛО 180°

Отделка	Цвет	Артикул
PC		INH-K806-303
SC		INH-K806-363
Gold		INH-K806-333
Bronze		INH-K806-323

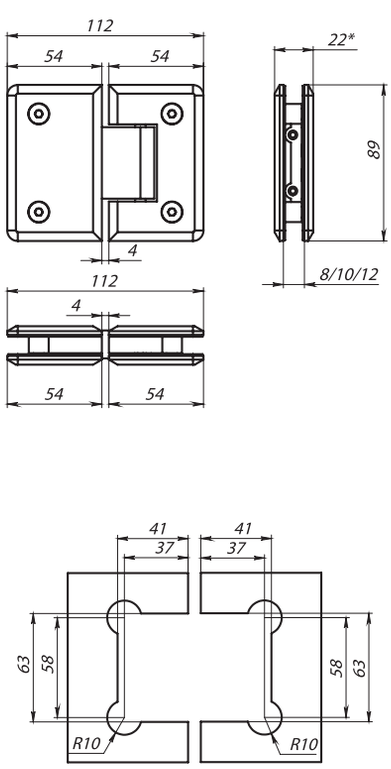

ПЕТЛИ ЦИНК

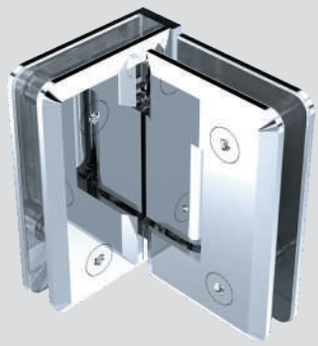

ПЕТЛЯ (304) СТЕКЛО-СТЕКЛО 90°

Отделка	Цвет	Артикул
PC		INH-K806-304
SC		INH-K806-364
Gold		INH-K806-334
Bronze		INH-K806-324

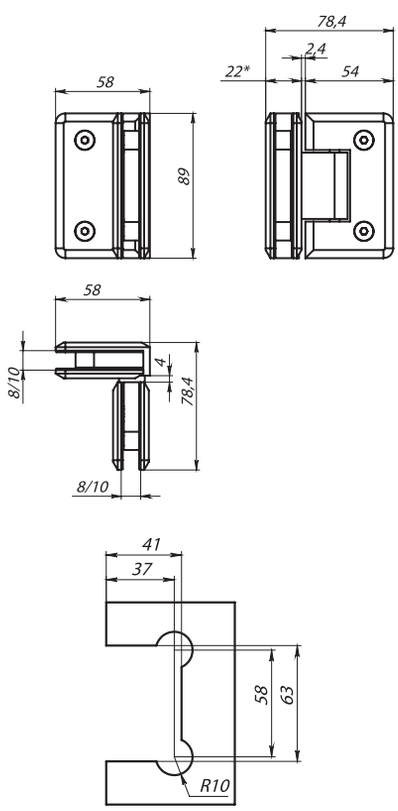

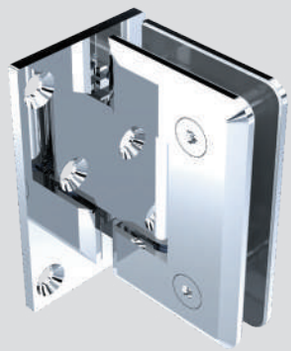

ПЕТЛЯ (305) СТЕНА-СТЕКЛО ОДНОСТОРОННЕЕ КРЕПЛЕНИЕ

Отделка	Цвет	Артикул
PC		INH-K806-305
SC		INH-K806-365
Gold		INH-K806-335
Bronze		INH-K806-325

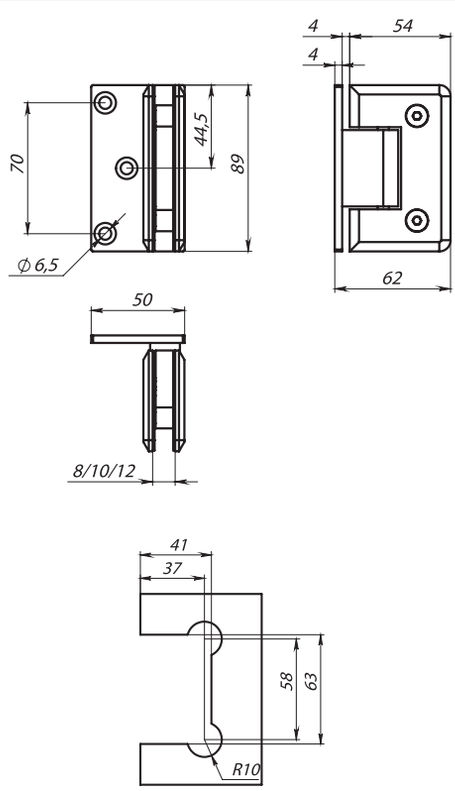

ПЕТЛИ ЦИНК

ПЕТЛЯ (510) СТЕКЛО-СТЕКЛО, ОТКРЫВАНИЕ ВНУТРЬ

Отделка	Цвет	Артикул
PC		INH-K806-510

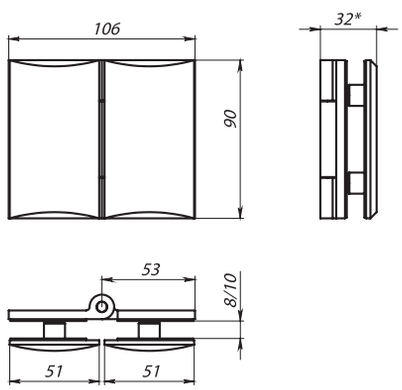

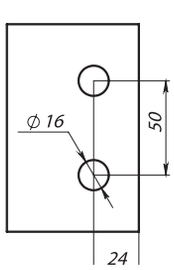

ПЕТЛЯ (511) СТЕНА-СТЕКЛО, ОТКРЫВАНИЕ ВНУТРЬ

Отделка	Цвет	Артикул
PC		INH-K806-511

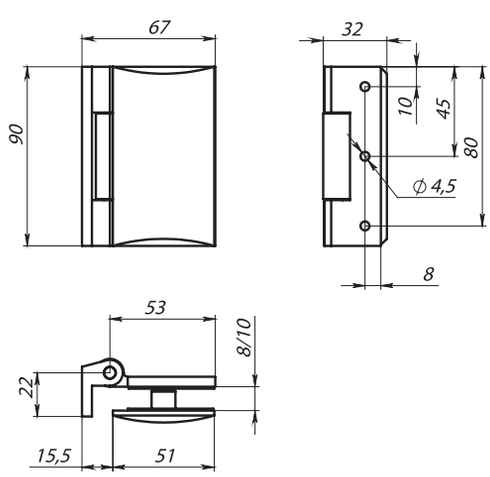

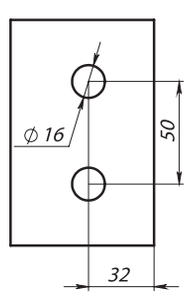

ПЕТЛИ ЦИНК

ПЕТЛЯ (512) СТЕКЛО-СТЕКЛО, ОТКРЫВАНИЕ НАРУЖУ

Отделка	Цвет	Артикул
PC		INH-K806-512
BLC		INH-K806-890

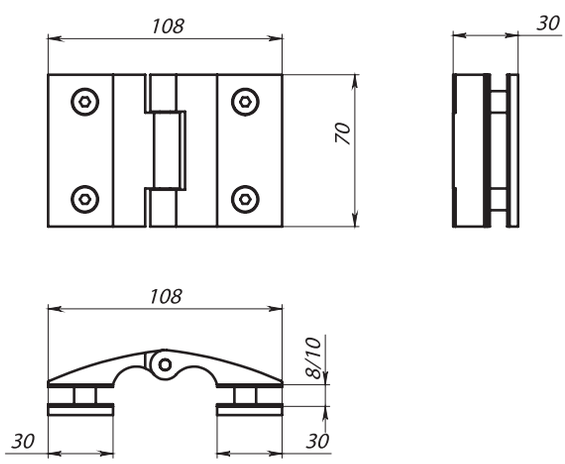

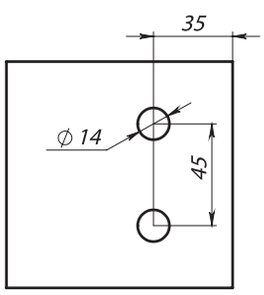

ПЕТЛЯ (513) СТЕНА-СТЕКЛО, ОТКРЫВАНИЕ НАРУЖУ

Отделка	Цвет	Артикул
PC		INH-K806-513
BLC		INH-K806-891

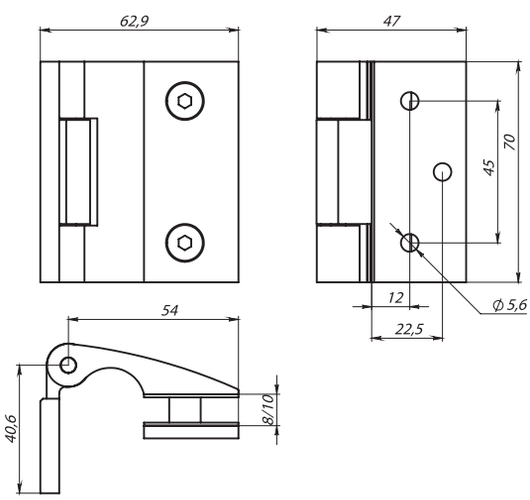

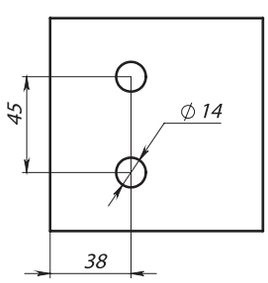

ПЕТЛИ НЕРЖАВЕЮЩАЯ СТАЛЬ

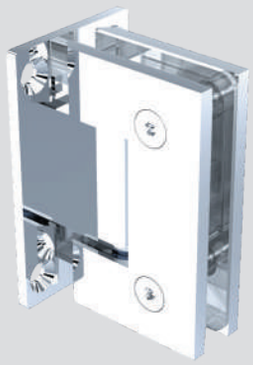

ПЕТЛЯ (301) СТЕНА-СТЕКЛО (БЕЗ ФАСКИ) ДВУСТОРОННЕЕ КРЕПЛЕНИЕ

Отделка	Цвет	Артикул
PSS		INH-K806-311
SSS		INH-K806-341
BLC		INH-K806-701

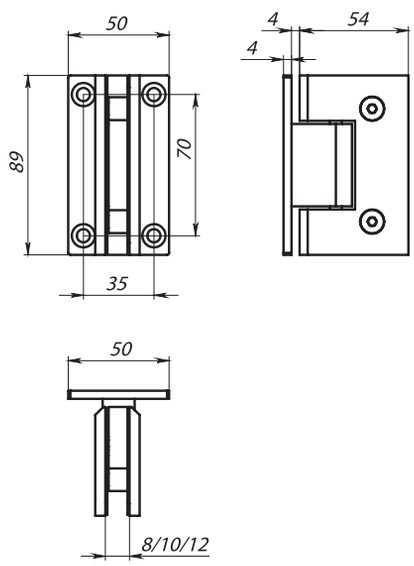

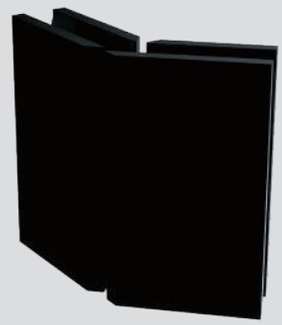

ПЕТЛЯ (302) СТЕКЛО-СТЕКЛО 135*

Отделка	Цвет	Артикул
BLC		INH-K806-702

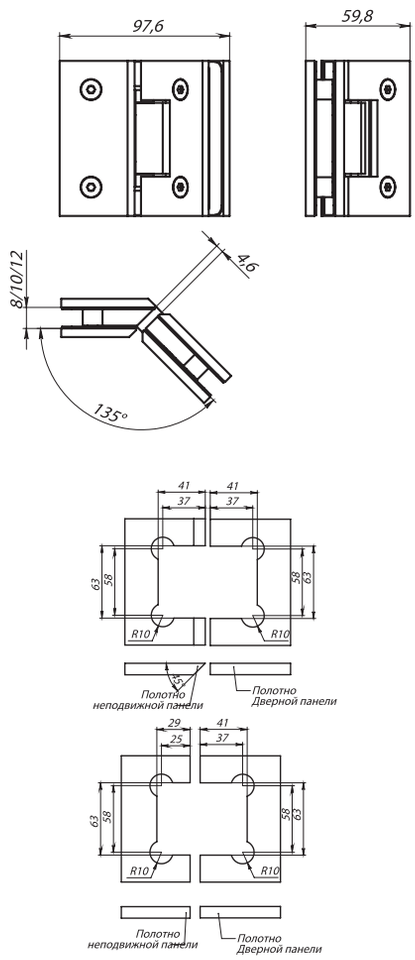

ПЕТЛИ НЕРЖАВЕЮЩАЯ СТАЛЬ

ПЕТЛЯ (303), СТЕКЛО-СТЕКЛО 180° (БЕЗ ФАСКИ)

Отделка	Цвет	Артикул
PSS		INH-K806-313
SSS		INH-K806-343
BLC		INH-K806-703

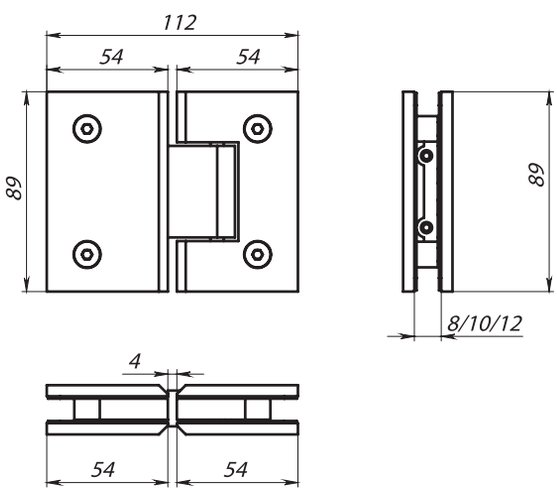

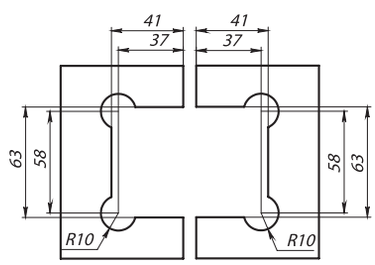

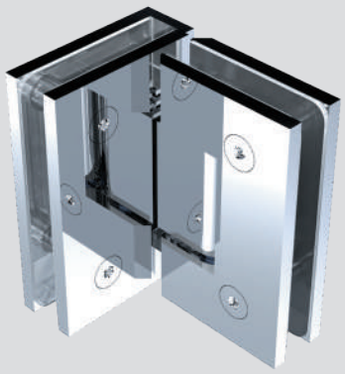

ПЕТЛЯ (304) СТЕКЛО-СТЕКЛО 90° (БЕЗ ФАСКИ)

Отделка	Цвет	Артикул
PSS		INH-K806-314
BLC		INH-K806-714

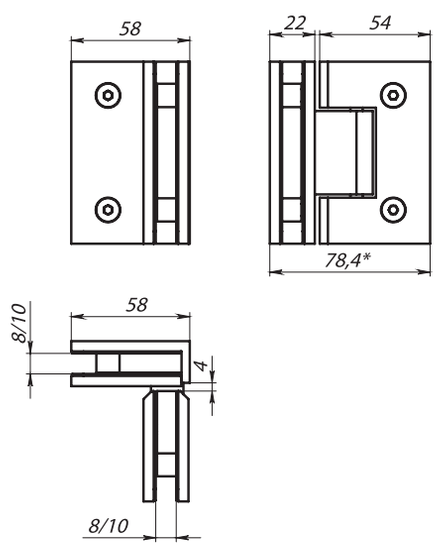

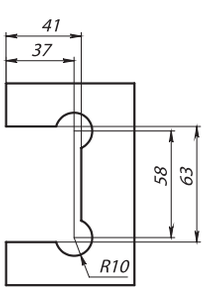

ПЕТЛИ НЕРЖАВЕЮЩАЯ СТАЛЬ

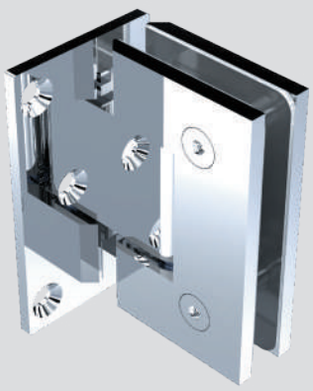

ПЕТЛЯ (305) СТЕНА-СТЕКЛО (БЕЗ ФАСКИ) ОДНОСТОРОННЕЕ КРЕПЛЕНИЕ

Отделка	Цвет	Артикул
PSS		INH-K806-315
SSS		INH-K806-345
BLC		INH-K806-705

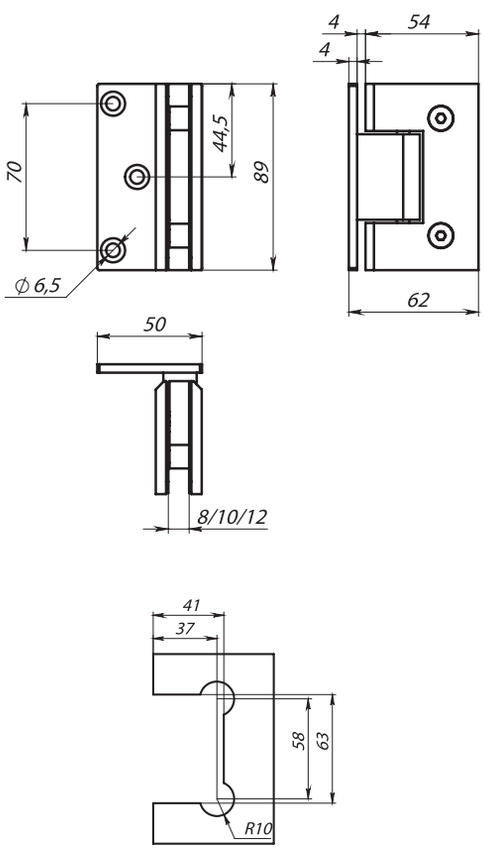

КОННЕКТОРЫ ЦИНК

КОННЕКТОР (721) СТЕКЛО-СТЕНА 1 ОТВЕРСТИЕ

Отделка	Цвет	Артикул
PC		INH-K808-721
SC		INH-K808-761
Gold		INH-K808-330
Bronze		INH-K808-327
BLC		INH-K808-771

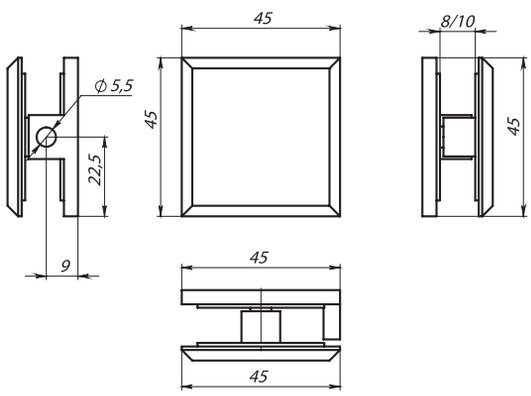

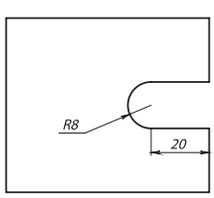

КОННЕКТОР L-ОБР. (722) СТЕКЛО-СТЕНА

Отделка	Цвет	Артикул
PC		INH-K808-722
SC		INH-K808-762
Gold		INH-K808-338
Bronze		INH-K808-328
BLC		INH-K808-772

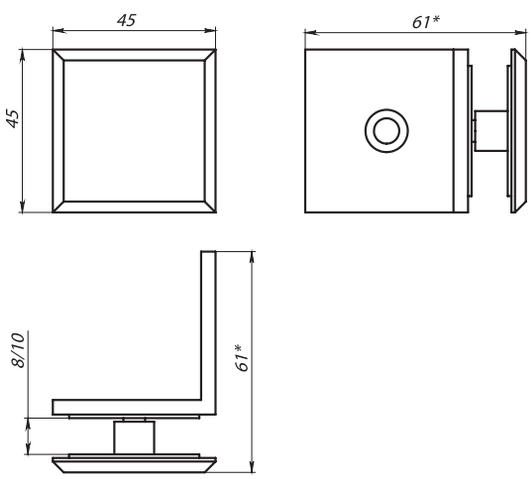

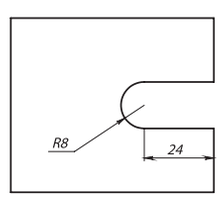

КОННЕКТОРЫ ЦИНК

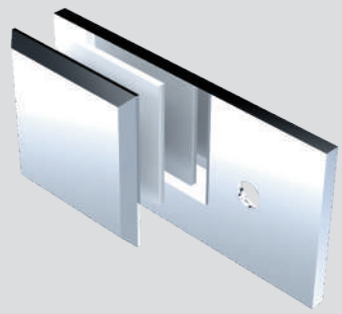

КОННЕКТОР (723) СТЕКЛО-СТЕНА

Отделка	Цвет	Артикул
PC		INH-K808-723
SC		INH-K808-763

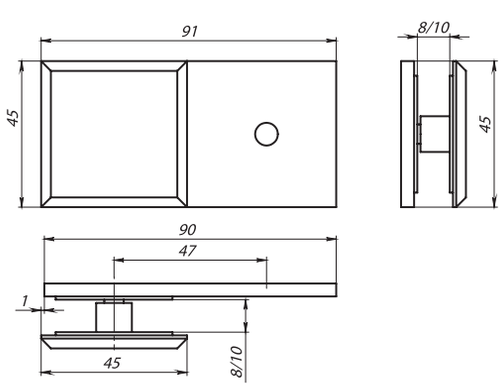

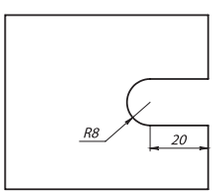

КОННЕКТОР (724) СТЕКЛО-СТЕКЛО 180°

Отделка	Цвет	Артикул
PC		INH-K808-724
SC		INH-K808-764
Gold		INH-K808-334
Bronze		INH-K808-324

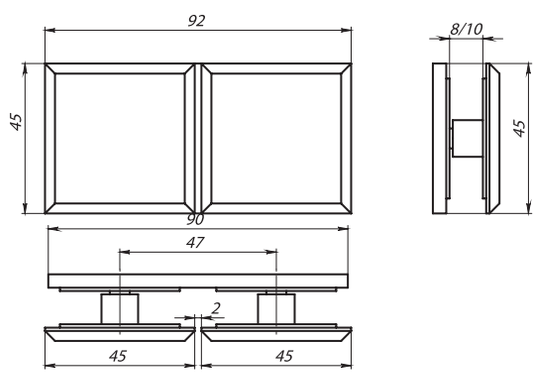

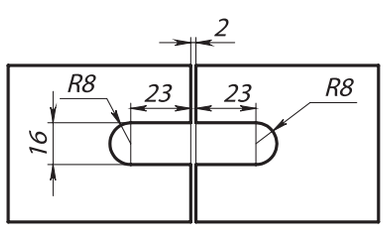

КОННЕКТОРЫ ЦИНК

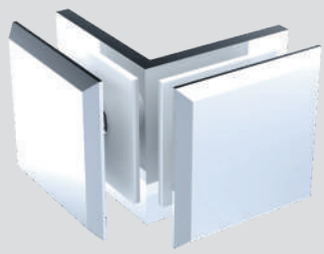

КОННЕКТОР (725) СТЕКЛО-СТЕКЛО 90°

Отделка	Цвет	Артикул
PC		INH-K808-725
SC		INH-K808-765
Gold		INH-K808-335
Bronze		INH-K808-325

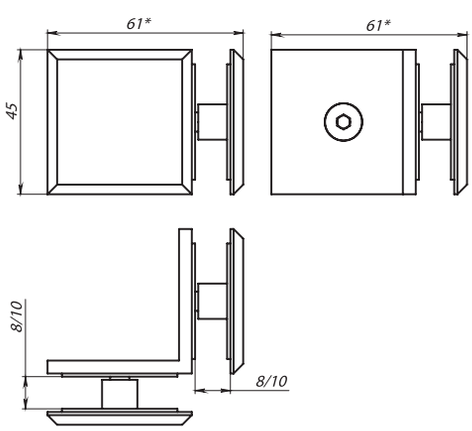

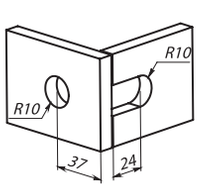

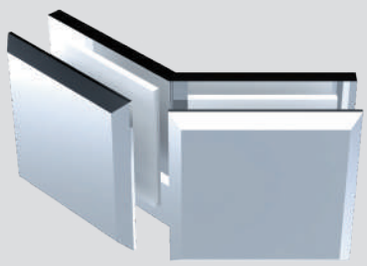

КОННЕКТОР (726) СТЕКЛО-СТЕКЛО 135°

Отделка	Цвет	Артикул
PC		INH-K808-726
SC		INH-K808-766
Gold		INH-K808-336
Bronze		INH-K808-326

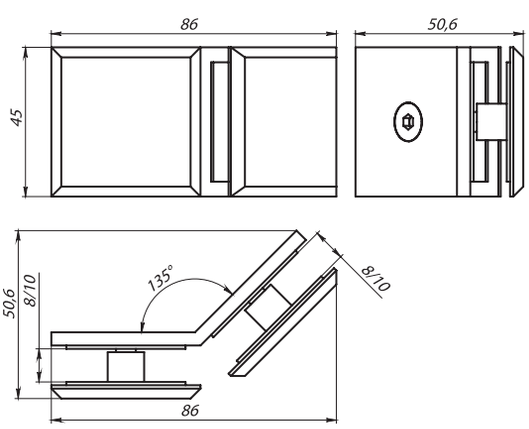

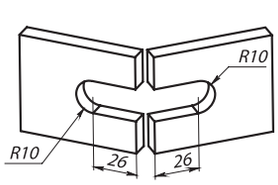

КОННЕКТОРЫ НЕРЖАВЕЮЩАЯ СТАЛЬ

КОННЕКТОР (731) СТЕКЛО-СТЕНА, 2 ОТВЕРСТИЯ (БЕЗ ФАСКИ)

Отделка	Цвет	Артикул
PSS		INH-K808-731
SSS		INH-K808-751
BLC		INH-K808-781

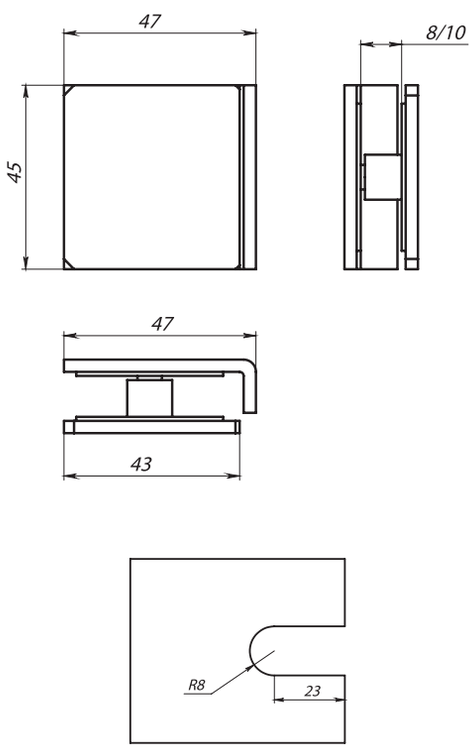

КОННЕКТОР L-ОБР. (732) СТЕКЛО-СТЕНА (БЕЗ ФАСКИ)

Отделка	Цвет	Артикул
PSS		INH-K808-732
SSS		INH-K808-752
BLC		INH-K808-782

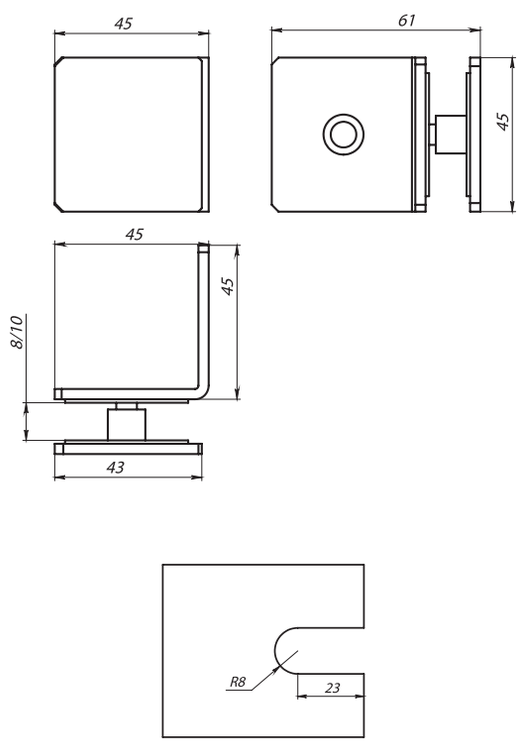

КОННЕКТОРЫ НЕРЖАВЕЮЩАЯ СТАЛЬ

КОННЕКТОР (734) СТЕКЛО-СТЕКЛО 180° (БЕЗ ФАСКИ)

Отделка	Цвет	Артикул
PSS		INH-K808-734
SSS		INH-K808-754
BLC		INH-K808-794

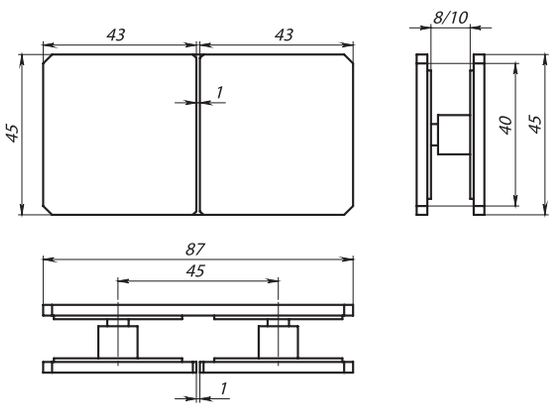

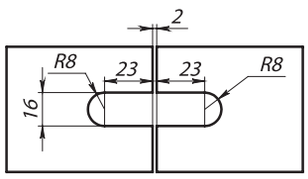

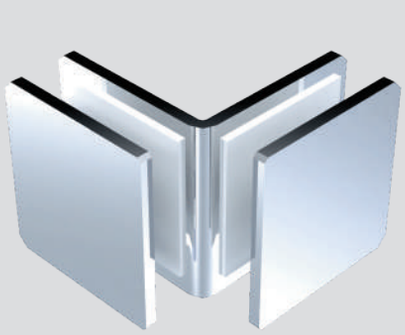

КОННЕКТОР (735) СТЕКЛО-СТЕКЛО 90° (БЕЗ ФАСКИ)

Отделка	Цвет	Артикул
PSS		INH-K808-735
SSS		INH-K808-755
BLC		INH-K808-795

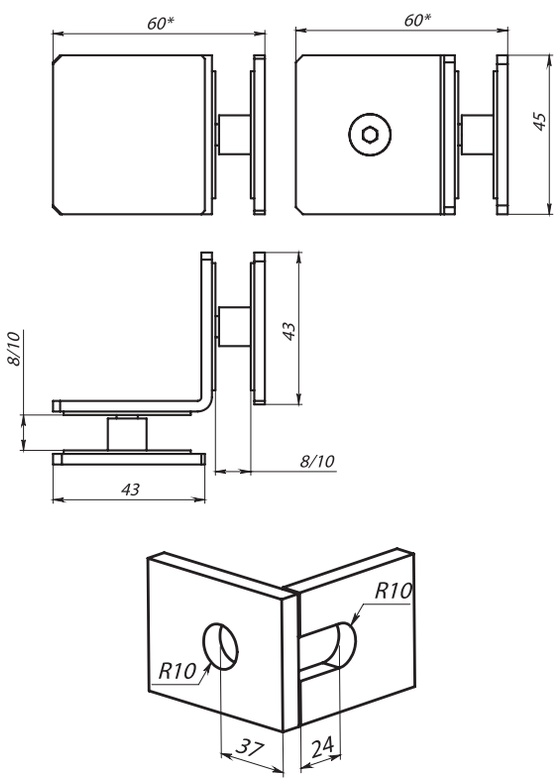

КОННЕКТОРЫ НЕРЖАВЕЮЩАЯ СТАЛЬ

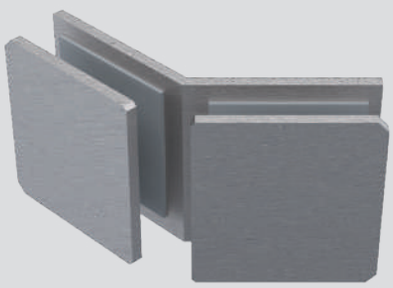

КОННЕКТОР (736) СТЕКЛО-СТЕКЛО 135° (БЕЗ ФАСКИ)

Отделка	Цвет	Артикул
PSS		INH-K808-756
BLC		INH-K808-796

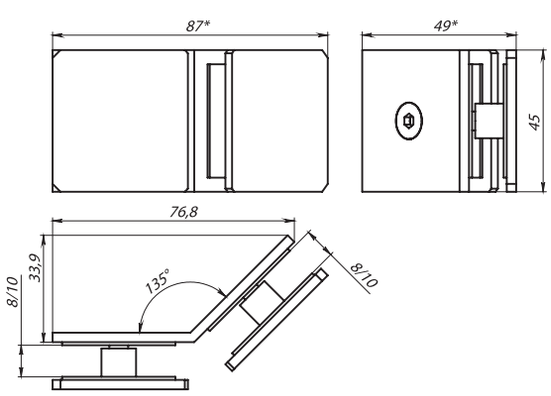

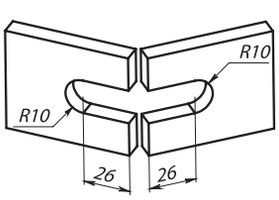

КОННЕКТОР (737) 3 СТЕКЛА (БЕЗ ФАСКИ)

Отделка	Цвет	Артикул
PSS		INH-K808-737
SSS		INH-K808-757

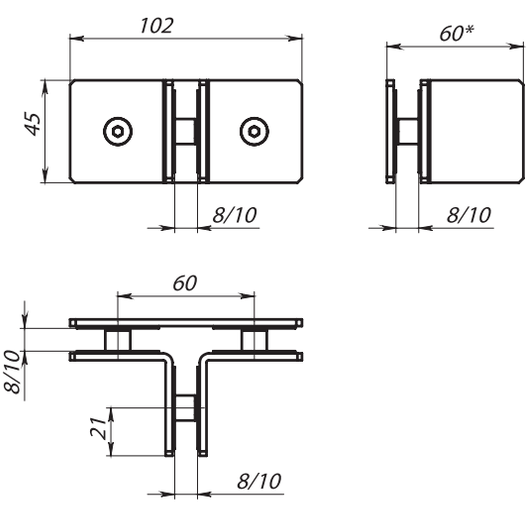

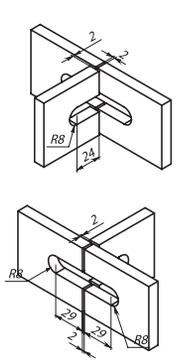

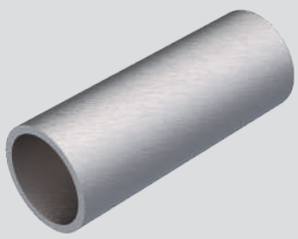

ТРЕК (319-3) 19×3000 ММ

Отделка	Цвет	Артикул
SSS		INH-K811-318
PSS		INH-K811-319
Gold		INH-K811-339
Bronze		INH-K811-819
BLC		INH-K811-719

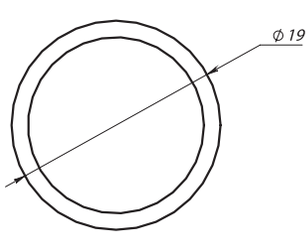

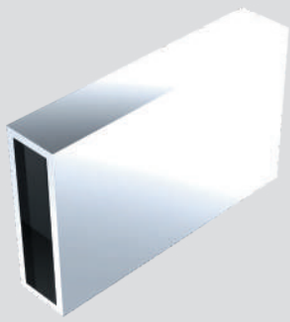

ТРЕК (310-3) 30×10×3000 ММ

Отделка	Цвет	Артикул
PSS		INH-K811-310
SSS		INH-K811-311
Gold		INH-K811-300
Bronze		INH-K811-308
BLC		INH-K811-730

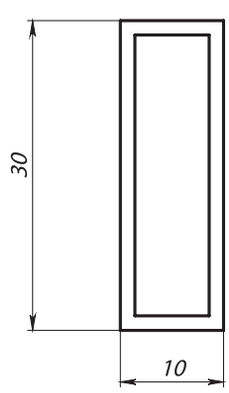

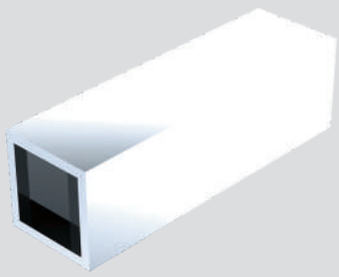

ТРЕК (315-3) 15X15×3000 ММ

Отделка	Цвет	Артикул
PSS		INH-K811-315
BLC		INH-K811-715

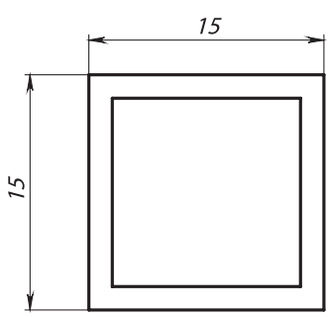

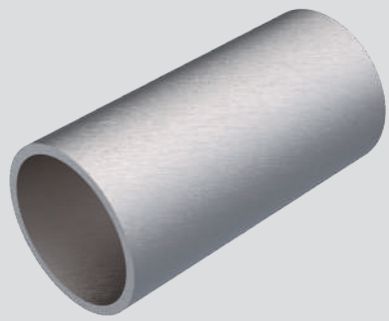

ТРЕК (325-6) 25×6000 ММ

Отделка	Цвет	Артикул
SSS		INH-K811-825

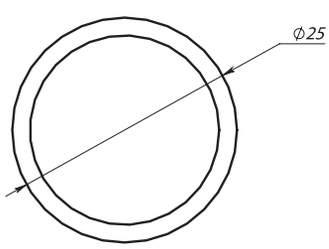

ШТАНГА D=19 ММ

ДЕРЖАТЕЛЬ ШТАНГИ (907) К СТЕНЕ, ШТАНГА Ø19 ММ

Отделка	Цвет	Артикул
PC		INH-K808-907
SC		INH-K808-957
Gold		INH-K808-937
Bronze		INH-K808-927
BLC		INH-K808-787

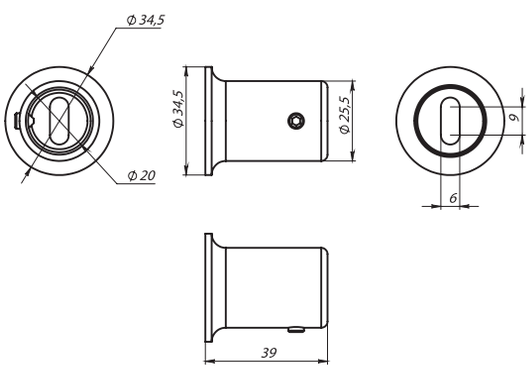

ДЕРЖАТЕЛЬ СТЕКЛА (914A) ТОРЦЕВОЙ, ШТАНГА Ø19 ММ

Отделка	Цвет	Артикул
PC		INH-K808-913
SC		INH-K808-953
Gold		INH-K808-933
Bronze		INH-K808-923
BLC		INH-K808-784

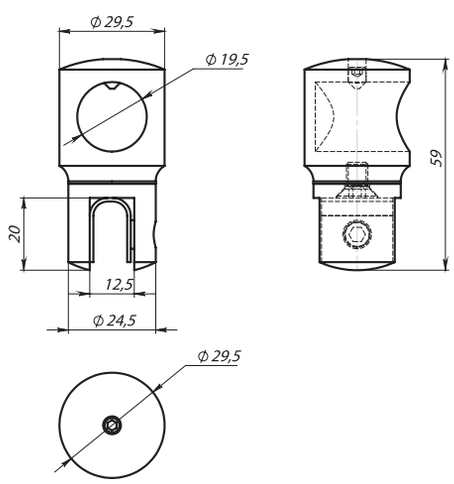

ШТАНГА D=19 ММ

ДЕРЖАТЕЛЬ СТЕКЛА (914) СКВОЗНОЙ, ШТАНГА Ø19 ММ

Отделка	Цвет	Артикул
PC		INH-K808-914
Gold		INH-K808-934
SC		INH-K808-954
Bronze		INH-K808-924
BLC		INH-K808-783

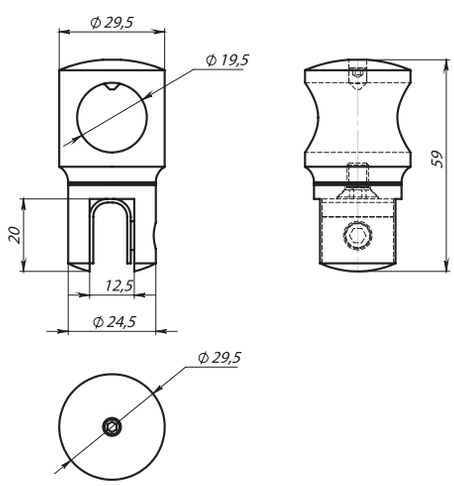

СОЕДИНИТЕЛЬ ШТАНГИ (915) ПРОИЗВОЛЬНЫЙ УГОЛ, ШТАНГА Ø19 ММ

Отделка	Цвет	Артикул
PC		INH-K808-915
SC		INH-K808-955
Gold		INH-K808-935
Bronze		INH-K808-925
BLC		INH-K808-785

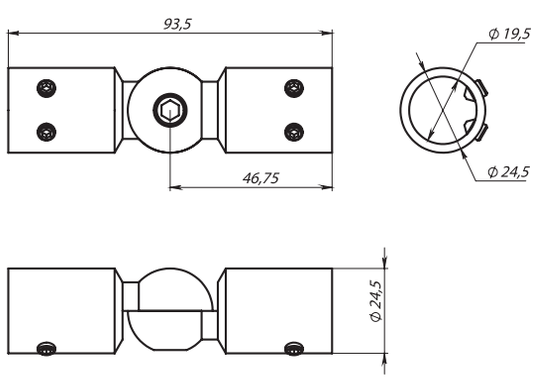

ШТАНГА D=19 ММ

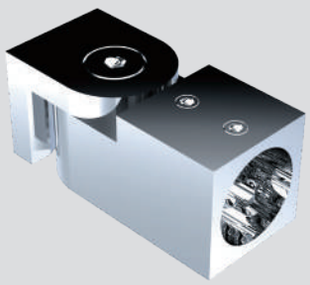

ДЕРЖАТЕЛЬ ШТАНГИ (908) К СТЕНЕ ПОВОРОТНЫЙ, ШТАНГА Ø19 ММ

Отделка	Цвет	Артикул
PSS		INH-K808-908
SSS		INH-K808-910
BLC		INH-K808-708

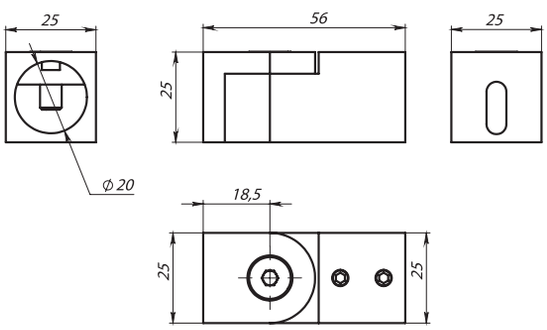

ДЕРЖАТЕЛЬ СТЕКЛА (914AV) ТОРЦЕВОЙ С ВЫНОСОМ, ШТАНГА Ø19 ММ

Отделка	Цвет	Артикул
PC		INH-K808-973

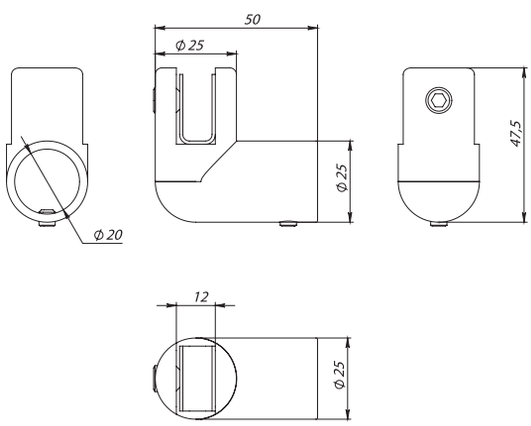

ШТАНГА D=19 ММ

ДЕРЖАТЕЛЬ СТЕКЛА (914V) СКВОЗНОЙ С ВЫНОСОМ, ШТАНГА Ø19 ММ

Отделка	Цвет	Артикул
PC		INH-K808-974

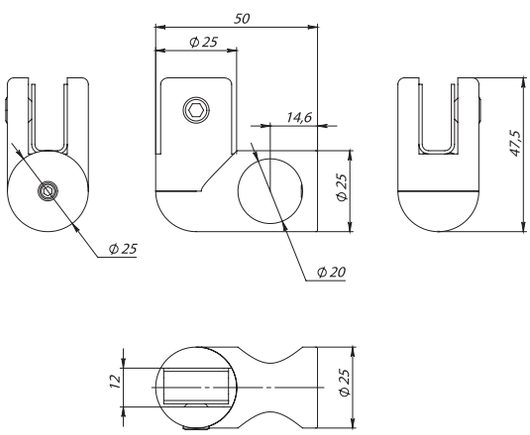

СОЕДИНИТЕЛЬ ШТАНГИ (901), ШТАНГА Ø19 ММ

Отделка	Цвет	Артикул
PSS		INH-K808-901
SSS		INH-K808-911

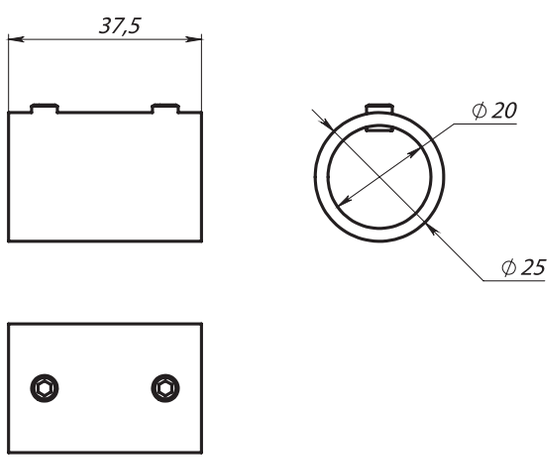

ШТАНГА D=19 ММ

ДЕРЖАТЕЛЬ ШТАНГИ (905) К СТЕНЕ, ШТАНГА Ø19 ММ

Отделка	Цвет	Артикул
PSS		INH-K808-906
SSS		INH-K808-916

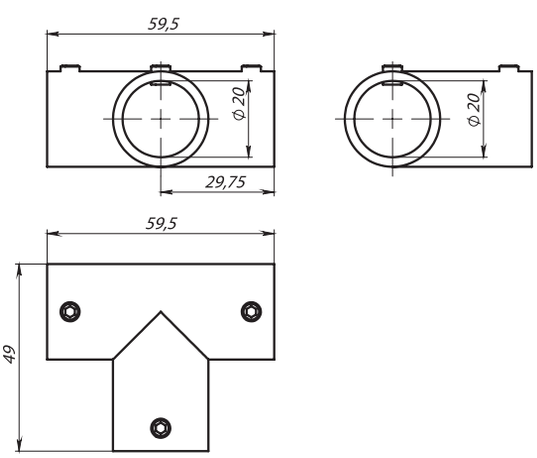

СОЕДИНИТЕЛЬ-ТРОЙНИК (902) ШТАНГИ Ø19 ММ

Отделка	Цвет	Артикул
PSS		INH-K808-902
SSS		INH-K808-912
Gold		INH-K808-932
Bronze		INH-K808-922
BLC		INH-K808-982

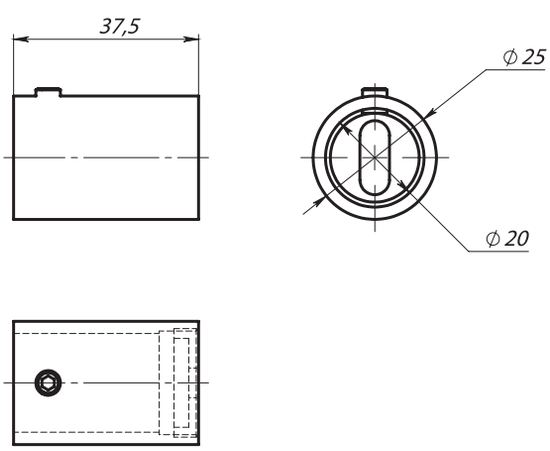

ШТАНГА 30Х10

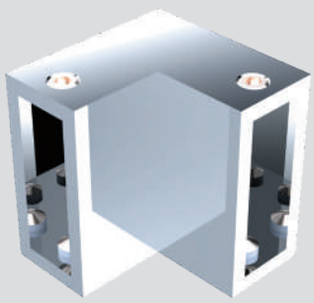

СОЕДИНИТЕЛЬ ШТАНГИ 90° (340), ШТАНГА 30Х10 ММ

Отделка	Цвет	Артикул
PSS		INH-K808-340
SSS		INH-K808-350
Gold		INH-K808-380
Bronze		INH-K808-390
BLC		INH-K808-840

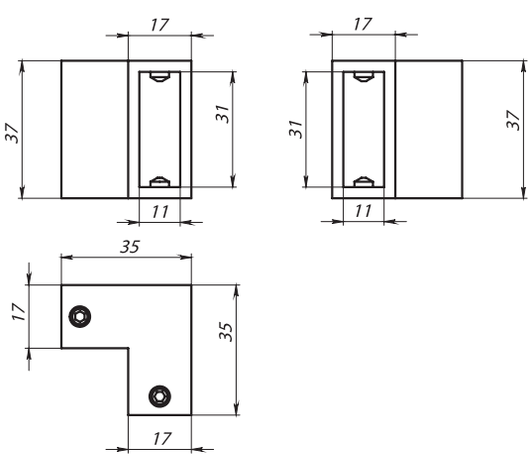

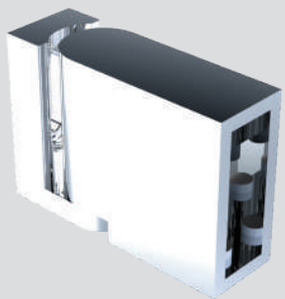

ДЕРЖАТЕЛЬ ШТАНГИ (341) К СТЕНЕ ПОВОРОТНЫЙ, ШТАНГА 30Х10 ММ

Отделка	Цвет	Артикул
PSS		INH-K808-341
SSS		INH-K808-351

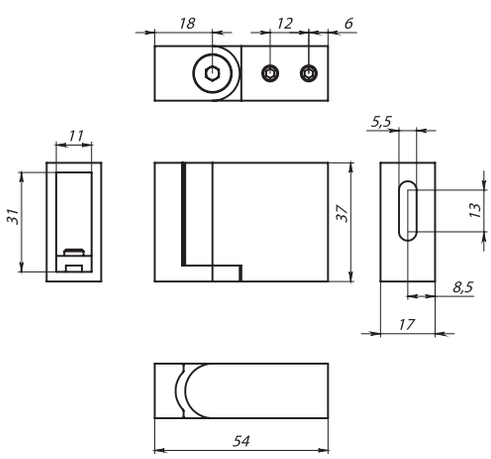

ШТАНГА 30X10

ДЕРЖАТЕЛЬ СТЕКЛА (342) ЧЕРЕЗ ОТВЕРСТИЕ, ШТАНГА 30X10 ММ

Отделка	Цвет	Артикул
PSS		INH-K808-342
SSS		INH-K808-352
BLC		INH-K808-842

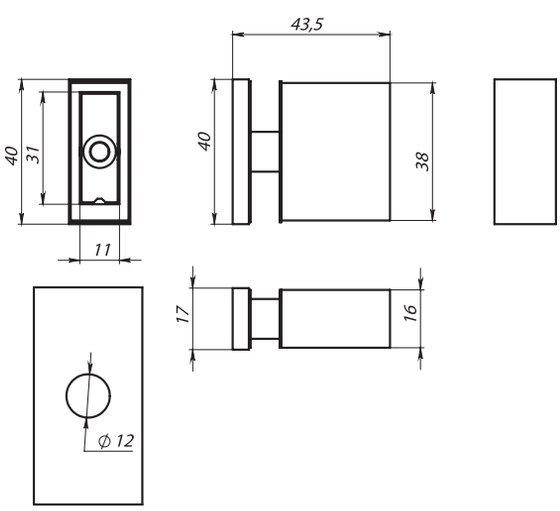

ДЕРЖАТЕЛЬ ШТАНГИ (343) К СТЕНЕ, ШТАНГА 30X10 ММ

Отделка	Цвет	Артикул
PSS		INH-K808-343
SSS		INH-K808-353
Gold		INH-K808-383
Bronze		INH-K808-393
BLC		INH-K808-843

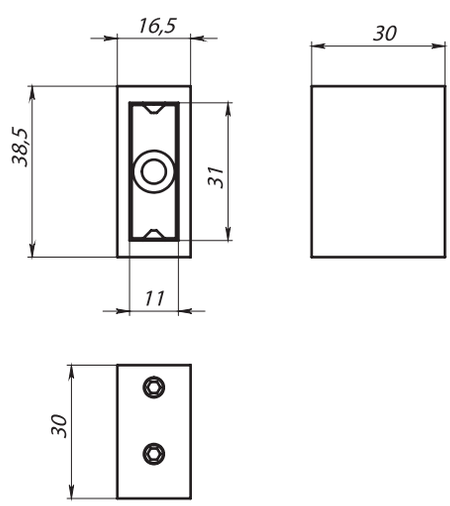

ШТАНГА 30Х10

СОЕДИНИТЕЛЬ ШТАНГИ (344) ПОВОРОТНЫЙ, ШТАНГА 30Х10 ММ

Отделка	Цвет	Артикул
PSS		INH-K808-344
SSS		INH-K808-354

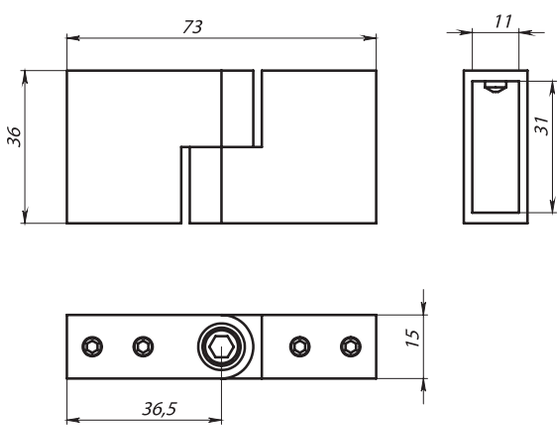

ДЕРЖАТЕЛЬ СТЕКЛА (345) ВЕРТИКАЛЬНЫЙ, ШТАНГА 30Х10 ММ

Отделка	Цвет	Артикул
PSS		INH-K808-345
SSS		INH-K808-355
Gold		INH-K808-385
Bronze		INH-K808-395
BLC		INH-K808-845

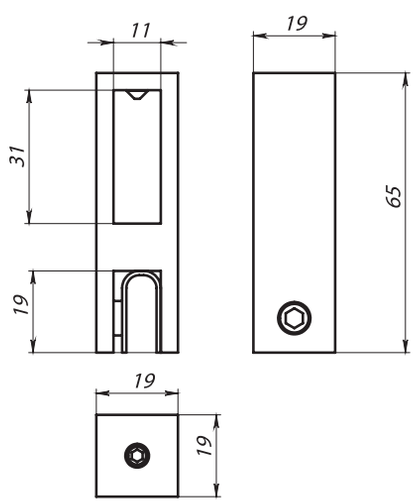

ШТАНГА 30X10

ДЕРЖАТЕЛЬ СТЕКЛА (346) ГОРИЗОНТАЛЬНЫЙ, ШТАНГА 30X10 ММ

Отделка	Цвет	Артикул
PSS		INH-K808-346
SSS		INH-K808-356
Gold		INH-K808-386
Bronze		INH-K808-396
BLC		INH-K808-846

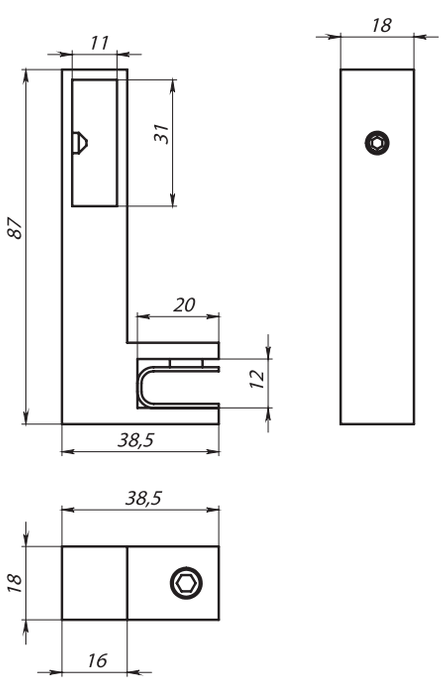

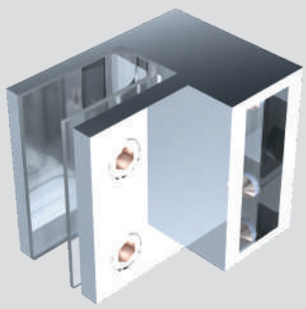

ДЕРЖАТЕЛЬ СТЕКЛА (347) ТОРЦЕВОЙ ГОРИЗОНТАЛЬНЫЙ

Отделка	Цвет	Артикул
PSS		INH-K808-347
SSS		INH-K808-357
Gold		INH-K808-387
Bronze		INH-K808-397
BLC		INH-K808-847

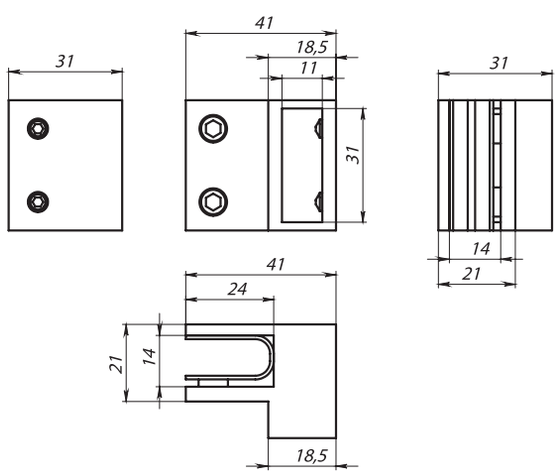

ШТАНГА 30Х10

СОЕДИНИТЕЛЬ ШТАНГИ 90* (348) ГОРИЗОНТАЛЬНЫЙ, ШТАНГА 30Х10 ММ

Отделка	Цвет	Артикул
PSS		INH-K808-348

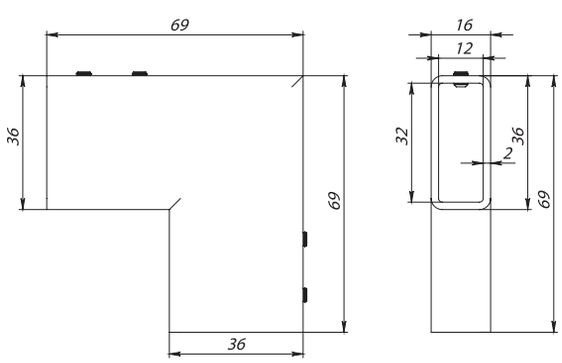

СОЕДИНИТЕЛЬ ШТАНГИ 135* (349), ШТАНГА 30Х10 ММ

Отделка	Цвет	Артикул
BLC		INH-K808-849

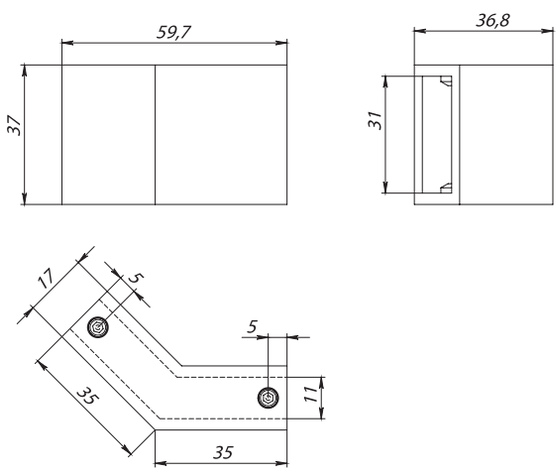

ШТАНГА 15X15

СОЕДИНИТЕЛЬ-ТРОЙНИК (182) ШТАНГА 15×15 ММ

Отделка	Цвет	Артикул
PSS		INH-K808-182

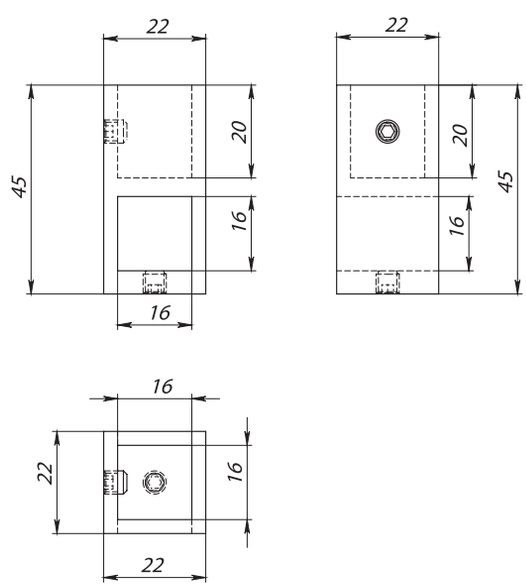

ДЕРЖАТЕЛЬ ШТАНГИ (183) СТЕНА-ШТАНГА, ШТАНГА 15X15 ММ

Отделка	Цвет	Артикул
PSS		INH-K808-183
BLC		INH-K808-983

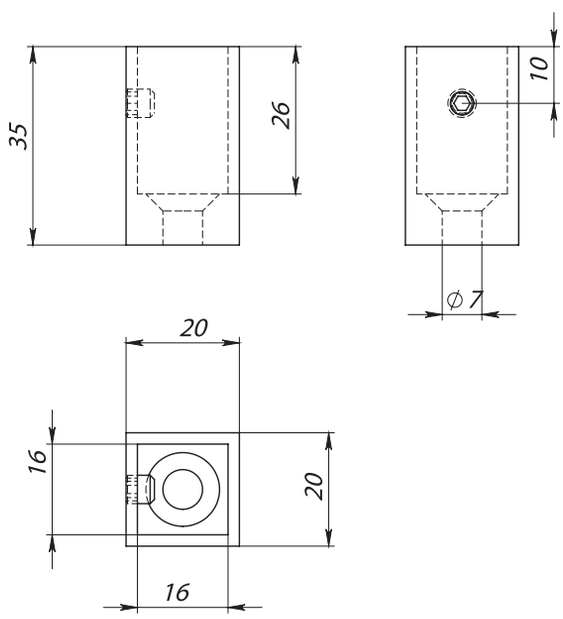

ШТАНГА 15Х15

ДЕРЖАТЕЛЬ СТЕКЛА (184) СКВОЗНОЙ, ШТАНГА 15Х15 ММ

Отделка	Цвет	Артикул
PSS		INH-K808-184
BLC		INH-K808-984

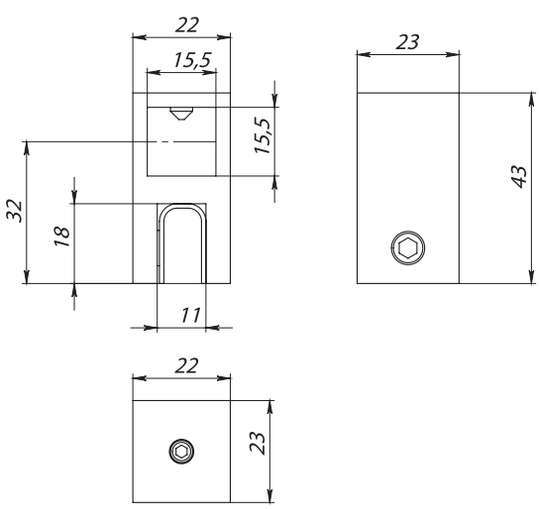

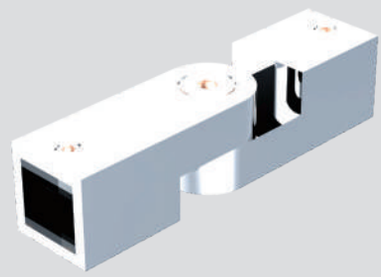

СОЕДИНИТЕЛЬ ШТАНГИ (185) ПРОИЗВОЛЬНЫЙ УГОЛ, ШТАНГА 15Х15 ММ

Отделка	Цвет	Артикул
PSS		INH-K808-185
BLC		INH-K808-985

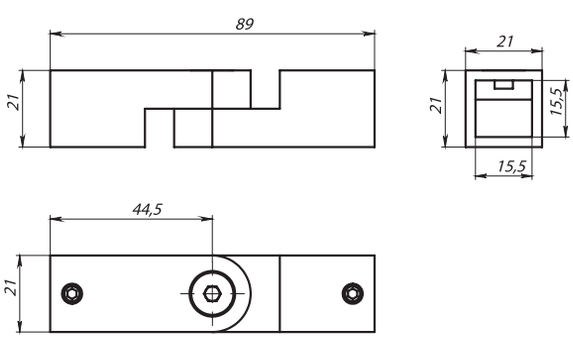

ШТАНГА 15X15

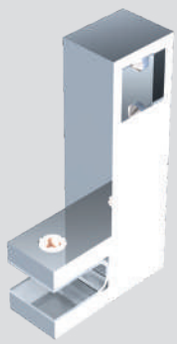

ДЕРЖАТЕЛЬ СТЕКЛА (186) СКВОЗНОЙ ГОРИЗОНТАЛЬНЫЙ, ШТАНГА 15X15 ММ

Отделка	Цвет	Артикул
PSS		INH-K808-186
BLC		INH-K808-986

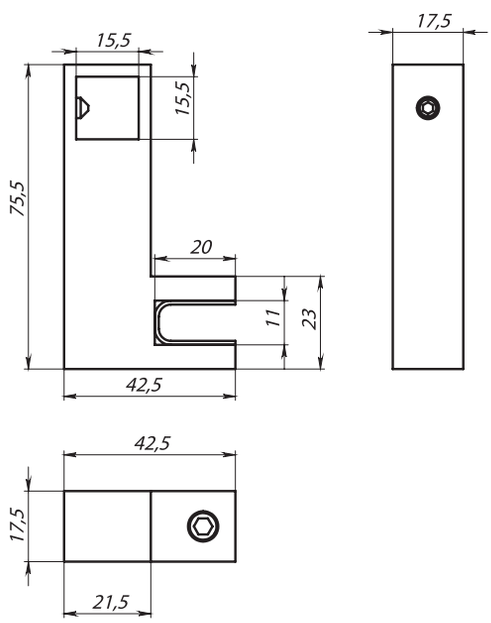

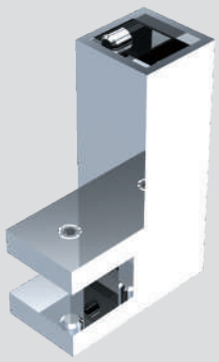

ДЕРЖАТЕЛЬ СТЕКЛА (187) ТОРЦЕВОЙ ГОРИЗОНТАЛЬНЫЙ, ДЛЯ ШТАНГИ 15X15 ММ

Отделка	Цвет	Артикул
PSS		INH-K808-187
BLC		INH-K808-987

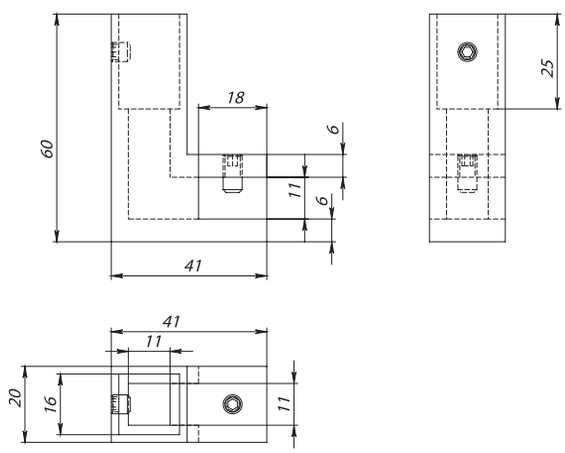

ШТАНГА 15X15

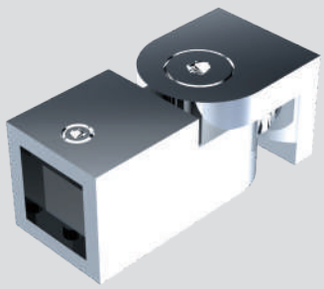

ДЕРЖАТЕЛЬ ШТАНГИ (188) СТЕНА-ШТАНГА ПОВОРОТНЫЙ, ШТАНГА 15X15 ММ

Отделка	Цвет	Артикул
PSS		INH-K808-188
BLC		INH-K808-988

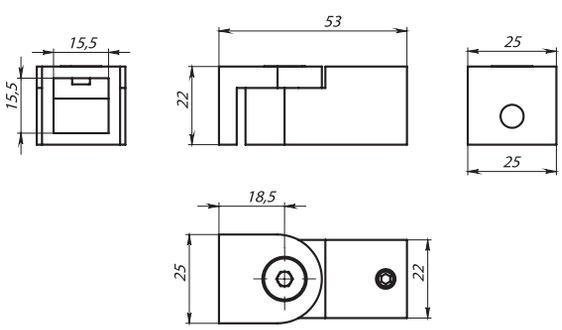

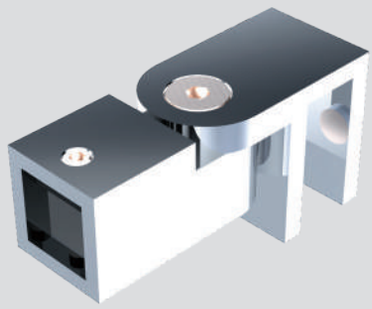

ДЕРЖАТЕЛЬ СТЕКЛА (189) ТОРЦЕВОЙ ПОВОРОТНЫЙ, ШТАНГА 15X15 ММ

Отделка	Цвет	Артикул
PSS		INH-K808-189
BLC		INH-K808-989

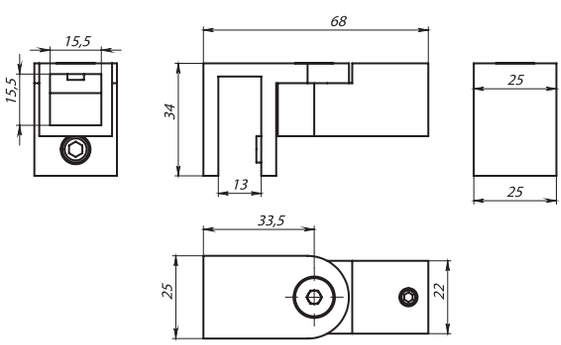

РУЧКИ-СКОБЫ

РУЧКА-СКОБА (275), 25X13X275 ММ

Отделка	Цвет	Артикул
PSS		INH-K809-275
SSS		INH-K809-648
Gold		INH-K809-630
Bronze		INH-K809-629
BLC		INH-K809-628

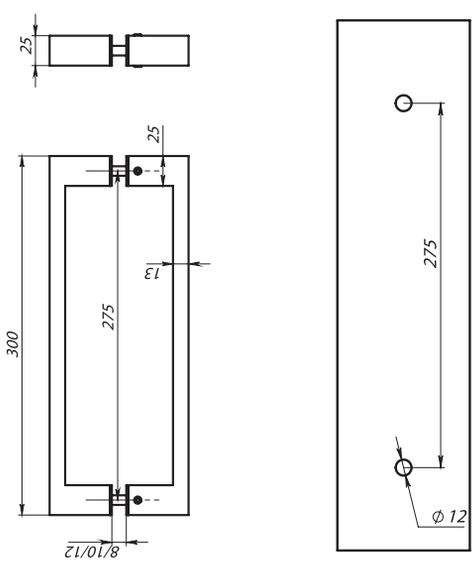

РУЧКА-ПОЛОТЕНЦЕСУШИТЕЛЬ (621-275), Ø25.0 ММ М/О 275 ММ

Отделка	Цвет	Артикул
BLC		INH-K809-792

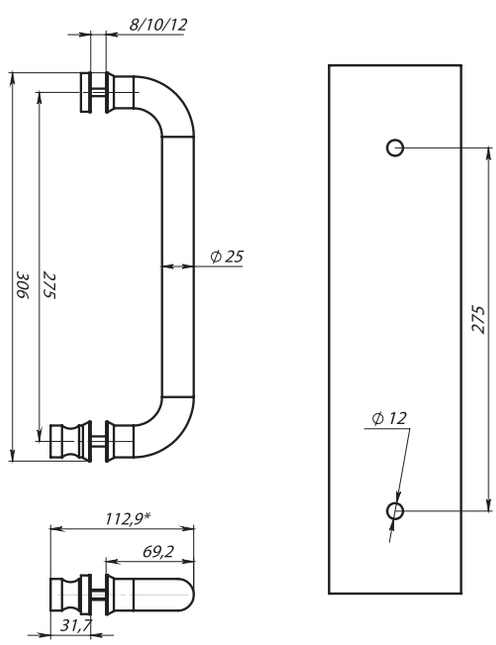

РУЧКИ-ПОЛОТЕНЦЕСУШИТЕЛИ

РУЧКА-ПОЛОТЕНЦЕСУШИТЕЛЬ (621-400), Ø19.0 ММ М/О 400 ММ

Отделка	Цвет	Артикул
PSS		INH-K809-621
BLC		INH-K809-921

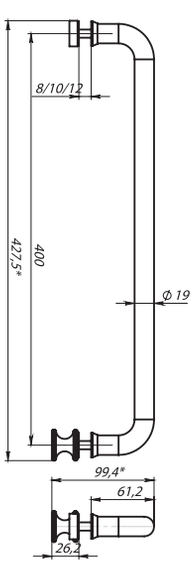

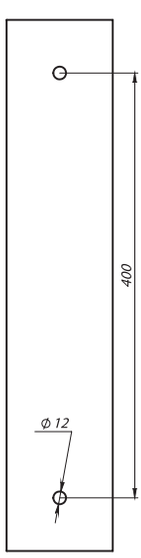

РУЧКА-ПОЛОТЕНЦЕСУШИТЕЛЬ (621-450), Ø19 ММ М/О 450 М

Отделка	Цвет	Артикул
SSS		INH-K809-622
PSS		INH-K809-624
Gold		INH-K809-632
Bronze		INH-K809-652

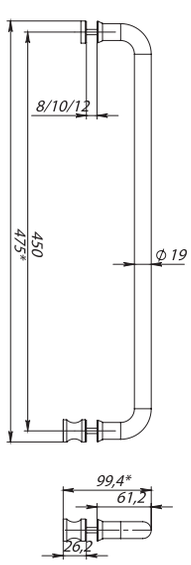

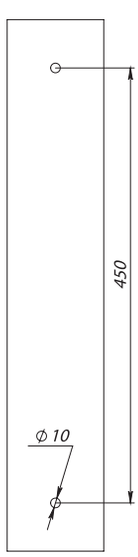

РУЧКИ-ПОЛОТЕНЦЕСУШИТЕЛИ

РУЧКА-ПОЛОТЕНЦЕСУШИТЕЛЬ (626-450X200), Ø25 ММ

Отделка	Цвет	Артикул
PSS		INH-K809-626

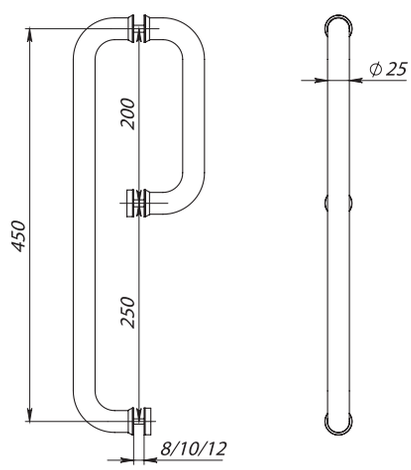

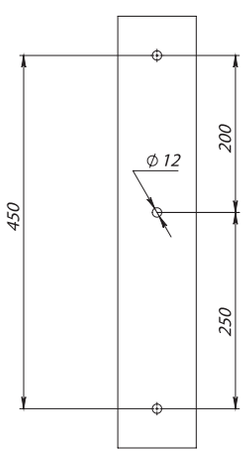

РУЧКА-ПОЛОТЕНЦЕСУШИТЕЛЬ (625-400X200)

Отделка	Цвет	Артикул
PSS		INH-K809-625

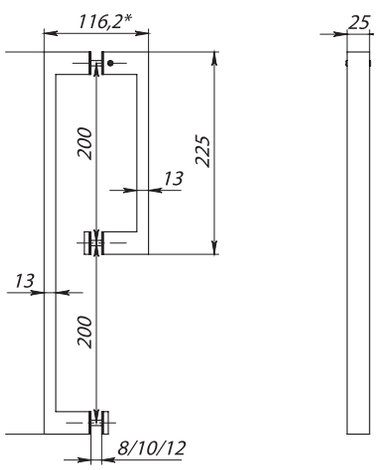

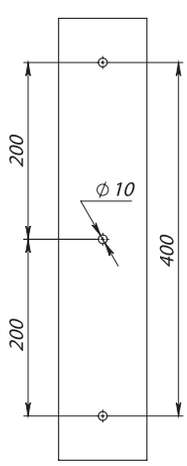

КНОБЫ

КНОБ (691), СТЕКЛО 6.0-12.0 ММ

Отделка	Цвет	Артикул
PC		INH-K809-691
SC		INH-K809-681
Gold		INH-K809-651
Bronze		INH-K809-671
BLC		INH-K809-791

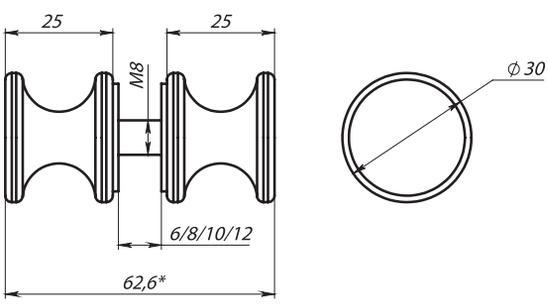

КНОБ (692), СТЕКЛО 6.0-12.0 ММ

Отделка	Цвет	Артикул
PC		INH-K809-692
SC		INH-K809-682
Gold		INH-K809-675
Bronze		INH-K809-672

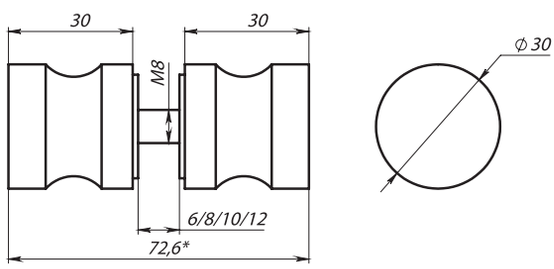

КНОБЫ

КНОБ (693), СТЕКЛО 6.0-12.0 ММ

Отделка	Цвет	Артикул
PC		INH-K809-693
SC		INH-K809-683
Bronze		INH-K809-673

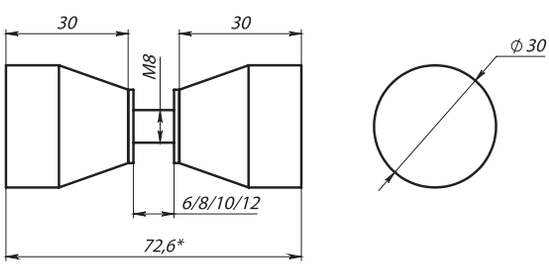

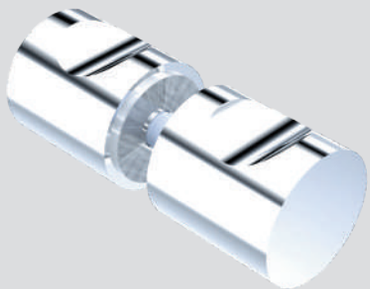

КНОБ (696), СТЕКЛО 6.0-12.0 ММ

Отделка	Цвет	Артикул
PC		INH-K809-696
SC		INH-K809-686
Gold		INH-K809-694
Bronze		INH-K809-684

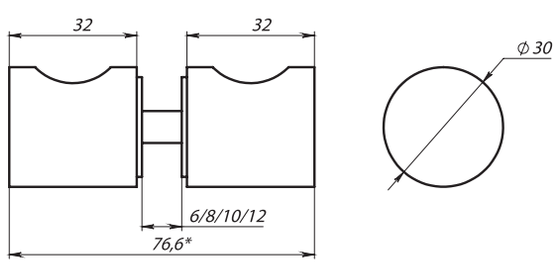

КНОБЫ

КНОБ ШАР (698), СТЕКЛО 6.0-12.0 ММ

Отделка	Цвет	Артикул
PC		INH-K809-698
SC		INH-K809-688
BLC		INH-K809-798

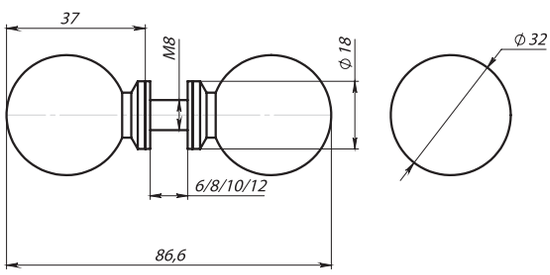

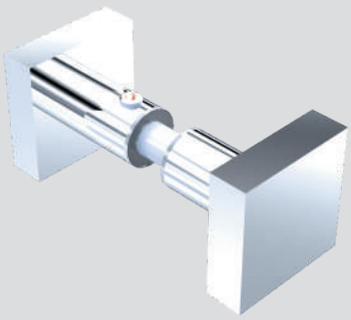

КНОБ КВАДРАТНЫЙ (684), СТЕКЛО 6.0-12.0 ММ

Отделка	Цвет	Артикул
PC		INH-K809-677
SC		INH-K809-676
BLC		INH-K809-984

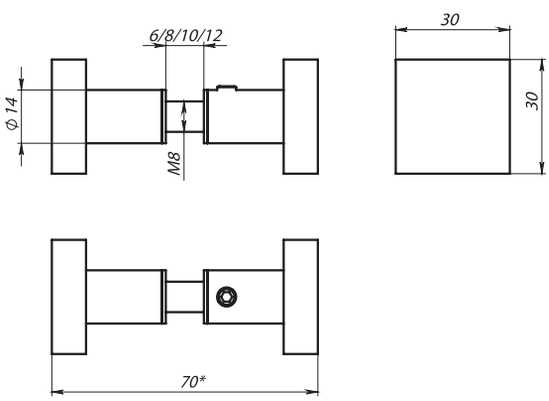

КНОБЫ

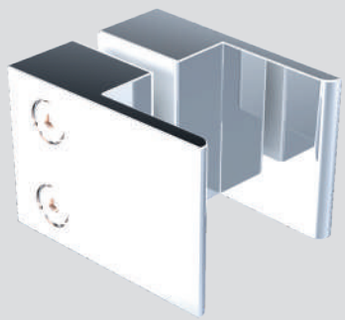

КНОБ (972)
ДЛЯ СТЕКЛА 6-12 ММ

Отделка	Цвет	Артикул
PC		INH-K809-972

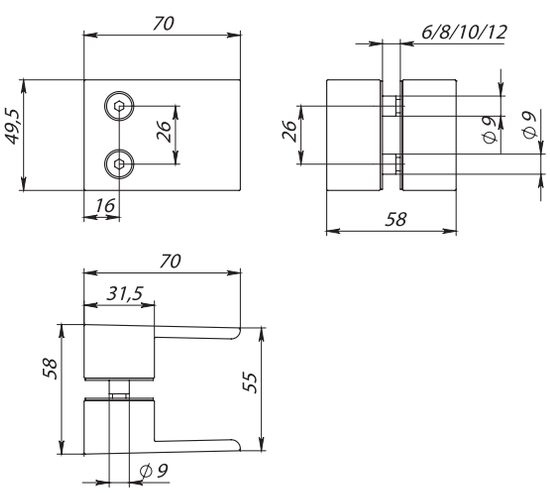

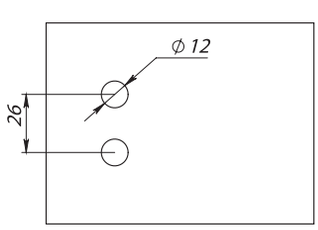

РУЧКА ДЛЯ РАЗДВИЖНОЙ ДВЕРИ (065),
СТЕКЛО 8.0-12.0 ММ

Отделка	Цвет	Артикул
PSS		INH-K809-655
SSS		INH-K809-656

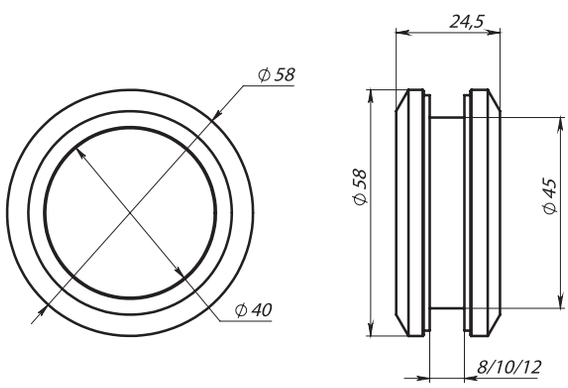

КНОБЫ

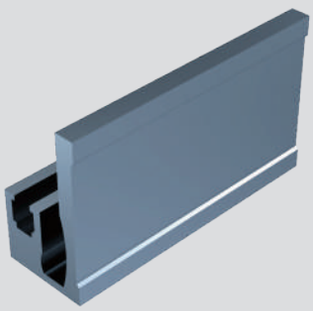

ПРОФИЛЬ-УПОР НА СТЕНУ (716) L=2200, АЛЮМИНИЙ

Отделка	Цвет	Артикул
AL		INH-K807-716
BLC		INH-K807-786

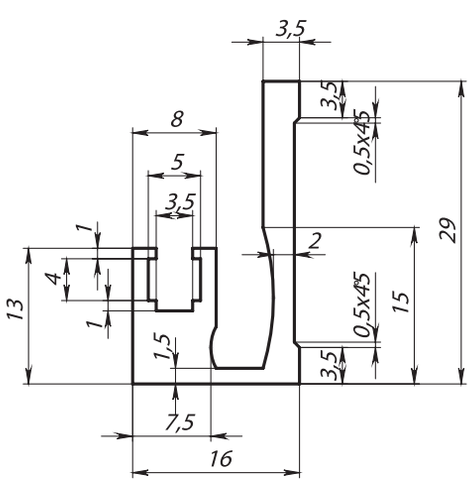

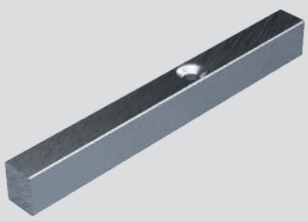

ПРОФИЛЬ КРЕПЛЕНИЯ МАГНИТА (717) НА СТЕНУ L=2200, АЛЮМИНИЙ

Отделка	Цвет	Артикул
AL		INH-K807-717

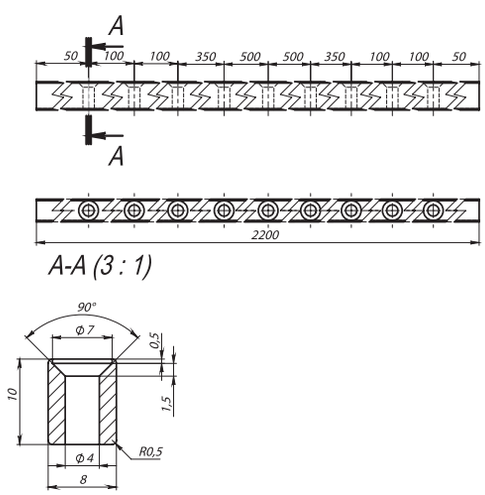

ПОРОГ ДЛЯ ДУШЕВОЙ (718), АЛЮМИНИЙ

Отделка	Цвет	Артикул
AL		INH-K807-718
BLC		INH-K807-778
Gold		INH-K807-828

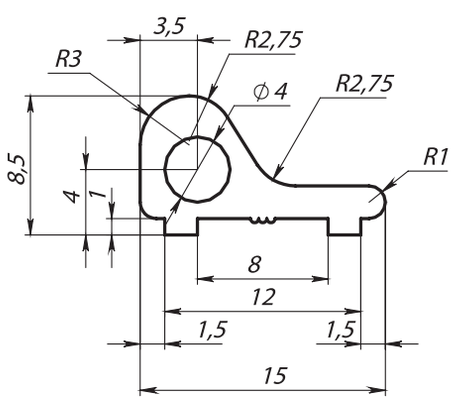

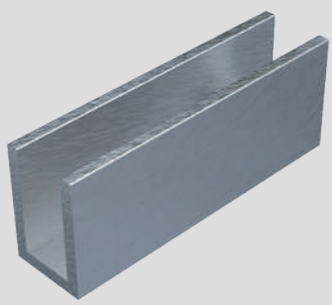

ПРОФИЛЬ П-ОБР. (756) 19*13 ММ, СТЕКЛО 8.0 ММ, АЛЮМИНИЙ

Отделка	Цвет	Артикул
AL		INH-K807-756
BLC		INH-K807-856
Gold		INH-K807-956

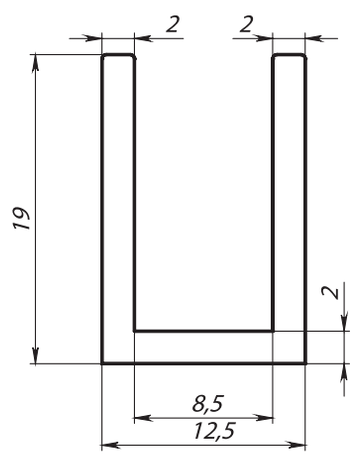

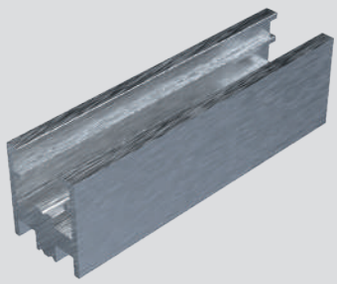

ПРОФИЛЬ НИЖНИЙ П-ОБР. (763), СТЕКЛО 8.0 ММ, АЛЮМИНИЙ

Отделка	Цвет	Артикул
AL		INH-K807-763
BLC		INH-K807-963

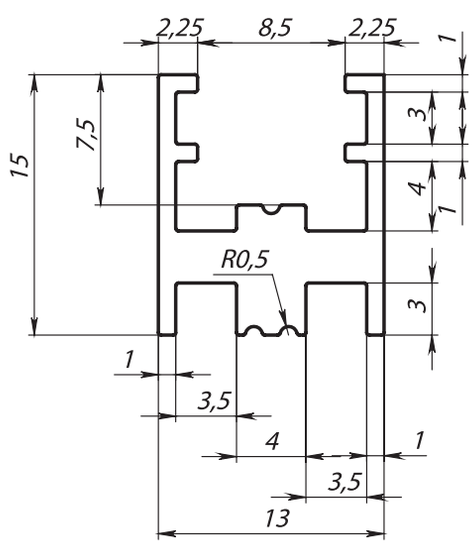

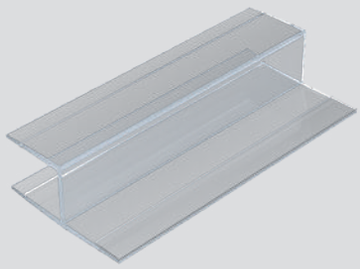

ПРОФИЛЬ (201-8) L=2200, СТЕКЛО 8.0 ММ

Отделка	Цвет	Артикул
Прозрачный		INH-K810-201
Прозрачный белый CL		INH-K810-261

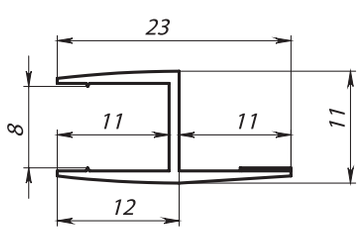

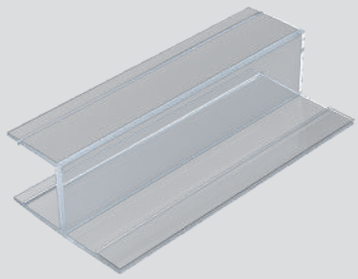

ПРОФИЛЬ (201-10) L=2200, СТЕКЛО 10.0 ММ

Отделка	Цвет	Артикул
Прозрачный		INH-K810-101

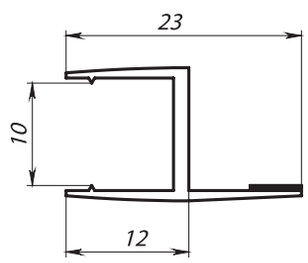

ПРОФИЛЬ (202-8) L=2200, СТЕКЛО 8.0 ММ

Отделка	Цвет	Артикул
Прозрачный		INH-K810-202

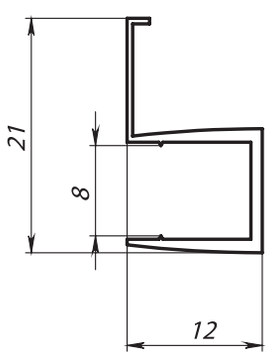

ПРОФИЛЬ (202-10) L=2200, СТЕКЛО 10.0 ММ

Отделка	Цвет	Артикул
Прозрачный		INH-K810-102

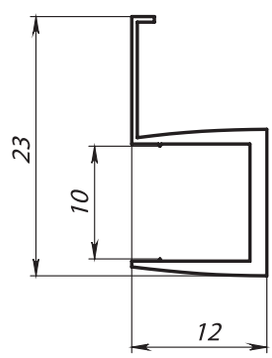

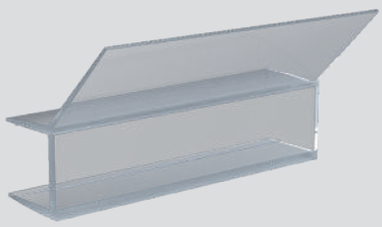

ПРОФИЛЬ (203-8) L=2200, СТЕКЛО 8.0 ММ

Отделка	Цвет	Артикул
Прозрачный		INH-K810-203
Прозрачный белый CL		INH-K810-263
BLC		INH-K810-803

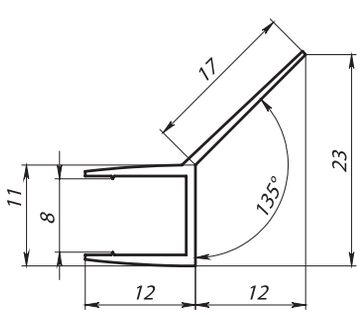

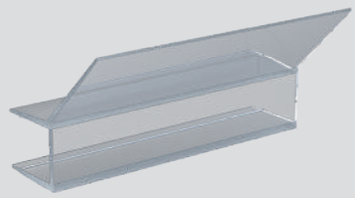

ПРОФИЛЬ (203-10) L=2200, СТЕКЛО 10.0 ММ

Отделка	Цвет	Артикул
Прозрачный		INH-K810-103
Прозрачный белый CL		INH-K810-163

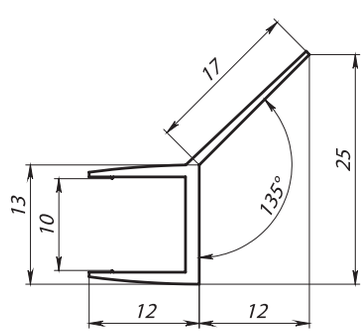

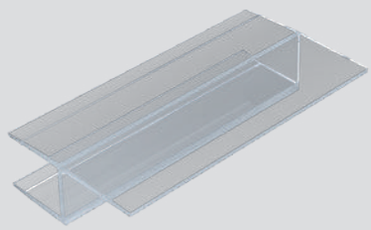

ПРОФИЛЬ (204-8) L=2200, СТЕКЛО 8.0 ММ

Отделка	Цвет	Артикул
Прозрачный		INH-K810-204
Белый		INH-K810-264
Прозрачный белый CL		INH-K810-224
BLC		INH-K810-704

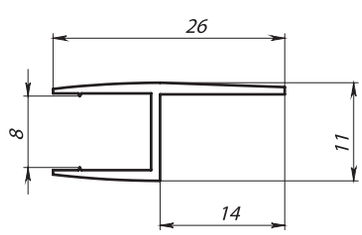

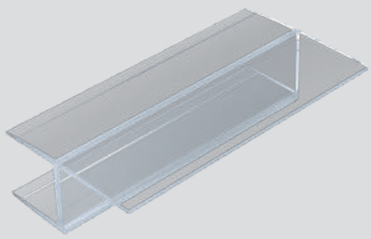

ПРОФИЛЬ (204-10) L=2200, СТЕКЛО 10.0 ММ

Отделка	Цвет	Артикул
Прозрачный		INH-K810-104
Прозрачный белый CL		INH-K810-164

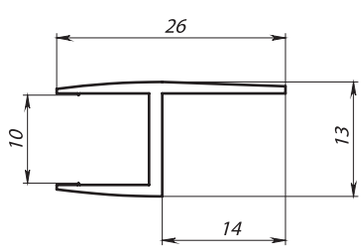

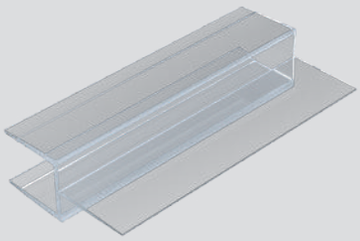

ПРОФИЛЬ (205-8) L=2200, СТЕКЛО 8.0 ММ

Отделка	Цвет	Артикул
Прозрачный		INH-K810-205
Прозрачный белый CL		INH-K810-265

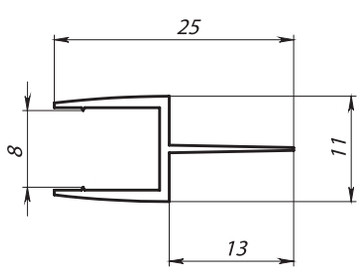

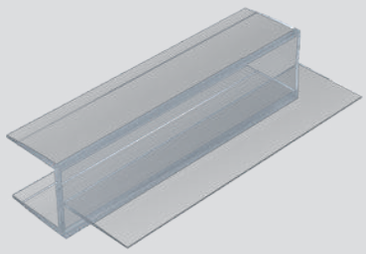

ПРОФИЛЬ (205-10) L=2200, СТЕКЛО 10.0 ММ

Отделка	Цвет	Артикул
Прозрачный		INH-K810-105

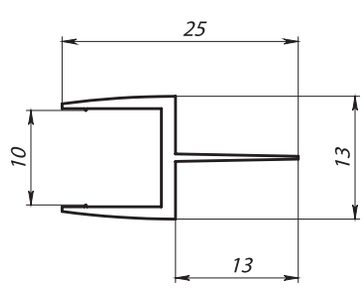

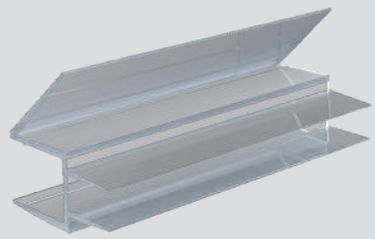

ПРОФИЛЬ (206-8) НИЖНИЙ L=2200, СТЕКЛО 8.0 ММ

Отделка	Цвет	Артикул
Прозрачный		INH-K810-206
Прозрачный белый CL		INH-K810-266
BLC		INH-K810-706

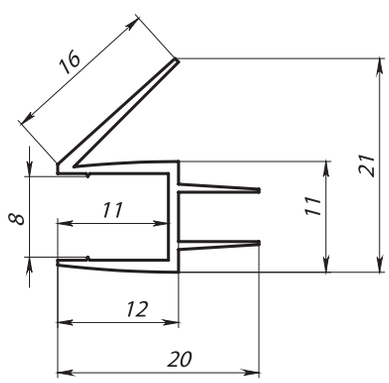

ПРОФИЛЬ (206-10) НИЖНИЙ L=2200, СТЕКЛО 10.0 ММ

Отделка	Цвет	Артикул
Прозрачный		INH-K810-106
Прозрачный белый CL		INH-K810-166

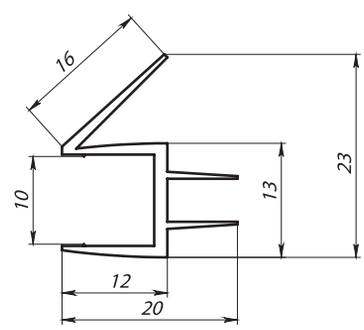

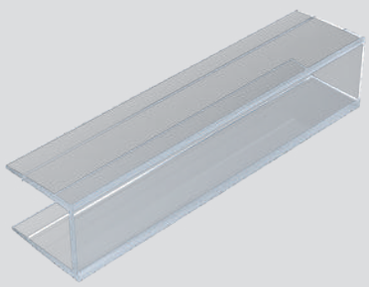

ПРОФИЛЬ (211-8) L=2200, СТЕКЛО 8.0 ММ

Отделка	Цвет	Артикул
Прозрачный		INH-K810-211
BLC		INH-K810-713

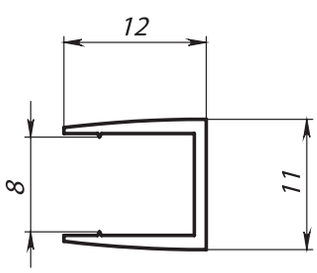

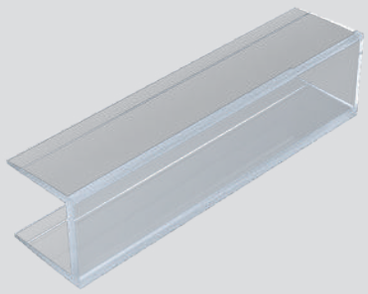

ПРОФИЛЬ (211-10) L=2200, СТЕКЛО 10.0 ММ

Отделка	Цвет	Артикул
Прозрачный		INH-K810-111

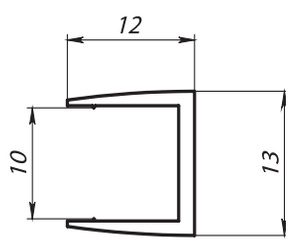

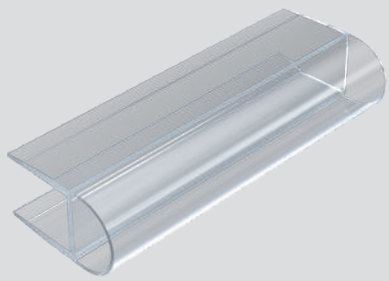

ПРОФИЛЬ (212-8) L=2200, СТЕКЛО 8.0 ММ

Отделка	Цвет	Артикул
Прозрачный		INH-K810-212
Прозрачный белый CL		INH-K810-272
BLC		INH-K810-712

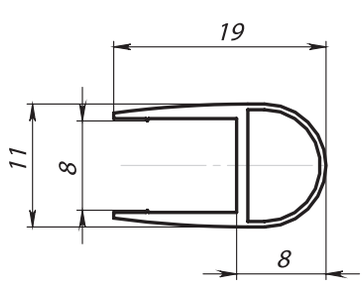

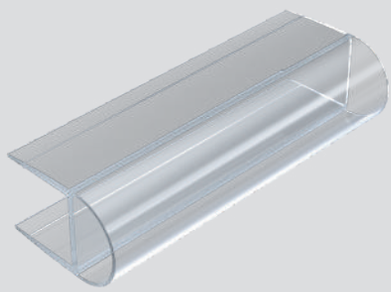

ПРОФИЛЬ (212-10) L=2200, СТЕКЛО 10.0 ММ

Отделка	Цвет	Артикул
Прозрачный		INH-K810-112
Прозрачный белый CL		INH-K810-172

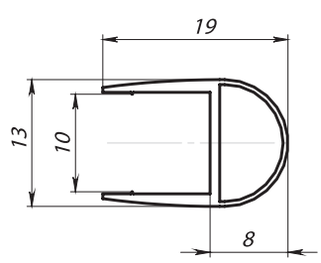

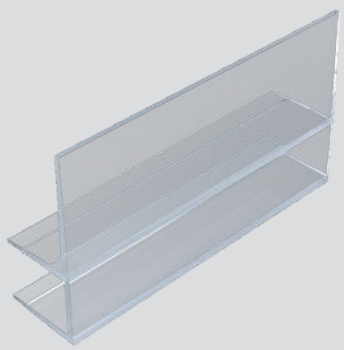

ПРОФИЛЬ (214-8) УС 17 ММ L=2200, СТЕКЛО 8.0 ММ

Отделка	Цвет	Артикул
Прозрачный		INH-K810-214
Прозрачный белый CL		INH-K810-274
BLC		INH-K810-714

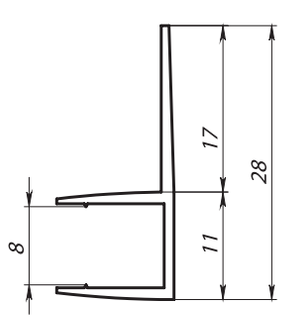

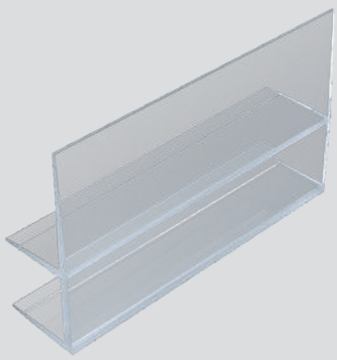

ПРОФИЛЬ (214-10) УС 17 ММ L=2200, СТЕКЛО 10.0 ММ

Отделка	Цвет	Артикул
Прозрачный		INH-K810-114
Прозрачный белый CL		INH-K810-174

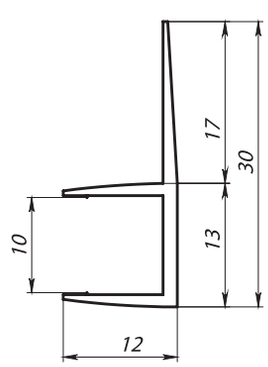

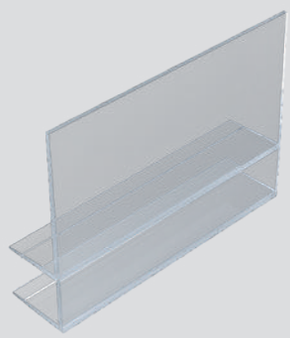

ПРОФИЛЬ (215-8) УС 25 ММ L=2200, СТЕКЛО 8.0 ММ

Отделка	Цвет	Артикул
Прозрачный		INH-K810-215
Прозрачный белый CL		INH-K810-275
BLC		INH-K810-815

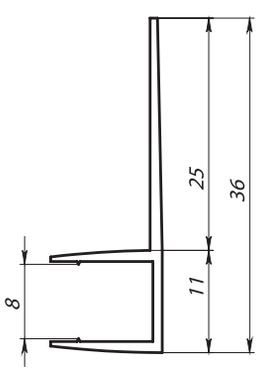

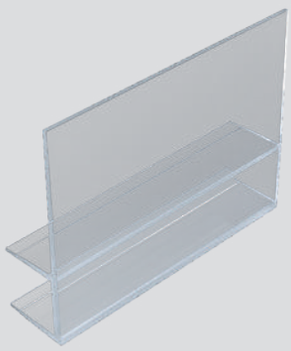

ПРОФИЛЬ (215-10) УС 25 ММ L=2200, СТЕКЛО 10.0 ММ

Отделка	Цвет	Артикул
Прозрачный		INH-K810-115
Прозрачный белый CL		INH-K810-175

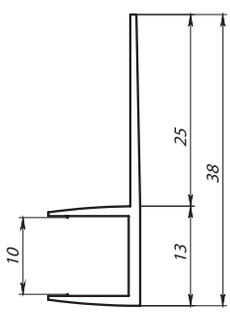

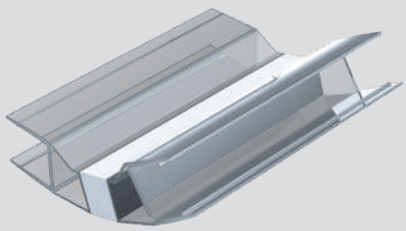

ПРОФИЛЬ (207-8) МАГНИТ 125-145 L=2200 (1КОМПЛ/2 ШТ), СТЕКЛО 8.0 ММ

Отделка	Цвет	Артикул
Белый		INH-K810-207
Прозрачный белый CL		INH-K810-267

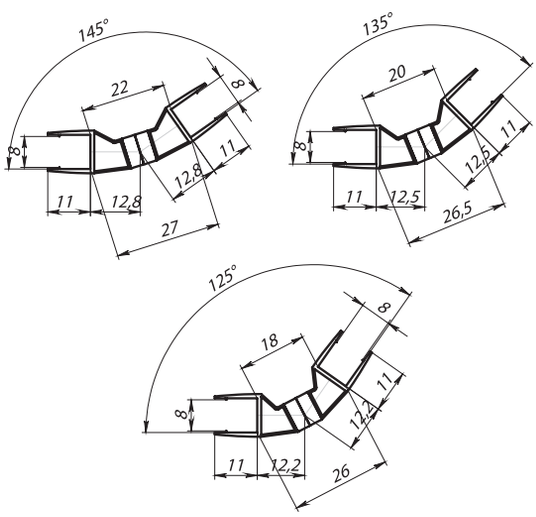

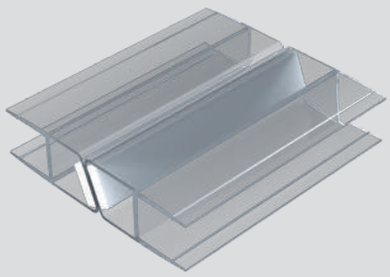

ПРОФИЛЬ (208-8) МАГНИТ 135 L=2200 (1КОМПЛ/2 ШТ), СТЕКЛО 8.0 ММ

Отделка	Цвет	Артикул
Белый		INH-K810-208
Прозрачный белый CL		INH-K810-268
BLC		INH-K810-728

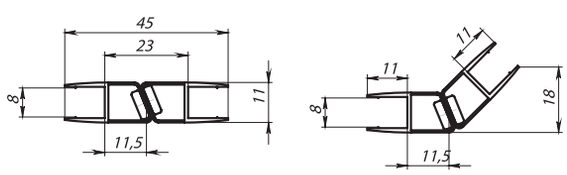

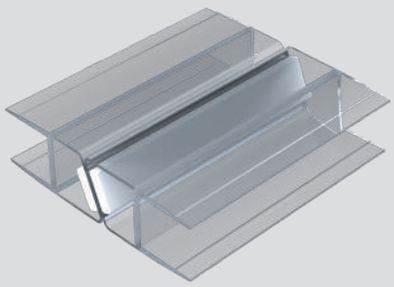

ПРОФИЛЬ (208-10) МАГНИТ 135° L=2200 (1КОМПЛ/2 ШТ), СТЕКЛО 10.0 ММ

Отделка	Цвет	Артикул
Белый		INH-K810-108
Прозрачный белый CL		INH-K810-168

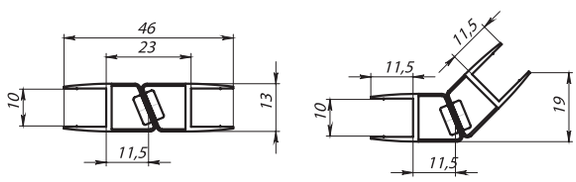

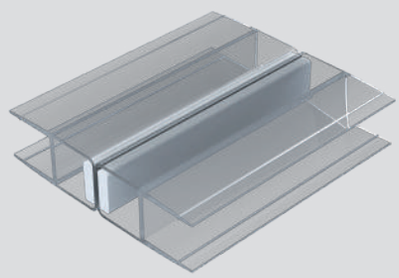

ПРОФИЛЬ (209А-8) МАГНИТ 180° L=2200 (1КОМПЛ/2 ШТ), СТЕКЛО 8.0 ММ

Отделка	Цвет	Артикул
Белый		INH-K810-209
Прозрачный белый CL		INH-K810-269
BLC		INH-K810-709

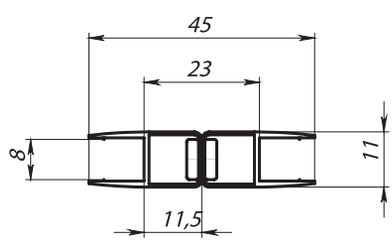

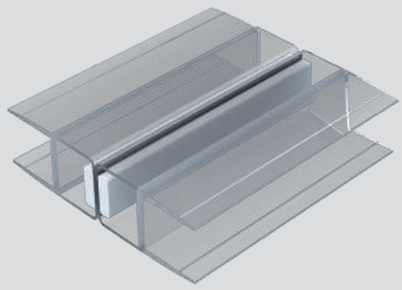

ПРОФИЛЬ (209А-10) МАГНИТ 180° L=2200 (1КОМПЛ/2 ШТ), СТЕКЛО 10.0 ММ,

Отделка	Цвет	Артикул
Белый		INH-K810-109
Прозрачный белый CL		INH-K810-169

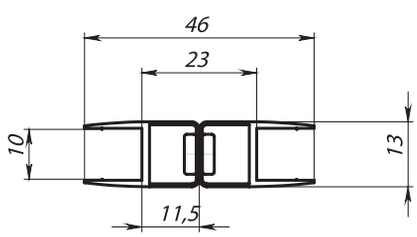

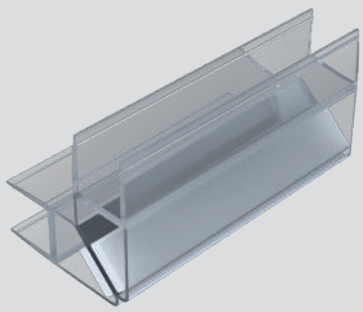

ПРОФИЛЬ (210-8) МАГНИТ 90°/180°, L=2200 (1КОМПЛ/2 ШТ), СТЕКЛО 8.0 ММ

Отделка	Цвет	Артикул
Белый		INH-K810-210
Прозрачный белый CL		INH-K810-230
BLC		INH-K810-701

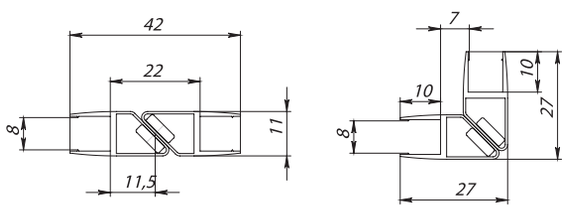

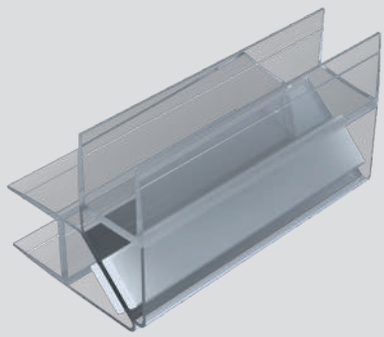

ПРОФИЛЬ (210-10) МАГНИТ 90°/180° L=2200 (1КОМПЛ/2 ШТ),СТЕКЛО 10.0 ММ,

Отделка	Цвет	Артикул
Белый		INH-K810-110
Прозрачный белый CL		INH-K810-160

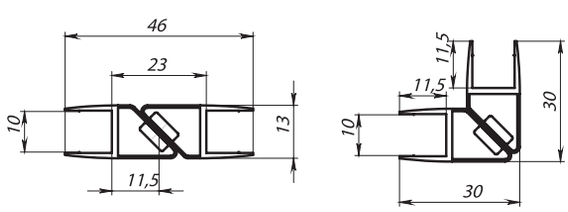

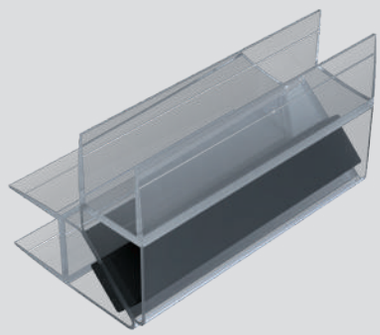

ПРОФИЛЬ (210-10) 90°/180° L=2200 (1КОМПЛ/2 ШТ)

Отделка	Цвет	Артикул
CL магнит черный		INH-K810-140
CL магнит белый		INH-K810-160

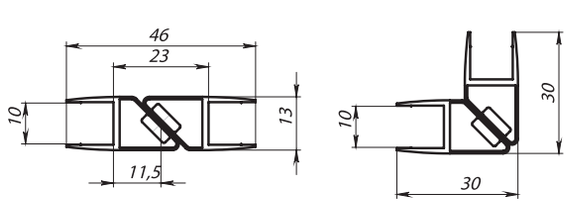

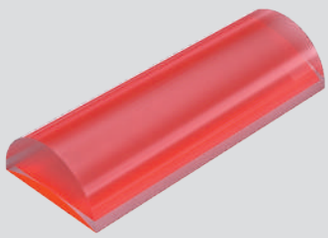

ПОРОГ (218-3) САМОКЛЕЮШИЙСЯ L=3000, 10.0X5.0 ММ

Отделка	Цвет	Артикул
Прозрачный		INH-K810-218

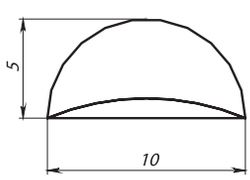

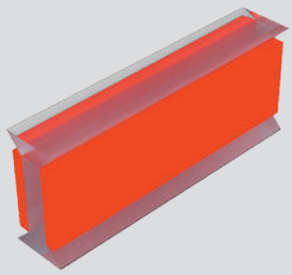

ПРОФИЛЬ (220-10) МЕЖСТЕКОЛЬНЫЙ САМОКЛЕЮЩИЙСЯ L=3000, СТЕКЛО 10.0 ММ

Отделка	Цвет	Артикул
Прозрачный		INH-K810-220

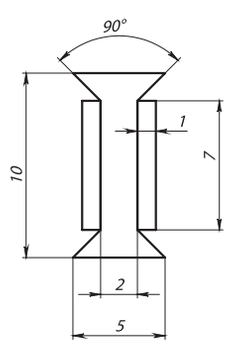

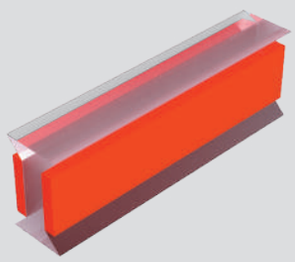

ПРОФИЛЬ (221-8) МЕЖСТЕКОЛЬНЫЙ САМОКЛЕЮЩИЙСЯ L=3000, СТЕКЛО 8.0 ММ

Отделка	Цвет	Артикул
Прозрачный		INH-K810-221

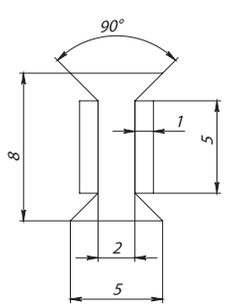

Фурнитура для навесов и козырьков

Стеклянные козырьки и навесы — это не только защита от осадков, но и украшение здания.

Они отлично выдерживают воздействие влаги, смотрятся гармонично с любым фасадом. Такие элементы часто устанавливают владельцы офисных или торговых помещений.

При их монтаже большое значение имеет надёжная качественная фурнитура, ведь именно от неё зависит, как и сколько будет держаться конструкция. Важно также правильно рассчитать нужное количество комплектующих и их тип.

В зависимости от типа конструкции, могут понадобиться:
- спайдеры (кронштейны, предназначенные для соединения стеклянных компонентов изделия)
- рутели (крепёжные детали, выполняющие функции стеклодержателей и отвечающие за фиксацию стекла, правильное распределение нагрузки)
- ванты (используются для крепежа козырька, обеспечивают соединение полотна со стеной).

Фурнитура для стеклянных навесов и козырьков должна быть качественной, прочной, надёжной. Ведь именно от неё зависит срок службы самой конструкции. Комплектующие, которые мы предлагаем, отличаются устойчивостью к климатическим воздействиям, универсальностью, простотой и изяществом.

Получить больше информации можно по телефону 8 (495) 260–38–68. Специалисты «Иноксхаб» ответят на ваши вопросы и помогут подобрать необходимые комплектующие.

СПАЙДЕРЫ

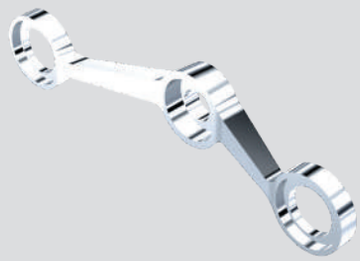

I-ОБРАЗНЫЙ СПАЙДЕР

Отделка	Цвет	Артикул
GRIT 600		INH-K204-147
GRIT 320		INH-K204-503

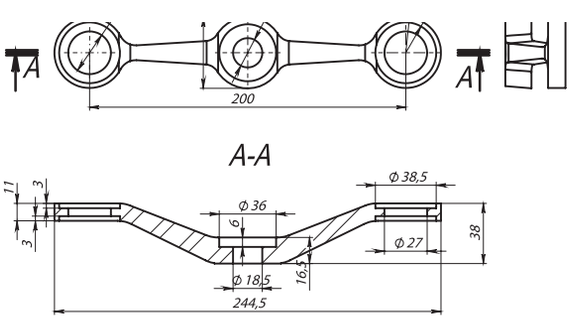

ОДИНАРНЫЙ СПАЙДЕР

Отделка	Цвет	Артикул
GRIT 600		INH-K204-148
GRIT 320		INH-K204-504

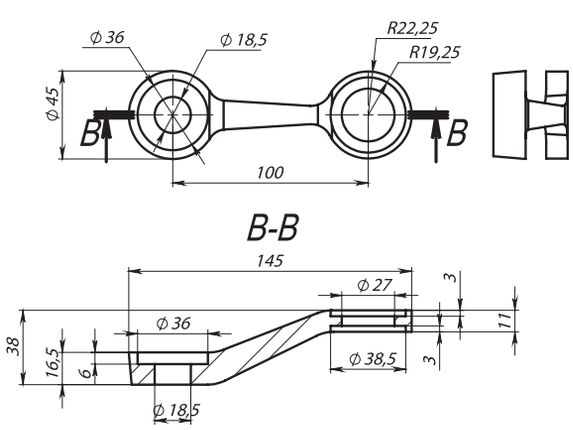

СПАЙДЕРЫ

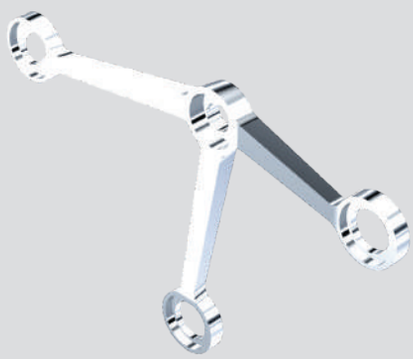

У-ОБРАЗНЫЙ СПАЙДЕР

Отделка	Цвет	Артикул
GRIT 600		INH-K204-149
AISI 316, GRIT 320		INH-K204-505

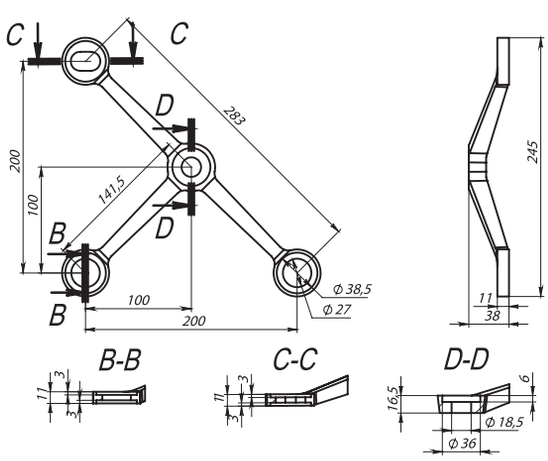

ПОЛОВИНА У-ОБРАЗНОГО СПАЙДЕРА

Отделка	Цвет	Артикул
GRIT 600		INH-K204-150
GRIT 320		INH-K204-506

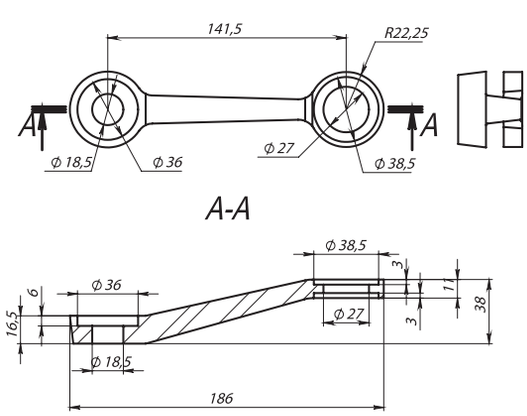

СПАЙДЕРЫ

V-ОБРАЗНЫЙ СПАЙДЕР

Отделка	Цвет	Артикул
GRIT 600		INH-K204-151
GRIT 320		INH-K204-507

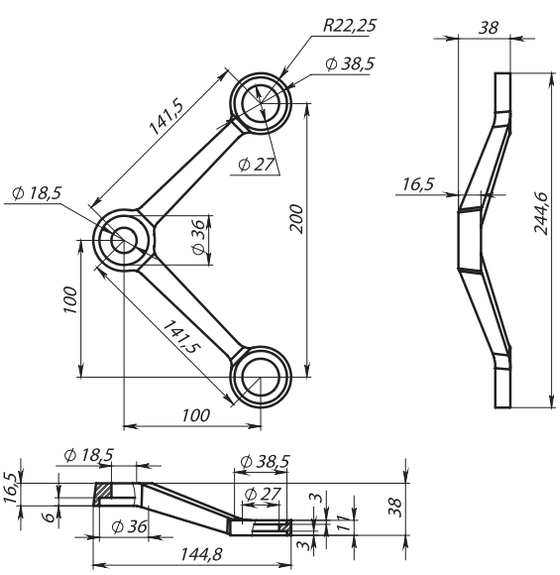

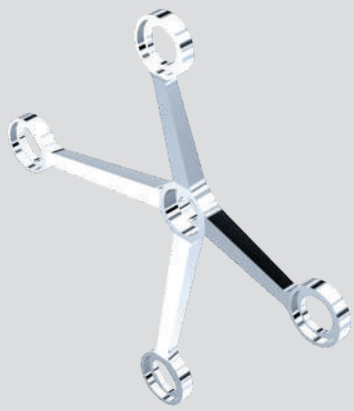

X-ОБРАЗНЫЙ СПАЙДЕР

Отделка	Цвет	Артикул
GRIT 600		INH-K204-170
GRIT 320		INH-K204-508

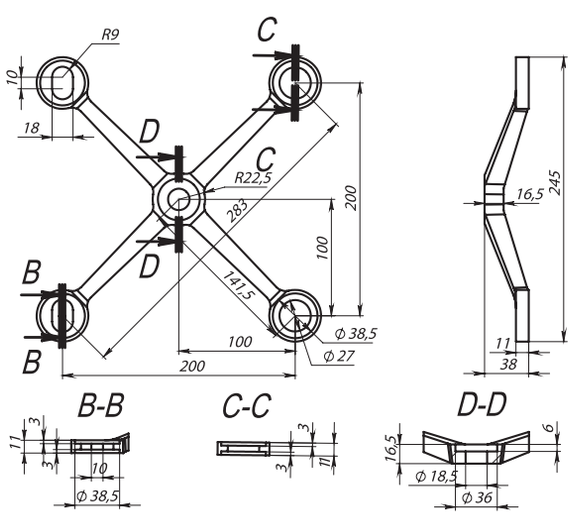

ШАРНИРНЫЙ РУТЕЛЬ БЕЗ ЗЕНКОВКИ

Отделка	Цвет	Артикул
GRIT 320		INH-K201-142

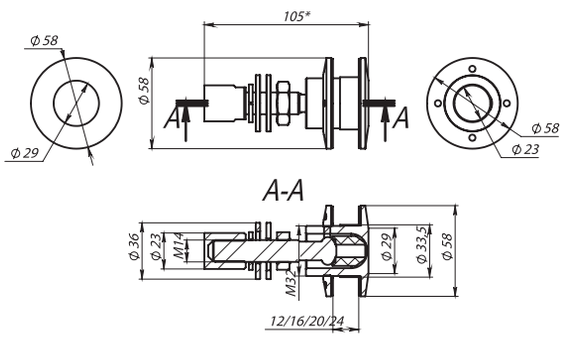

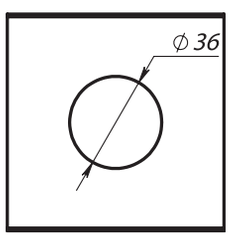

ШАРНИРНЫЙ РУТЕЛЬ БЕЗ ЗЕНКОВКИ С НАРУЖНЫМ ВИНТОМ

Отделка	Цвет	Артикул
GRIT 320		INH-K201-231

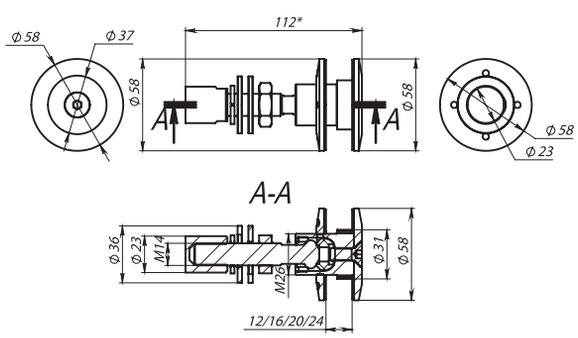

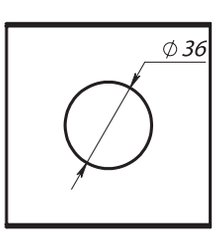

КРЕПЛЕНИЕ РУТЕЛЯ К СТЕНЕ

Отделка	Цвет	Артикул
GRIT 600		INH-K202-144
GRIT 320		INH-K202-509

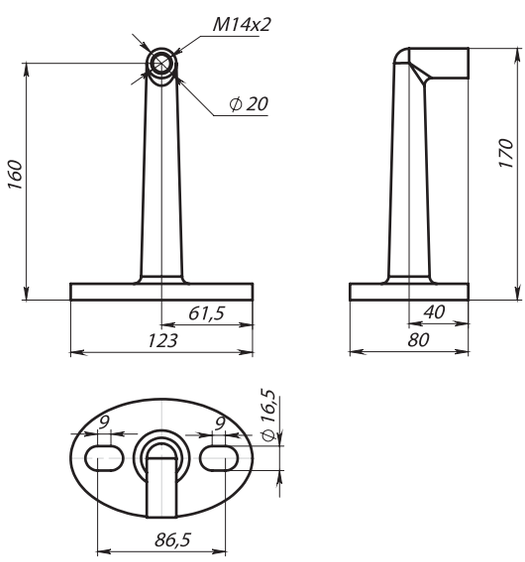

КРЕПЛЕНИЕ РУТЕЛЯ К СТЕНЕ ВЕРТИКАЛЬНОЕ

Отделка	Цвет	Артикул
GRIT 320		INH-K202-586

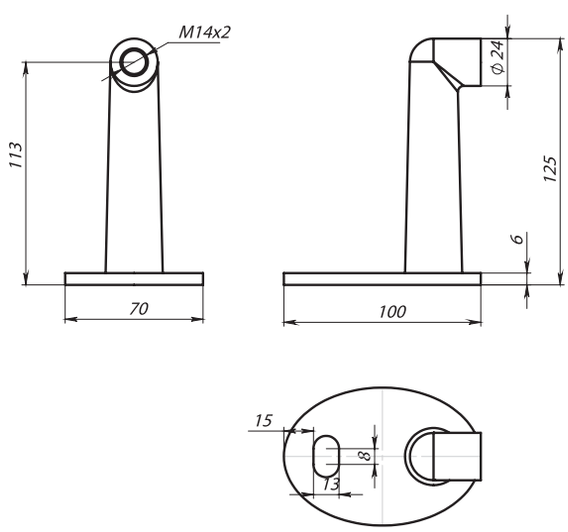

СЕРЬГА ДЛЯ КРЕПЛЕНИЯ РУТЕЛЯ К ТЯГЕ, AISI 304

Отделка	Цвет	Артикул
GRIT 600		INH-K202-145
GRIT 320		INH-K202-510

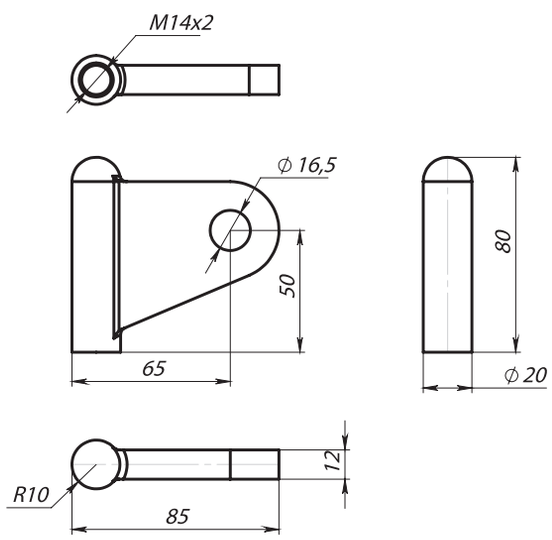

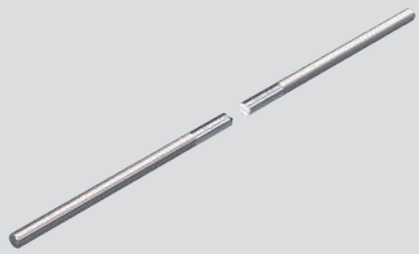

ВАНТ(ТЯГА) ДЛЯ КОЗЫРЬКА, М14 ШАГ Р=2

Отделка	Цвет	Артикул
GRIT 600		INH-K205-150

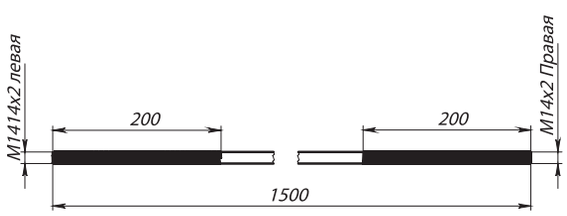

ВАНТ (ТЯГА) ДЛЯ КОЗЫРЬКА, М16 ШАГ Р=2

Отделка	Цвет	Артикул
GRIT 600		INH-K205-175

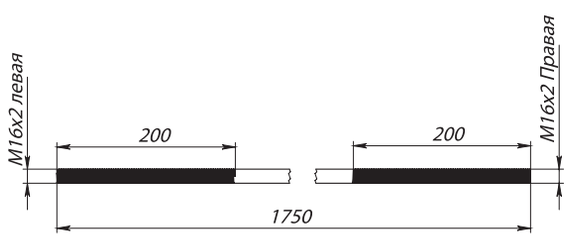

НАКОНЕЧНИК ДЛЯ КРЕПЛЕНИЯ ТЯГИ ЛЕВЫЙ, М14 ШАГ Р=2

Отделка	Цвет	Артикул
GRIT 600		INH-K206-152
GRIT 320		INH-K206-512

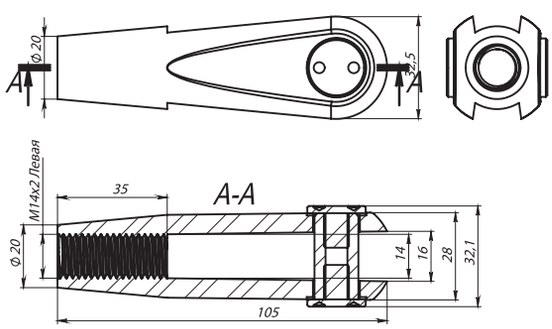

НАКОНЕЧНИК ДЛЯ КРЕПЛЕНИЯ ТЯГИ ПРАВЫЙ, М14 ШАГ Р=2

Отделка	Цвет	Артикул
GRIT 600		INH-K206-153
GRIT 320		INH-K206-513

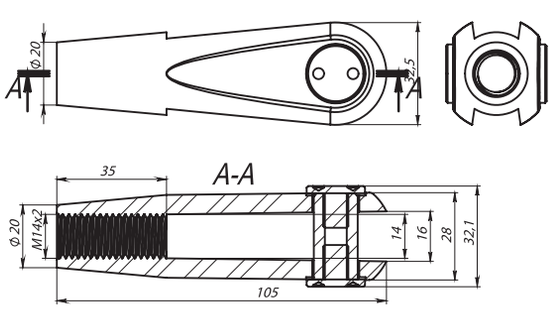

НАКОНЕЧНИК ДЛЯ КРЕПЛЕНИЯ ТЯГИ ЛЕВЫЙ, М16, ШАГ Р=2

Отделка	Цвет	Артикул
GRIT 600		INH-K206-154

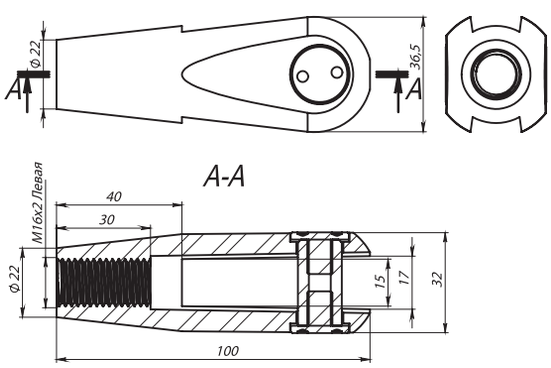

НАКОНЕЧНИК ДЛЯ КРЕПЛЕНИЯ ТЯГИ ПРАВЫЙ, М16 ШАГ Р=2

Отделка	Цвет	Артикул
GRIT 600		INH-K206-157

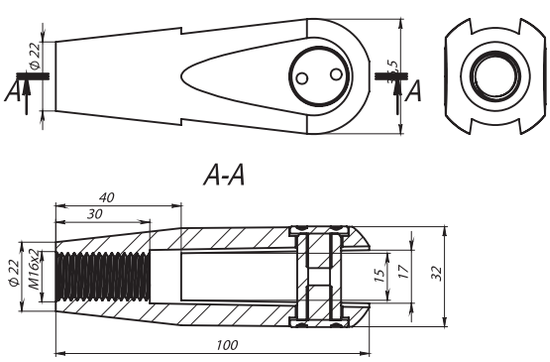

КРЕПЛЕНИЕ ТЯГИ К СТЕНЕ

Отделка	Цвет	Артикул
GRIT 600		INH-K203-143
GRIT 320		INH-K203-511

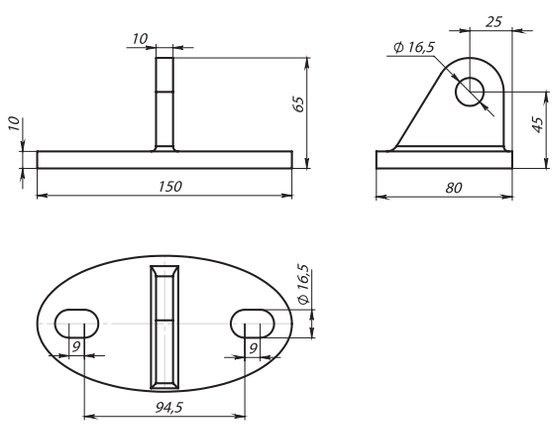

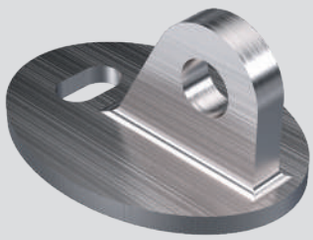

КРЕПЛЕНИЕ ТЯГИ К СТЕНЕ ВЕРТИКАЛЬНОЕ

Отделка	Цвет	Артикул
GRIT 320		INH-K203-587

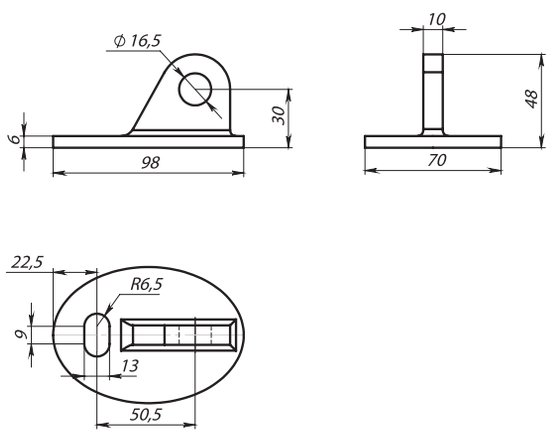

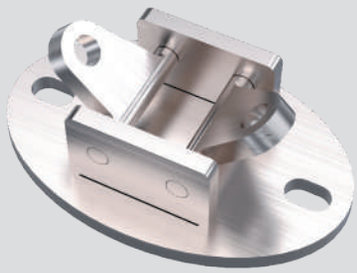

КРЕПЛЕНИЕ ТЯГИ К СТЕНЕ ДВОЙНОЕ РЕГУЛИРУЕМОЕ

Отделка	Цвет	Артикул
GRIT 320		INH-K203-588

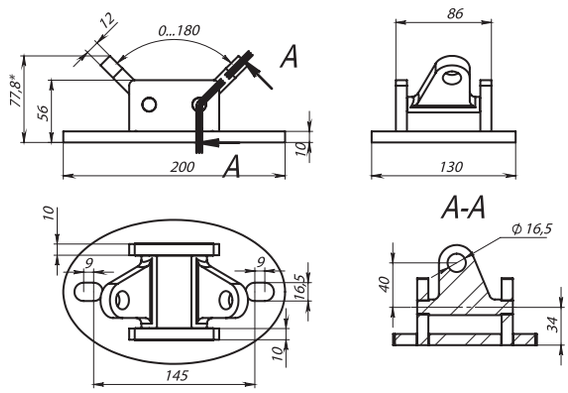

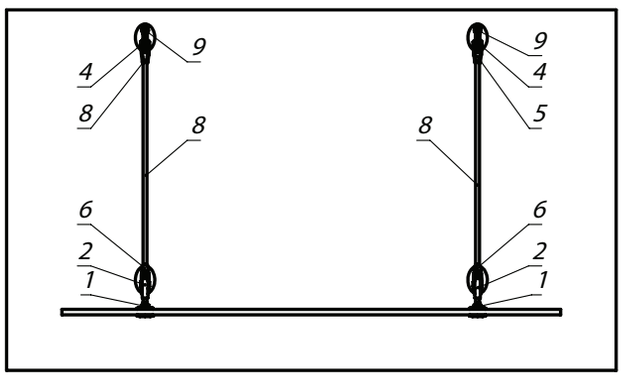

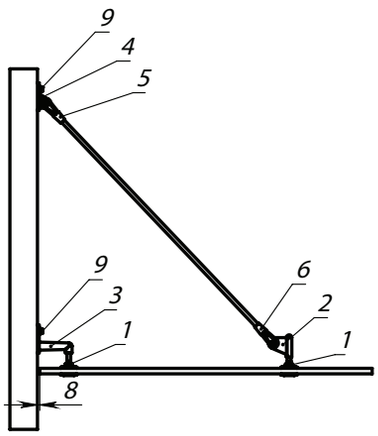

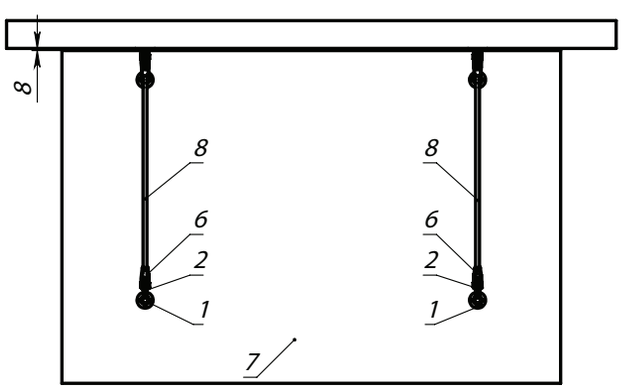

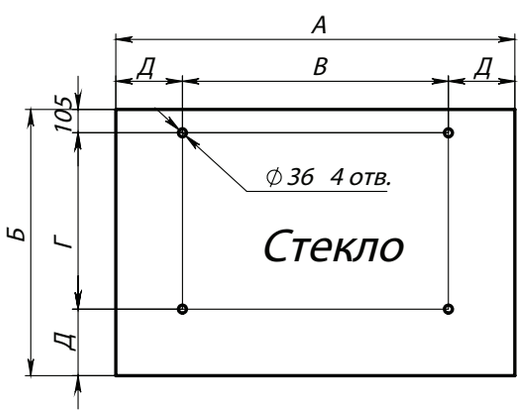

Рекомендуемые размеры для стекла

Крепление	А (мм)	Б (мм)	В (мм)	Г (мм)	Д (мм)	Формула стекла
4 точки	1200	800	800	495	200	6+6
	1500	1000	1000	645	250	8+8
	1800	1200	1200	795	300	10+10

Поз.	Наименование	Кол.
	Документация	
	Сборочный чертеж	
	Сборочные единицы	
1	Шарнирный рутель	4
2	Серьга для крепления рутеля к тяге	2
3	Крепление рутеля к стене	2
4	Крепление тяги к стене	2
5	Наконечник для крепления тяги левый	2
6	Наконечник для крепления тяги правый	2
	Детали	
7	Стекло	1
8	Ванта	2
	Стандартные изделия	
9	Крепеж к стене М12	4
	Материалы	
10	Стена	1

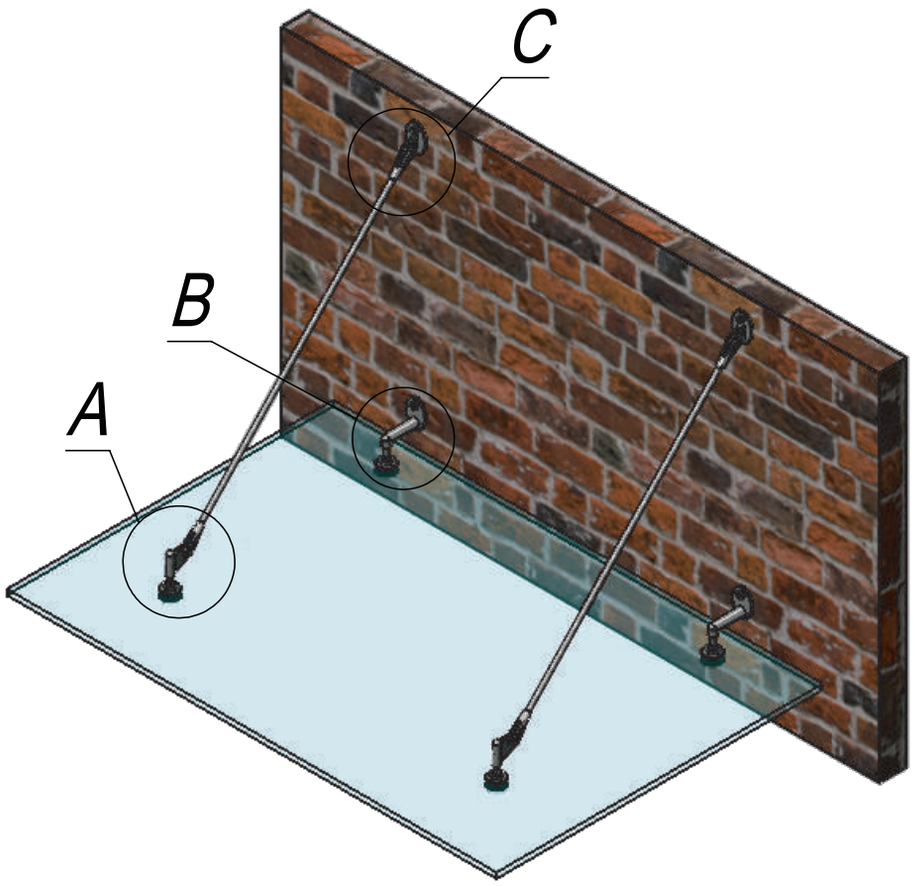

A (1 : 5)

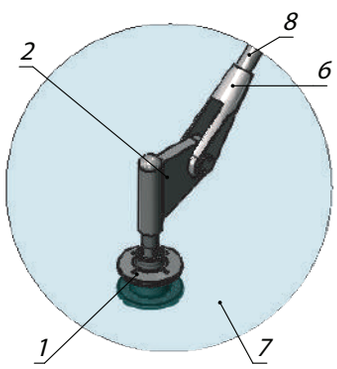

B (1 : 5)

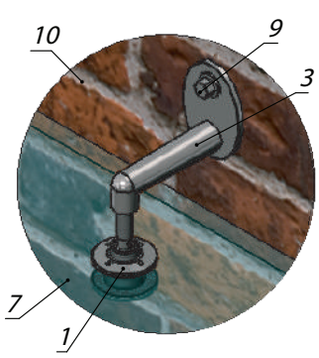

C (1 : 5)

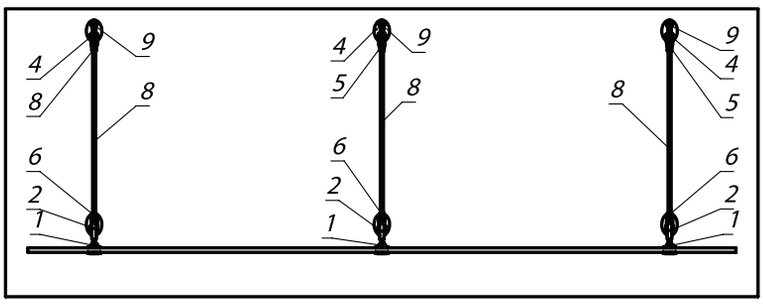

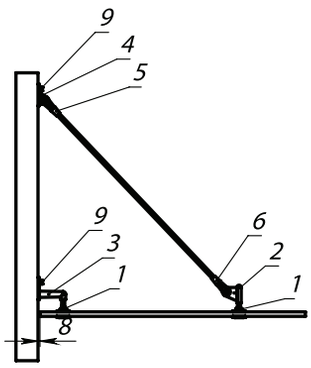

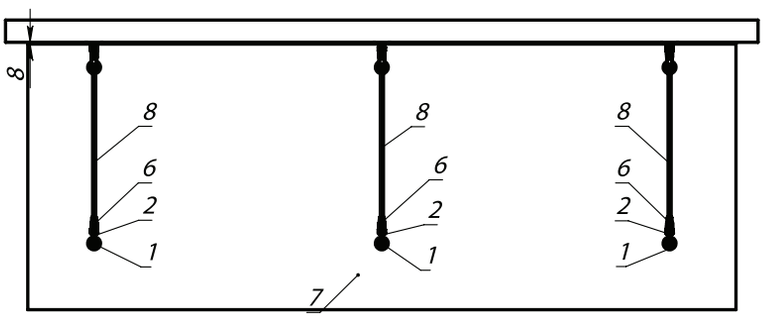

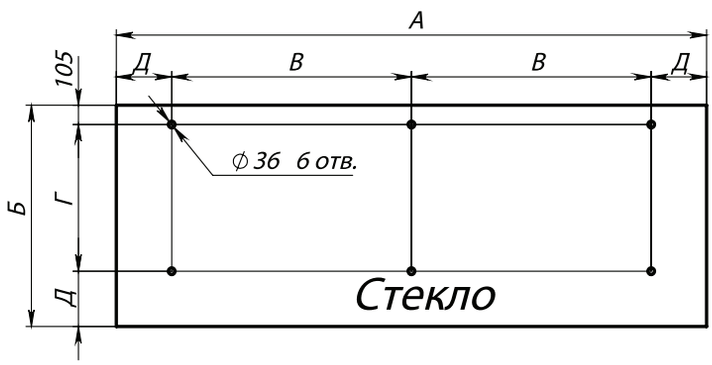

Рекомендуемые размеры для стекла

Крепление	А (мм)	Б (мм)	В (мм)	Г (мм)	Д (мм)	Формула стекла
6 точек	2000	1200	800	895	200	6+6
	2500	1200	1000	835	250	8+8
	3200	1200	1300	795	300	10+10
	3200	1500	1300	1095	300	10+10
	3200	1700	1300	1295	300	10+10

Поз.	Наименование	Кол.
	Документация	
	Сборочный чертеж	
	Сборочные единицы	
1	Шарнирный рутель	6
2	Серьга для крепления рутеля к тяге	3
3	Крепление рутеля к стене	3
4	Крепление тяги к стене	3
5	Наконечник для крепления тяги левый	3
6	Наконечник для крепления тяги правый	3
	Детали	
7	Стекло	1
8	Ванта	3
	Стандартные изделия	
9	Крепеж к стене М12	6
	Материалы	
10	Стена	1

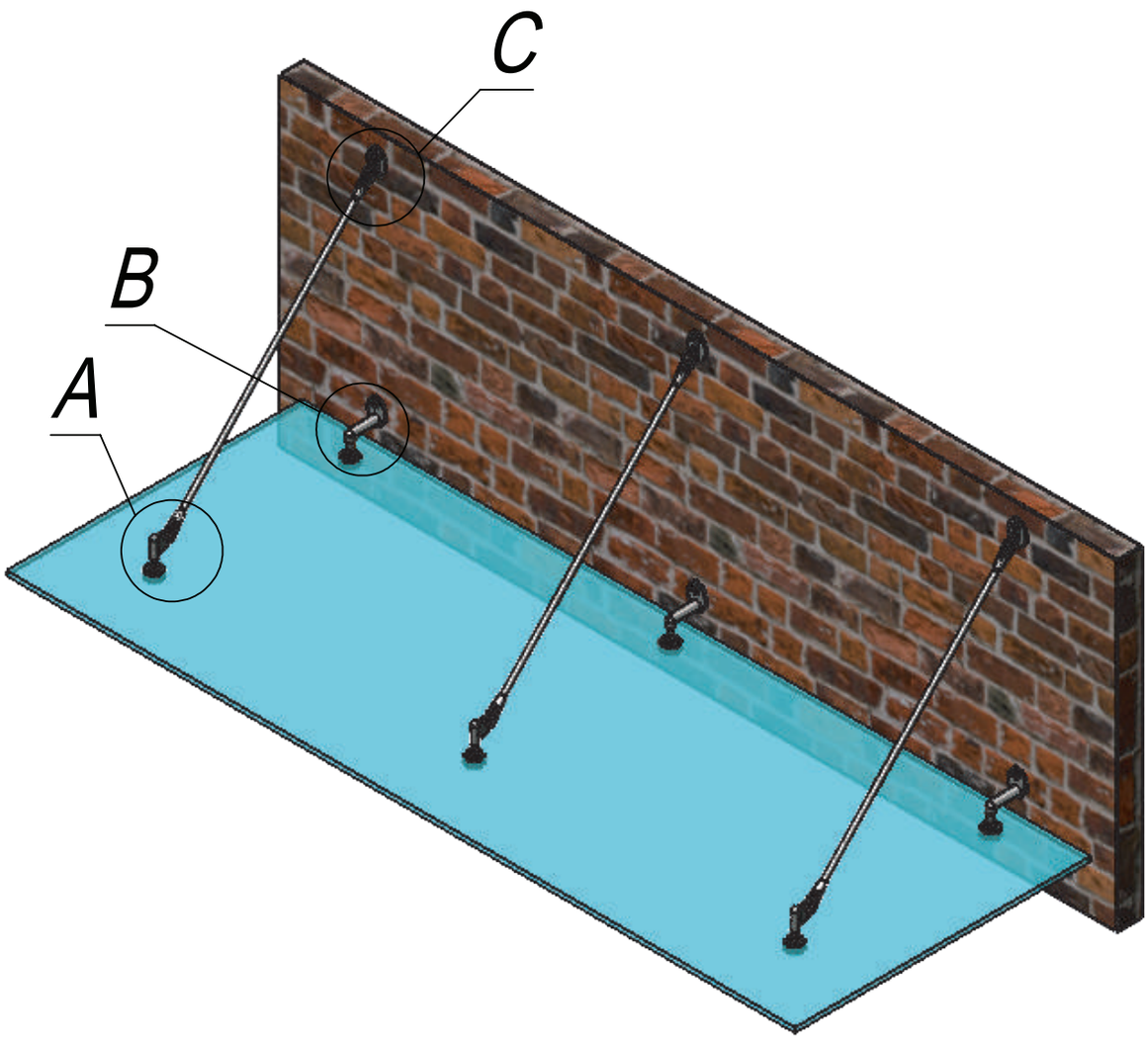

A (1 : 5)

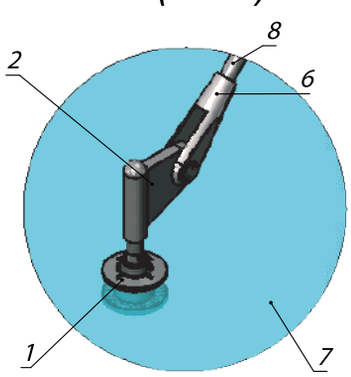

B (1 : 5)

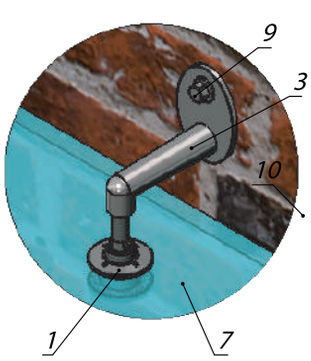

C (1 : 5)

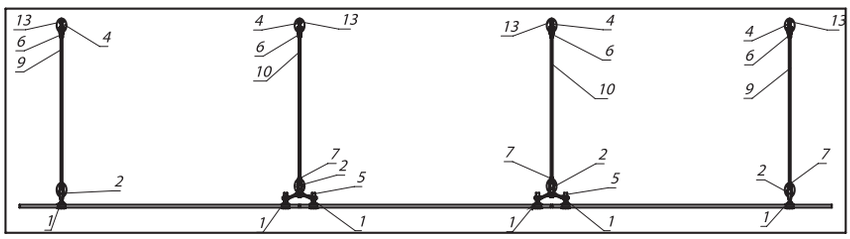

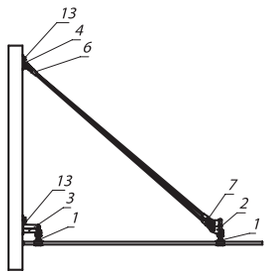

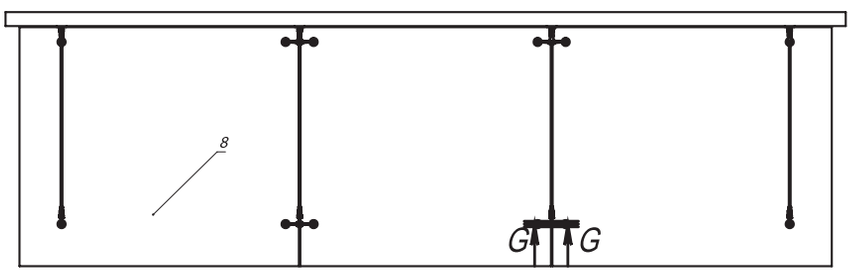

G-G (1 : 5)

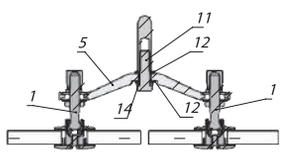

Рекомендуемые размеры для стекла

Крепление	А (мм)	Б (мм)	В (мм)	Формула стекла
4 точки	1000	700	200	6+6
	1300	1100	250	8+8
	1600	1300	300	10+10

Поз.	Наименование	Кол.
	Документация	
	Сборочный чертеж	
	Сборочные единицы	
1	Шарнирный рутель	12
2	Серьга для крепления рутеля к тяге	4
3	Крепление рутеля к стене	4
4	Крепление тяги к стене	4
5	I-образный спайдер	4
6	Наконечник для крепления тяги левый	4
7	Наконечник для крепления тяги правый	4
8	Стекла под Спайдер	1
	Детали	
9	Ванта L1	2
10	Ванта L2	2
	Стандартные изделия	
11	Болт М14х50	4
12	Шайба 14х28	8
13	Крепеж к стене М12	8
14	Шайба Гровер 14	4
	Материалы	
15	Стена	1

A (1 : 5)

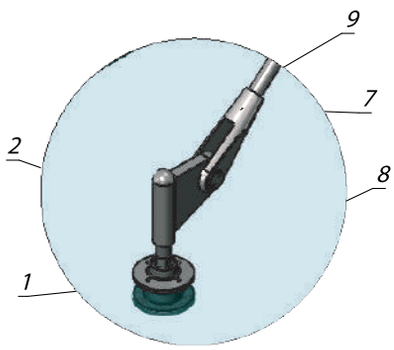

B (1 : 5)

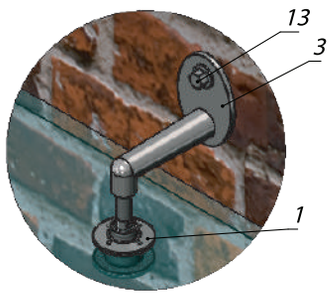

C (1 : 5)

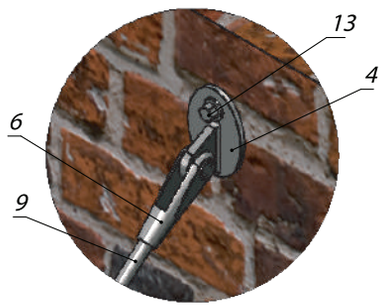

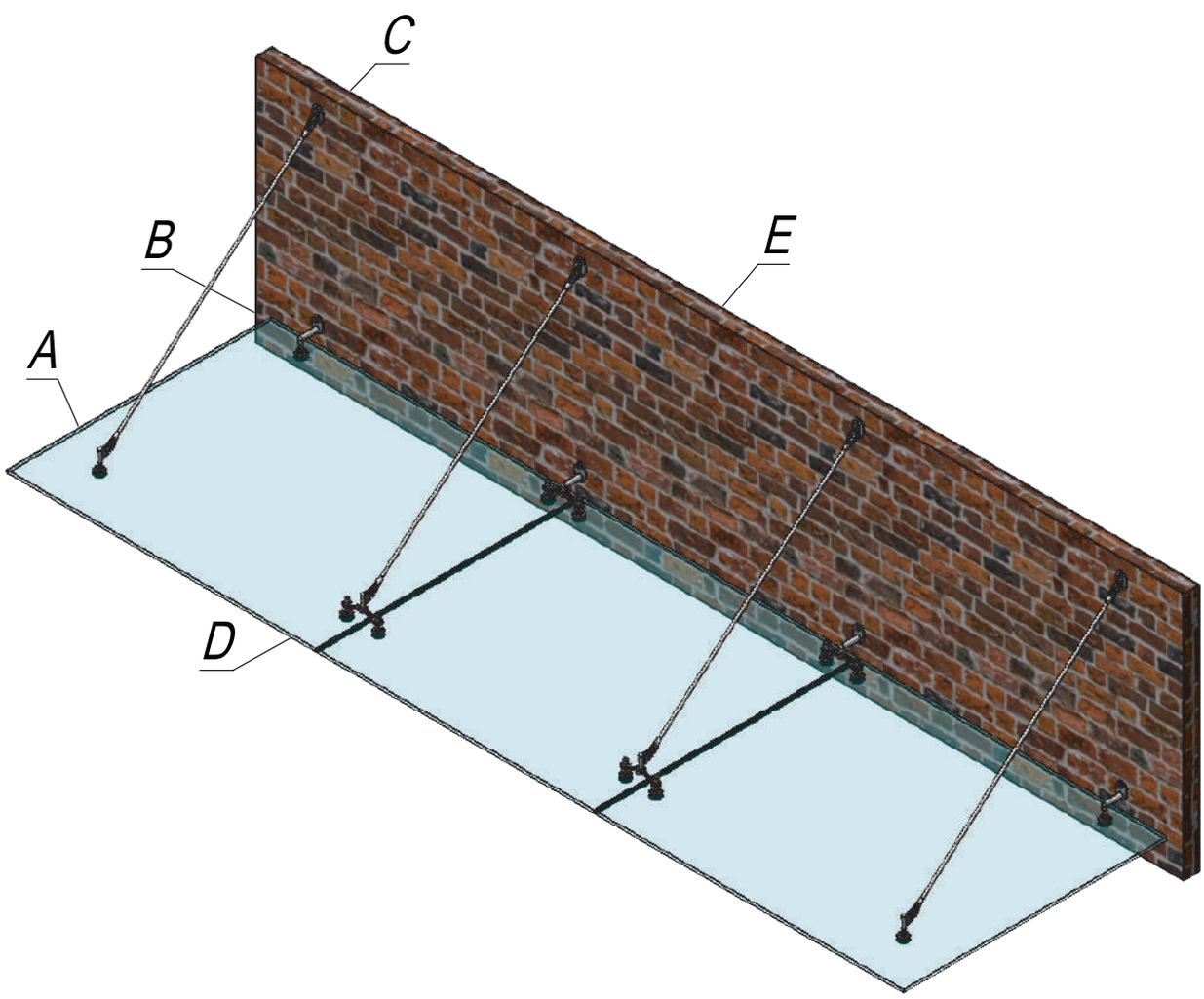

D (1 : 5)

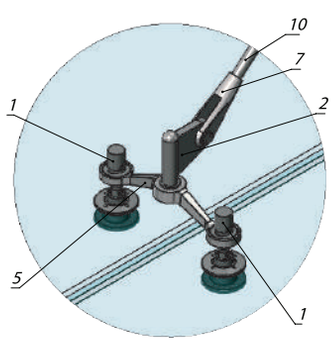

E (1 : 5)

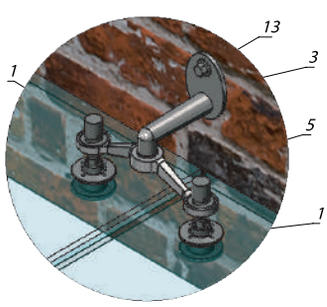

Виды отделки

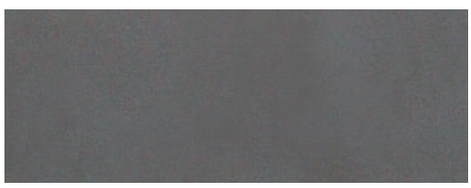

SSS — матовая нержавеющая сталь

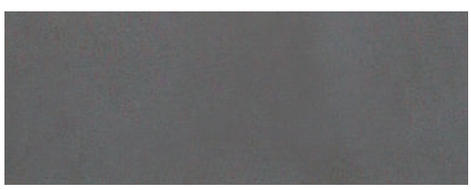

SC — хром матовый

PSS — полированная нержавеющая сталь

PC — полированный хром

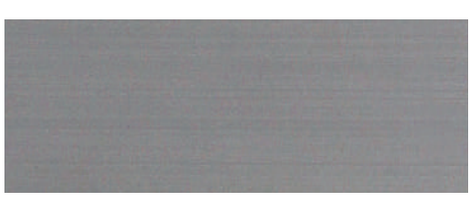

AL — анодированный алюминий

al — алюминий без анода

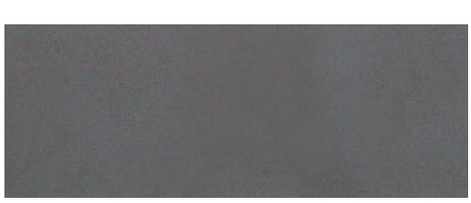

PBrass — латунь хром

SNP — Алюминий под SSS

Gold — под золото

Bronze — под бронзу

BLC — черный матовый

Реквизиты

Общество с ограниченной ответственностью «ИНОКСХАБ» («ООО ИНОКСХАБ»)
Юридический адрес:
142100, МО, г. Подольск, пр. Ленина, дом 107/49, пом. 232
Почтовый адрес: 121552, Москва, ул. Оршанская, д. 5, офис 2/2
ОГРН: 1145074015877
ИНН/КПП: 5036146041/503601001
Расчетный счет в рублях РФ: 40702810800000031210
Наименование банка: АО "РАЙФФАЙЗЕНБАНК"
Корреспондентский счет банка: 30101810200000000700
БИК: 044525700 ОКВЭД: 46.72

Офис

Россия, 121552, Москва,
ул. Оршанская, дом 5, офис 2/2
(БЦ Молодежный)

Склад

Россия, 14300, Одинцово,
Транспортный проезд, дом 9,
стр. 41

Контакты

8 800 101–65–54
8 495 260–38–68

sales@inoxhub.com

Веб

inoxhub.ru

INOXHUB